Prefacio

Felicitaciones por elegir un vehículo SUBARU. Este Manual del propietario contiene toda la información necesaria para mantener su vehículo SUBARU en excelentes condiciones y para mantener el sistema de control de emisiones para reducir al mínimo el nivel de polución. Se recomienda leer este manual con atención para comprender la construcción y el funcionamiento de su vehículo. Si desea información que no aparece en este Manual del propietario, como detalles relacionados con reparaciones o ajustes, le recomendamos ponerse en contacto con el concesionario SUBARU donde adquirió este vehículo SUBARU o bien con el concesionario SUBARU más cercano.

Toda la información, especificaciones e ilustraciones que aparecen en este manual son las vigentes a la fecha de publicación. SUBARU CORPORATION se reserva el derecho de alterar las especificaciones y el diseño en cualquier momento sin aviso previo, sin incurrir por ello en obligación alguna de efectuar las mismas alteraciones o modificaciones similares en vehículos vendidos con anterioridad. Tenga en cuenta que este Manual del propietario corresponde a todos los modelos y describe todos los equipos, incluyendo equipos opcionales instalados en fábrica. Por consiguiente, es posible que en el mismo aparezcan descripciones de equipos no instalados en su vehículo.

Por favor, deje este manual en el vehículo si lo revende. El nuevo propietario necesitará también esta información.

NOTA: “Concesionario SUBARU” quiere decir un concesionario y/o taller de servicio técnico autorizado por SUBARU.

SUBARU CORPORATION, TOKYO, JAPAN

“SUBARU” y el logotipo de constelación con seis estrellas son marcas comerciales registradas de SUBARU CORPORATION.

© Copyright 2024 SUBARU CORPORATION

Este manual describe el siguiente tipo de vehículo.

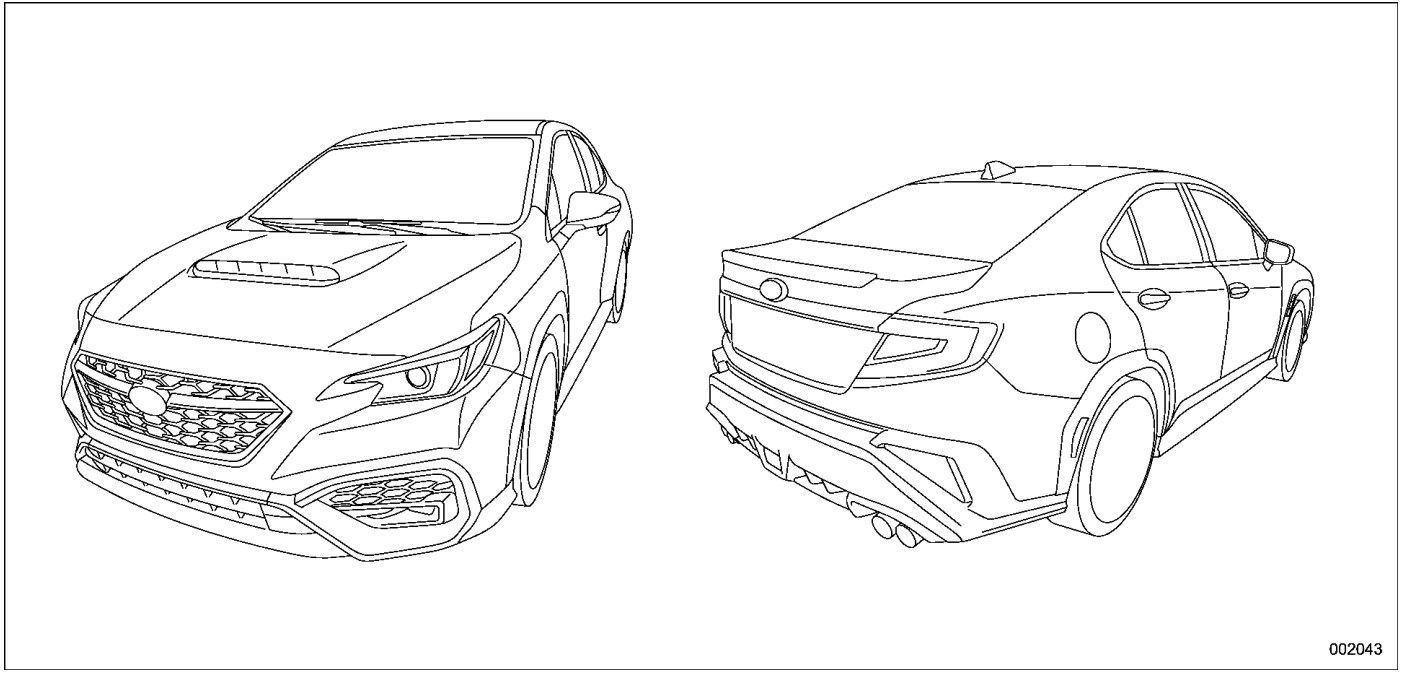

Tabla de contenidos

Introducción	*1*	
Índice ilustrado	*15*	
Asientos, cinturones de seguridad y airbags SRS	*31*	*Capítulo 1*
Llaves y puertas	*125*	*Capítulo 2*
Instrumentos y controles	*161*	*Capítulo 3*
Control de climatización	*267*	*Capítulo 4*
Audio	*285*	*Capítulo 5*
Equipos interiores	*287*	*Capítulo 6*
Puesta en marcha y funcionamiento	*301*	*Capítulo 7*
Consejos sobre la conducción	*407*	*Capítulo 8*
En caso de emergencia	*423*	*Capítulo 9*
Cuidado del aspecto del vehículo	*449*	*Capítulo 10*
Mantenimiento y servicio	*457*	*Capítulo 11*
Especificaciones	*509*	*Capítulo 12*
Suplemento	*521*	*Capítulo 13*
Índice	*569*	*Capítulo 14*

- **Garantías** 2
- **Cómo utilizar este Manual del propietario** 2
  - Uso de este Manual del propietario 2
  - Advertencias de seguridad 3
  - Símbolo de seguridad 4
  - Lista de abreviaturas 4
- **Símbolos del vehículo** 5
- **Precauciones de seguridad durante la conducción** 6
  - Cinturón de seguridad y airbag SRS 6
  - Seguridad de los niños 6
  - Gas de escape del motor (monóxido de carbono) 8
  - La conducción y el alcohol 8
  - Los medicamentos y la conducción 9
  - Conducción con fatiga o sueño 9
  - Modificación de su vehículo 9
  - Teléfono para automóviles/teléfono móvil y conducción 10
  - Conducción de vehículos equipados con sistema de navegación 10
  - Conducción con animales domésticos 10
  - Presión de neumáticos 10
  - Instalación de accesorios 11
  - Funcionamiento del vehículo 11
- **Información general** 13
  - Indicador del cambio de marcha (de equiparse) 13
  - Ruido de la parte inferior del vehículo (modelos para Taiwán) 13

Garantías

Toda la información relacionada con las garantías, incluyendo los detalles sobre cobertura y exclusiones, se recopilan en el “Folleto de Servicio y Garantías” o el “Folleto de Mantenimiento y Garantías”. Se recomienda leer esta información sobre las garantías atentamente.

Cómo utilizar este Manual del propietario

■ Uso de este Manual del propietario

Lea cuidadosamente este manual antes de poner en marcha su vehículo. Para evitar correr riesgos innecesarios y para lograr la vida útil máxima de su vehículo, es importante que siga las instrucciones dadas en este manual. Si no se respetan estas instrucciones, se pueden producir graves lesiones personales, además de daños del vehículo.

Este manual consta de catorce capítulos. Cada capítulo comienza con un índice breve que permite comprobar fácilmente si las informaciones buscadas se encuentran en el capítulo.

Introducción

Este capítulo proporciona información general antes de la conducción.

Índice ilustrado

Este capítulo le informa sobre el diseño del vehículo con ilustraciones.

Capítulo 1: Asientos, cinturones de seguridad y airbags SRS

Este capítulo le informa sobre cómo usar los asientos, los cinturones de seguridad y precauciones especiales que deben tenerse en cuenta para los airbags SRS.

Capítulo 2: Llaves y puertas

Este capítulo le informa sobre cómo usar las llaves, las cerraduras y las ventanillas.

Capítulo 3: Instrumentos y controles

Este capítulo le informa sobre el funcionamiento de los indicadores del tablero de instrumentos y el uso de los instrumentos y los interruptores.

Capítulo 4: Control de climatización

Este capítulo le informa sobre cómo usar el sistema de control de climatización.

Capítulo 5: Audio

Este capítulo le informa acerca de su sistema de audio.

Capítulo 6: Equipos interiores

Este capítulo le informa sobre cómo usar los equipos interiores.

Capítulo 7: Puesta en marcha y funcionamiento

Este capítulo le informa sobre cómo poner en marcha y manejar su vehículo SUBARU.

Capítulo 8: Consejos sobre la conducción

Este capítulo le informa sobre cómo conducir su vehículo SUBARU en las diversas condiciones y le ofrece consejos sobre la seguridad en la conducción.

Capítulo 9: En caso de emergencia

Este capítulo le informa sobre medidas apropiadas para resolver emergencias tales como neumáticos pinchados o sobrecalentamiento del motor.

Capítulo 10: Cuidado del aspecto del vehículo

Este capítulo le informa sobre cómo mantener su vehículo SUBARU con un buen aspecto.

Capítulo 11: Mantenimiento y servicio

Este capítulo le informa sobre cuándo debe llevar su vehículo SUBARU al concesionario para el mantenimiento programado, y cómo mantener su SUBARU en buen estado.

Capítulo 12: Especificaciones

Este capítulo le informa sobre las dimensiones y las capacidades de su vehículo SUBARU.

Capítulo 13: Suplemento

Este capítulo proporciona información suplementaria para cumplir con la normativa de algunos países.

Capítulo 14: Índice

Este capítulo es un índice alfabético de todas las informaciones contenidas en este manual. Le ayudará a encontrar de forma rápida y sencilla las informaciones que necesita.

Para el sistema EyeSight:

Para conocer más detalles del sistema EyeSight, consulte el suplemento del Manual del propietario del sistema EyeSight.

En función de las especificaciones, el vehículo que se muestra en las ilustraciones puede diferir de su vehículo en cuanto al equipamiento.

■ Advertencias de seguridad

Este manual contiene numerosas indicaciones de ADVERTENCIA, PRECAUCIÓN y NOTAS.

Estas indicaciones tienen la finalidad de advertir de posibles peligros que podrían resultar en lesiones personales o de terceros.

Se recomienda leer con especial cuidado estas advertencias, además de las instrucciones dadas en este manual, para obtener un conocimiento más profundo de cómo utilizar su vehículo SUBARU con mayor seguridad.

⚠ ADVERTENCIA

Las indicaciones dadas bajo el título ADVERTENCIA corresponden a situaciones que podrían resultar en lesiones graves o mortales si no se respetan cuidadosamente las instrucciones dadas.

⚠ PRECAUCIÓN

Las indicaciones dadas bajo el título PRECAUCIÓN corresponden a situaciones que podrían resultar en lesiones graves o daños del vehículo o bien ambos si no se respetan cuidadosamente las instrucciones dadas.

NOTA

Bajo el título NOTA se facilita información o recomendaciones para utilizar el vehículo de manera más eficaz.

– CONTINÚA –

■ Símbolo de seguridad

En este manual aparece un círculo con una línea atravesada. Este símbolo significa “No hacer”, “No realizar esto” o “No dejar que esto suceda”, dependiendo del contexto.

■ Lista de abreviaturas

Puede encontrar varias abreviaturas en este manual. El significado de dichas abreviaturas se indica en la siguiente lista.

Abreviatura	Significado
ABS	Anti-lock brake system (Sistema antibloqueo de frenos)
A/C	Air conditioner (Aire acondicionado)
ALR	Automatic locking retractor (Retractor de bloqueo automático)
ALR/ELR	Automatic locking retractor/ Emergency locking retractor (Retractor de bloqueo automático/Retractor de bloqueo de emergencia)
AVH	Auto Vehicle Hold (Retención automática del vehículo)
AWD	All-wheel drive (Tracción en todas las ruedas)
BSD	Blind spot detection (Detección de zonas muertas)
CVT	Continuously variable transmission (Transmisión continua variable)
EBD	Electronic brake force distribution (Distribución electrónica de la fuerza de frenado)
ELR	Emergency locking retractor (Retractor de bloqueo de emergencia)

Abreviatura	Significado
GPS	Global positioning system (Sistema de posicionamiento global)
HBA	High beam assist (Asistencia de luz de carretera)
LCA	Lane Change Assist (Asistente de cambio de carril)
LED	Light emitting diode (Diodo emisor de luz)
LHD	Left-hand drive (Volante a la izquierda)
MPW	Maximum permissible weight (Peso máximo admisible)
MT	Manual transmission (Transmisión manual)
OBD	On-board diagnostics (Diagnóstico de a bordo)
RAB	Reverse Automatic Braking (Frenado automático marcha atrás)
RCTA	Rear cross traffic alert (Alerta trasera de tráfico cruzado)
MPAW trasero	Maximum permissible rear axle weight (Peso máximo admisible para el eje trasero)
RHD	Right-hand drive (Volante a la derecha)
RON	Research octane number (Número de octanos de investigación)

Abreviatura	Significado
SI-DRIVE	SUBARU Intelligent Drive (Conducción inteligente SUBARU)
SRH	Steering Responsive Headlight (Faros con respuesta al volante)
SRS	Supplemental restraint system (Sistema suplementario de seguridad)
SRVD	Subaru Rear Vehicle Detection (Detección de vehículo trasero Subaru)
TPMS	Tire pressure monitoring system (Sistema de control de presión de neumáticos)

Símbolos del vehículo

A continuación se indican algunos de los símbolos que pueden aparecer en su vehículo.

Para más información sobre los testigos de aviso y las luces indicadoras, consulte “Testigos de aviso y luces indicadoras” ☞P28.

Marca	Nombre
	ADVERTENCIA
	PRECAUCIÓN
	Leer atentamente estas instrucciones
	Utilizar gafas protectoras
	El líquido de la batería contiene ácido sulfúrico
	Mantener a los niños alejados
	Mantener alejado de las llamas
	Evitar explosiones

Precauciones de seguridad durante la conducción

■ Cinturón de seguridad y airbag SRS

⚠ ADVERTENCIA

- **Todos los ocupantes del vehículo deben abrocharse los respectivos cinturones de seguridad ANTES de que el vehículo inicie la marcha. En caso contrario, existe el riesgo de que se produzcan lesiones graves en caso de frenar repentinamente o durante algún accidente.**
- **Para obtener el máximo nivel de protección en el caso de accidente, tanto el conductor como todos los pasajeros deben mantener sus respectivos cinturones de seguridad correctamente abrochados mientras están en el vehículo. El airbag SRS (sistema suplementario de seguridad) no elimina la necesidad de abrocharse el cinturón de seguridad. Cuando se usa junto con los cinturones de seguridad, el airbag SRS brinda a los ocupantes del vehículo la mayor protección posible en caso de accidente grave.**

  Ignorar el uso del cinturón de seguridad aumenta el riesgo de sufrir lesiones graves o mortales aunque el vehículo esté equipado con airbag SRS.
- **Los airbags SRS se despliegan con velocidad y fuerza considerables. Los ocupantes que no estén sentados adecuadamente al desplegarse el airbag SRS podrían sufrir lesiones muy graves. Debido a que el airbag SRS necesita espacio suficiente para el despliegue, el conductor debe sentarse siempre en posición vertical y recostado en el respaldo, lo más alejado posible del volante mientras mantiene un control total del vehículo y el pasajero delantero deberá mover el asiento lo más atrás posible, sentarse en posición vertical y recostado en el respaldo.**

Con respecto a las instrucciones y precauciones, lea atentamente las siguientes secciones.

- Para más información sobre el sistema de cinturones de seguridad, consulte “Cinturones de seguridad” ☞P52.
- Para más información sobre el sistema de airbag SRS, consulte “Airbag SRS (airbag del sistema suplementario de seguridad)” ☞P90.

■ Seguridad de los niños

⚠ ADVERTENCIA

- **No lleve nunca un niño en el regazo o en brazos mientras el vehículo está en movimiento. En caso de accidente, el pasajero no podrá proteger adecuadamente al niño, al quedar el niño atrapado entre el pasajero y los objetos del interior del vehículo.**
- **Cuando viajen bebés o niños pequeños en el vehículo, deberán usar siempre un sistema de seguridad en el asiento TRASERO apropiado para la edad, la estatura y el peso del niño. Si el niño es demasiado grande para el sistema de seguridad para niños, siéntelo en el asiento TRASERO, debidamente protegido mediante los cinturones de seguridad. Las estadísticas de accidentes de automóviles indican que la seguridad de los niños es considerablemente mayor cuando viajan**

debidamente asegurados en el asiento trasero en comparación al asiento delantero. Nunca permita que los niños permanezcan de pie o de rodillas en el asiento.

- **Los niños de 12 años y menores o con una altura de 1,5 m (4 pies, 11 pulgadas) o inferior deben ir siempre debidamente asegurados en el asiento TRASERO, en un sistema de seguridad para niños o utilizando el cinturón de seguridad. El airbag SRS se despliega con fuerza y velocidad considerables, pudiendo causar lesiones o incluso la muerte del niño, especialmente si tiene 12 años o menos o una altura de 1,5 m (4 pies, 11 pulgadas) o inferior y no está debidamente asegurado o sin asegurar. Debido a que los niños son más débiles y pesan menos que los adultos, el riesgo de sufrir daños debido al despliegue es mayor.**

Etiqueta de advertencia
A AIRBAG

ADVERTENCIA

- **NUNCA utilice un sistema de seguridad para niños orientado hacia atrás en un asiento protegido por un AIRBAG ACTIVO en frente del mismo, puede producirse la MUERTE o LESIONES SEVERAS del NIÑO.**
- **Coloque siempre las cerraduras de seguridad para niños en la posición “LOCK” cuando viajen niños en el asiento trasero. Si un niño llega a abrir accidentalmente la puerta, se podría caer y sufrir lesiones de gravedad. Consulte “Cerraduras de seguridad para niños” ☞P153.**
- **Bloquee siempre las ventanillas de los pasajeros utilizando el interruptor de bloqueo cuando viajen niños en el vehículo. Si no se observa este procedimiento, los niños podrían sufrir lesiones al accionar accidentalmente el elevalunas eléctrico. Consulte “Ventanillas” ☞P154.**
- **No deje nunca niños, adultos o animales domésticos desatendidos en el vehículo. Podrían accionar accidentalmente el vehículo y sufrir lesiones o provocar lesiones a terceros. Asimismo, en los días calurosos o de sol, las temperaturas dentro de un vehículo cerrado podrían au-**

– CONTINÚA –

mentar considerablemente y producir lesiones mortales a los niños.

- **Tome precauciones para evitar que los niños, adultos o animales domésticos queden encerrados dentro del baúl. En días calurosos o soleados, la temperatura del baúl podría aumentar rápidamente a niveles que podrían causar la muerte o lesiones de gravedad debido al calor, incluyendo daños cerebrales, a cualquier persona atrapada en el interior, y especialmente en los niños pequeños.**
- **Cuando salga del vehículo, cierre todas las ventanillas y bloquee todas las puertas. Asegúrese también de que la tapa del baúl esté cerrada.**

Con respecto a las instrucciones y precauciones, lea atentamente las siguientes secciones.

- Para más información sobre el sistema de cinturones de seguridad, consulte “Cinturones de seguridad” ☞P52.
- Para más información sobre el sistema de seguridad para niños, consulte “Sistemas de seguridad para niños” ☞P63.
- Para más información sobre el sistema de airbag SRS, consulte “Airbag SRS (airbag del sistema suplementario de seguridad)” ☞P90.

■ Gas de escape del motor (monóxido de carbono)

⚠ ADVERTENCIA

- **No inhale el gas de escape del motor. El gas de escape del motor contiene monóxido de carbono, un gas inodoro e incoloro que es sumamente peligroso y que puede resultar letal en caso de ser inhalado.**
- **Mantenga siempre en buenas condiciones el sistema de escape del motor para evitar que penetre el gas de escape hacia el interior del vehículo.**
- **Nunca deje el motor en marcha en un espacio cerrado, por ejemplo en un garaje, excepto durante el mínimo tiempo necesario para hacer entrar o salir el vehículo.**
- **Evite que queden personas en el vehículo estacionado con el motor en marcha durante períodos de tiempo largos. Si es inevitable, utilice la ventilación para introducir aire fresco dentro del vehículo.**
- **Mantenga siempre la rejilla de admisión del ventilador delantero sin nieve, hojas u otras impurezas con el fin de facilitar el funcionamiento correcto del sistema de ventilación.**
- **Si por cualquier motivo se sospecha que está entrando humo del escape, solicite la inspección y las reparaciones necesarias tan pronto como sea posible. Si resulta indispensable conducir el vehículo en estas condiciones, hágalo sólo con todas las ventanillas abiertas.**
- **Mantenga la tapa del baúl cerrada durante la conducción para evitar que entren gases de escape en el interior del vehículo.**

■ La conducción y el alcohol

⚠ ADVERTENCIA

Es muy peligroso conducir después de beber alcohol. El alcohol en la sangre hará que sus reflejos sean más lentos y que disminuyan su percepción, juicio y atención. Si

conduce después de beber – aunque se trate de una cantidad muy pequeña – aumentará el riesgo de verse implicado en un accidente grave o mortal, con el peligro de sufrir lesiones graves e incluso mortales usted mismo, los pasajeros u otras personas. Además, si sufre una lesión en el accidente, el alcohol podría aumentar la gravedad de tal lesión.

Si ha bebido, por favor no conduzca.

La conducción en estado de ebriedad es una de las causas más frecuentes de los accidentes. Dado que los efectos del alcohol difieren según las personas, la alteración de la capacidad de conducir en condiciones seguras podría verse afectada aunque el nivel de alcohol en su sangre esté por debajo del límite permitido. Lo más seguro es no conducir jamás después de beber.

■ Los medicamentos y la conducción

⚠ ADVERTENCIA

Algunos medicamentos (preparados o recetados) pueden retardar sus reflejos y hacer que disminuyan su percepción, juicio y atención. Si conduce después de tomar tales medicamentos, podría aumentar el riesgo de que usted, sus pasajeros y otras personas se vean implicadas en un accidente grave o mortal.

Si debe tomar medicamentos, consulte con el médico o el farmacéutico o lea el prospecto para determinar si puede llegar a afectar su capacidad de conducción. No conduzca después de tomar medicamentos que puedan causar sueño o afectar su capacidad de conducir de manera segura. Rogamos que consulte con su médico si debe tomar medicamentos.

No conduzca nunca bajo la influencia de drogas ilícitas que puedan alterar la mente. Por su propio bien y su salud, en primer lugar le rogamos no tomar drogas ilegales, y someterse a un tratamiento en caso de ser adicto a éstas.

■ Conducción con fatiga o sueño

⚠ ADVERTENCIA

Cuando sienta fatiga o sueño sus reflejos serán más lentos, y disminuirán su percepción, juicio y atención. La conducción con fatiga o sueño podría aumentar el riesgo de que usted y sus pasajeros u otras personas se vean implicados en un accidente grave.

Deje de conducir cuando se sienta cansado o soñoliento y busque un sitio seguro para descansar. En los viajes largos, se deberán realizar paradas frecuentes para descansar antes de continuar el trayecto. En lo posible, efectúe el relevo de la conducción con otros.

■ Modificación de su vehículo

⚠ ADVERTENCIA

No retire el sistema de navegación y/o audio original de SUBARU. Si lo hace, las siguientes funciones podrían volverse inutilizables.

- **Pantalla del cuadro de instrumentos (LCD en color)**
- **Imagen de la visión trasera y las líneas de ayuda**
- **Ajustes del vehículo**
- **Control de climatización**
- **Calefacción del asiento delantero**
- **Reloj**

– CONTINÚA –

⚠ PRECAUCIÓN

No efectúe ninguna modificación en su vehículo. La modificación podría afectar a su rendimiento, seguridad o durabilidad, e incluso podría infringir los reglamentos legales. Además, los daños o los problemas de rendimiento resultantes de la modificación podrían no estar cubiertos por la garantía.

■ Teléfono para automóviles/ teléfono móvil y conducción

⚠ PRECAUCIÓN

No utilice ningún teléfono para automóviles/teléfono móvil mientras conduce; podría apartar su atención del volante y producirse un accidente. Si tiene un teléfono para automóviles/teléfono móvil, salga de la carretera y estacione en un sitio seguro antes de usar su teléfono. En algunos países, la ley sólo permite usar teléfonos de manos libres mientras conduce.

■ Conducción de vehículos equipados con sistema de navegación

⚠ ADVERTENCIA

No desvíe su atención hacia el monitor mientras conduce. Asimismo, no accione los controles del sistema de navegación durante la conducción. Cualquier distracción durante el manejo podría ser causa de un accidente. Si desea accionar los controles del sistema de navegación, primero salga de la carretera y estacione el vehículo en un lugar seguro.

■ Conducción con animales domésticos

Los animales domésticos sueltos podrían interferir en su conducción y distraer su atención. En el caso de una colisión o una parada repentina, los animales domésticos o las jaulas sueltas podrían ser lanzados dentro del vehículo y causarle lesiones a usted o a sus pasajeros. Los animales domésticos también podrían resultar heridos. Por motivos de seguridad, lleve a los animales domésticos debidamente sujetos cuando viajen en su vehículo. Sujete al animal doméstico con una correa de viaje especial que pueda fijarse al asiento trasero con el cinturón de seguridad o utilice un transportador de animales domésticos que pueda asegurarse al asiento trasero introduciendo el cinturón de seguridad a través del mango del transportador. No lleve sujetos los animales domésticos o los transportadores de animales domésticos en el asiento del pasajero delantero. Para mayor información, consulte con su veterinario, la sociedad de protección de animales domésticos de su localidad o la tienda de animales domésticos.

■ Presión de neumáticos

Verifique y, si fuera necesario, ajuste la presión de cada uno de los neumáticos, incluido el neumático de repuesto (de equiparse), por lo menos una vez al mes y antes de cualquier viaje largo.

Verifique la presión de inflado con los neumáticos fríos. Utilice un manómetro para ajustar la presión de los neumáticos a los valores indicados en la etiqueta de presión de inflado de neumáticos. Para obtener información detallada, consulte “Ruedas y neumáticos” ☞P485.

ADVERTENCIA

La conducción a altas velocidades con presión de inflado del neumático excesivamente baja podría provocar una grave deformación de los neumáticos y su calentamiento rápido. Un aumento brusco de la temperatura podría causar el despegue de las bandas de rodamiento y la destrucción de los neumáticos. La resultante pérdida de control del vehículo podría provocar un accidente.

Instalación de accesorios

ADVERTENCIA

- **No fije accesorios, etiquetas ni pegatinas (que no sean las de inspección técnica correctamente colocadas) en el parabrisas. Este tipo de elementos puede obstaculizar su visión.**
- **Si fuese necesario adosar al parabrisas algún accesorio (por ejemplo, un dispositivo de cobro electrónico de peajes (ETC) o un pase de seguridad), le recomendamos que consulte con su concesionario SUBARU para obtener información sobre su ubicación más adecuada.**
- **No conecte ningún accesorio o dispositivo no autorizado al conector de enlace de datos (puerto OBDII).**

  En este conector solo deben usarse dispositivos de diagnóstico compatibles de inspección y mantenimiento, y solo debe usarlo un técnico de servicio autorizado que use herramientas de servicio autorizadas. La conexión de dispositivos no autorizados, como un dispositivo de seguimiento del comportamiento del conductor, podría afectar negativamente a los sistemas del vehículo, incluidos los sistemas de seguridad, o permitir el acceso a la información almacenada en su vehículo a otras personas. El uso de dispositivos no autorizados también puede provocar fallos imprevistos, como el agotamiento de la batería, o dañar los sistemas del vehículo. La garantía del fabricante no cubrirá ningún componente que presente fallos, errores o daños a causa del uso de un dispositivo no autorizado con el conector de enlace de datos.

Funcionamiento del vehículo

▼ Antes de abandonar el vehículo

PRECAUCIÓN

Asegúrese de bloquear el vehículo y de llevarse el mando de la llave de acceso.

Además del robo del vehículo, también existe el riesgo de que delincuentes cometan actos de vandalismo, instalen dispositivos electrónicos sospechosos en el vehículo o lo sometan a otras alteraciones que den lugar a complicaciones imprevistas.

▼ Almacenamiento de la placa del número de la llave

NOTA

- **El número de la llave es necesario para reparar el vehículo o para hacer un repuesto del mando de la llave de acceso. Si pierde la placa que lleva grabados estos números, no podrá hacer un repuesto del mando de la**

– CONTINÚA –

llave de acceso. Para evitar su robo, no deje la placa dentro del vehículo y guárdela en un lugar seguro. Consulte "Sistema de acceso sin llave con arranque mediante pulsador" ☞P127.

- Si pierde la llave, le recomendamos que elimine el registro del mando de la llave de acceso para impedir un robo. Solo se puede eliminar el registro del mando de la llave en los concesionarios SUBARU. Le recomendamos que consulte con su concesionario SUBARU. Consulte "Sustitución de la llave" ☞P143.

▼ Modificaciones del vehículo

ADVERTENCIA

- No instale piezas, realice ajustes personalizados ni realice operaciones de cableado u otro tipo que no sean adecuadas para el vehículo.
- No conecte accesorios al cableado ni a los conectores del vehículo salvo que sean productos originales de SUBARU. La garantía del vehículo SUBARU no cubre ningún fallo de funcionamiento derivado de conectar el vehículo a productos distintos de los especificados.
- Puede ser ilegal modificar el vehículo instalando piezas distintas de las piezas originales de SUBARU. Consulte a su concesionario SUBARU para obtener información acerca de los tipos de piezas (neumáticos, ruedas, silenciadores, etc.) que puede instalar legalmente en su vehículo.

▼ Instalación de dispositivos

ADVERTENCIA

Conectar dispositivos no concebidos para ser utilizados en el vehículo o en un determinado conector puede afectar negativamente al sistema del vehículo u ocasionar la descarga de la batería auxiliar. También puede ocasionar la filtración de información personal o el manejo remoto no autorizado de funciones del vehículo, lo que podría dar lugar a complicaciones imprevistas. Cualquier complicación derivada de conectar un dispositivo distinto al diseñado para ser utilizado en el vehículo quedará excluida de la garantía del fabricante. SUBARU tampoco se hace responsable de ninguna complicación semejante.

- El conector de diagnóstico de fallo del vehículo solo debe utilizarse para conectar el conector de enlace de datos (OBDII) del vehículo durante la inspección y el mantenimiento.
- Utilice únicamente el puerto USB para la comunicación de datos con su vehículo y para la carga de dispositivos.

▼ Gestión de dispositivos sospechosos

ADVERTENCIA

Si se ha instalado un dispositivo electrónico sospechoso en su vehículo, retírelo inmediatamente y consúltelo con su concesionario SUBARU.

Cualquier complicación derivada de conectar un dispositivo sospechoso quedará excluida de la garantía del fabricante. SUBARU tampoco se hace responsable de ninguna complicación semejante.

▼ **Eliminación de información personal del vehículo**

PRECAUCIÓN

Si vende su vehículo, asegúrese de proteger sus datos personales; por ejemplo, borre toda la información personal registrada en el vehículo. Para más detalles sobre el restablecimiento de los datos de fábrica, consulte el suplemento del Manual del propietario del sistema de audio y navegación.

Tenga en cuenta que con la inicialización no se borra por completo la información personal. Para eliminar por completo la información personal del vehículo, póngase en contacto con su concesionario SUBARU.

Información general

■ Indicador del cambio de marcha (de equiparse)

PRECAUCIÓN

La indicación del indicador del cambio de marcha es solo una guía para un uso de combustible más eficiente durante la conducción. El indicador no informa al conductor sobre la coordinación del funcionamiento de cambio seguro. El conductor es el responsable de la operación de cambio apropiada en función de las condiciones de tráfico o de conducción (p. ej., al adelantar o al conducir en una pendiente ascendente).

Este indicador permite al conductor hacer un uso de combustible más eficiente durante la conducción. El sistema del vehículo determina el momento apropiado del funcionamiento de cambio en función de las condiciones de conducción e informa al conductor mediante el indicador en el cuadro de instrumentos. Para más detalles, consulte “Indicador del cambio de marcha” ☞P321.

NOTA

Normalmente, el indicador del cambio de marcha es una guía para mejorar la eficiencia de consumo de combustible al conducir y también puede contribuir a evitar que el motor se cale a bajo régimen.

■ Ruido de la parte inferior del vehículo (modelos para Taiwán)

NOTA

Podría escucharse un ruido en la parte inferior del vehículo aproximadamente entre 5 y 10 horas después de colocar el interruptor de encendido en la posición “OFF”. Sin embargo, esto no indica un fallo de funcionamiento. Este ruido es causa del funcionamiento del sistema de verificación de escapes de evaporación del combustible y se presenta como funcionamiento normal. Este ruido se detendrá después de aproximadamente 15 minutos.

- **Exterior** 16
- **Interior** 18
  - Modelos CVT 19
  - Modelos MT 20
- **Tablero de instrumentos** 22
  - Modelos con volante a la izquierda 22
  - Modelos con volante a la derecha 23
- **Volante** 24
- **Palancas/interruptores de control de alumbrado y del limpiaparabrisas** 25
  - Tipo A 25
  - Tipo B 26
- **Cuadro de instrumentos** 27
- **Testigos de aviso y luces indicadoras** 28

Exterior

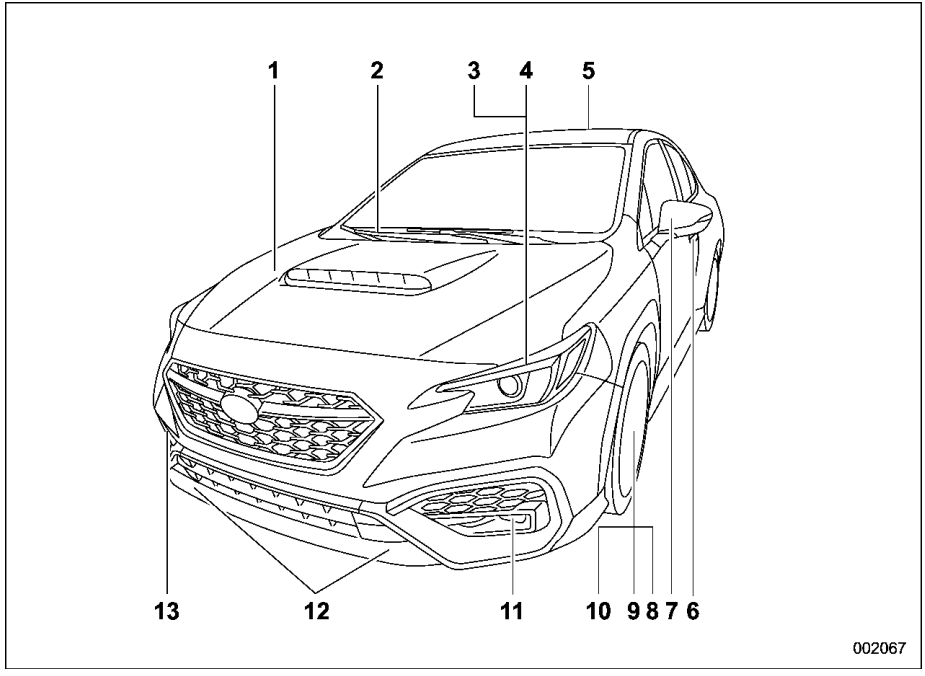

1 Capó (página 467)
2 Limpiaparabrisas (página 255)
3 Faros (página 241, 502)
4 Luces de señal de dirección (página 251, 502)
5 Techo corredizo (página 158)
6 Cerraduras de las puertas (página 146)
7 Espejos retrovisores exteriores (página 261)
8 Presión de neumáticos (página 488)
9 Neumáticos pinchados (página 427)
10 Cadenas para neumáticos (página 418)
11 Luces antiniebla (página 249, 502)
12 Ganchos de amarre (página 437)
13 Gancho de remolque (página 437)

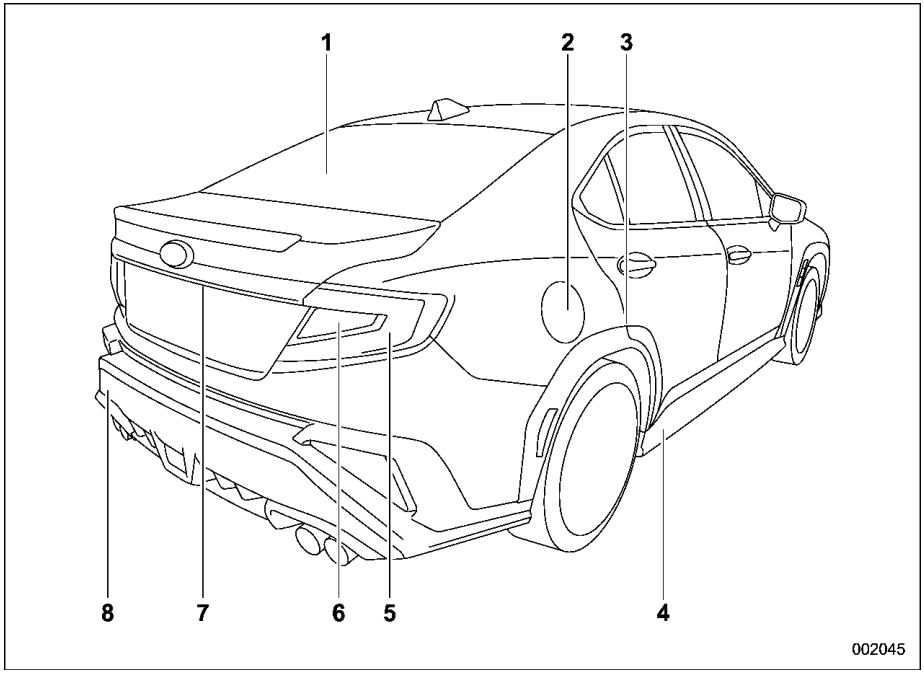

1 Desempañador de la luneta (página 258)
2 Tapa y tapón del depósito de combustible (página 305)
3 Cerraduras de seguridad para niños (página 153)
4 Orificios de amarre (página 437)
5 Luces (página 241, 502)
6 Luces de señal de dirección (página 251, 502)
7 Tapa del maletero (página 145)
8 Gancho de remolque (página 437)

Interior

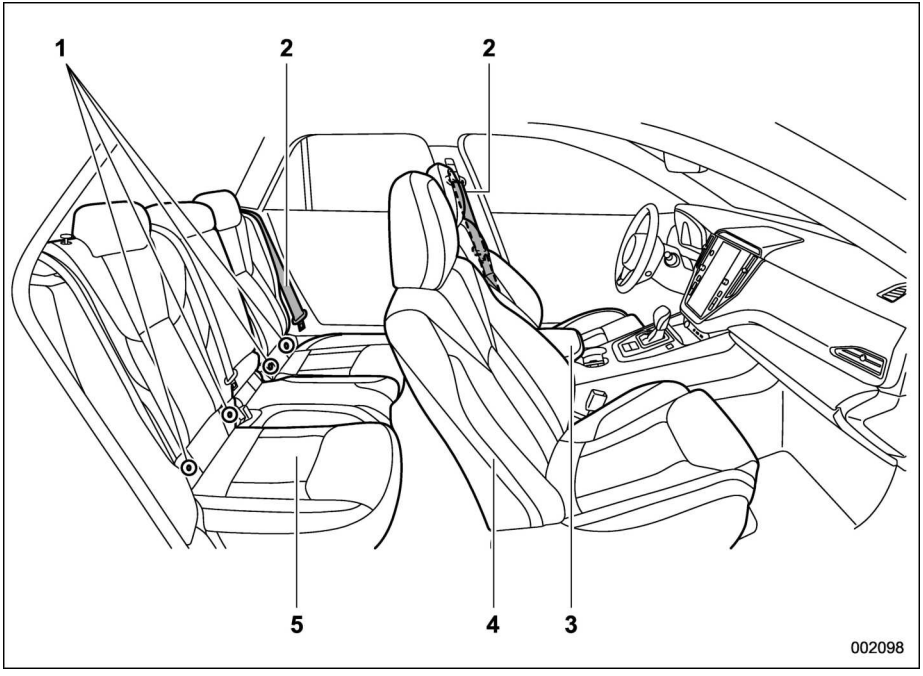

1 Anclajes inferiores del sistema de seguridad para niños ISOFIX (página 86)
2 Cinturones de seguridad (página 52)
3 Consola central (página 291)
4 Asientos delanteros (página 33)
5 Asientos traseros (página 46)

■ Modelos CVT

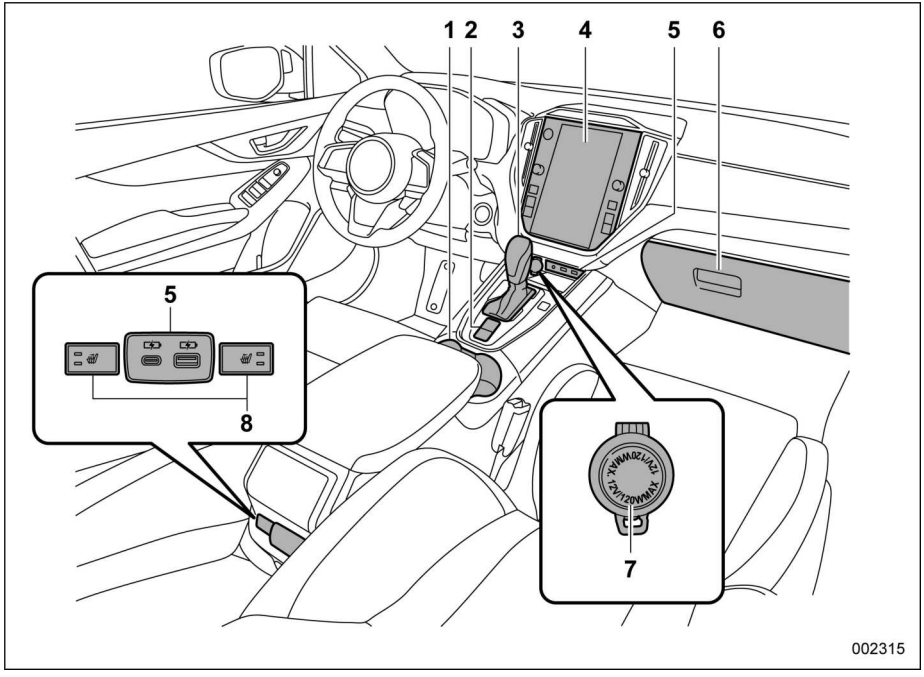

La ilustración anterior es un ejemplo típico para modelos con volante a la izquierda. Para modelos con volante a la derecha, la ubicación de algunos interruptores/palancas difiere de la mostrada en la ilustración.

1 Portavasos (página 292)
2 Interruptor del freno de estacionamiento electrónico (página 341)
3 Palanca selectora (página 316)
4 Pantalla de información central (CID) (página 212)/control de climatización (página 269)/audio*/sistema de navegación*
5 Fuente de alimentación USB (página 295)/AUX*
6 Guantera (página 291)
7 Toma de corriente para accesorios (página 294)
8 Interruptores del calefactor del asiento trasero (página 45)

*: Para más detalles sobre cómo utilizar el sistema de audio y navegación (de equiparse), consulte el Manual del propietario del sistema de audio/navegación independiente.

– CONTINÚA –

Modelos MT

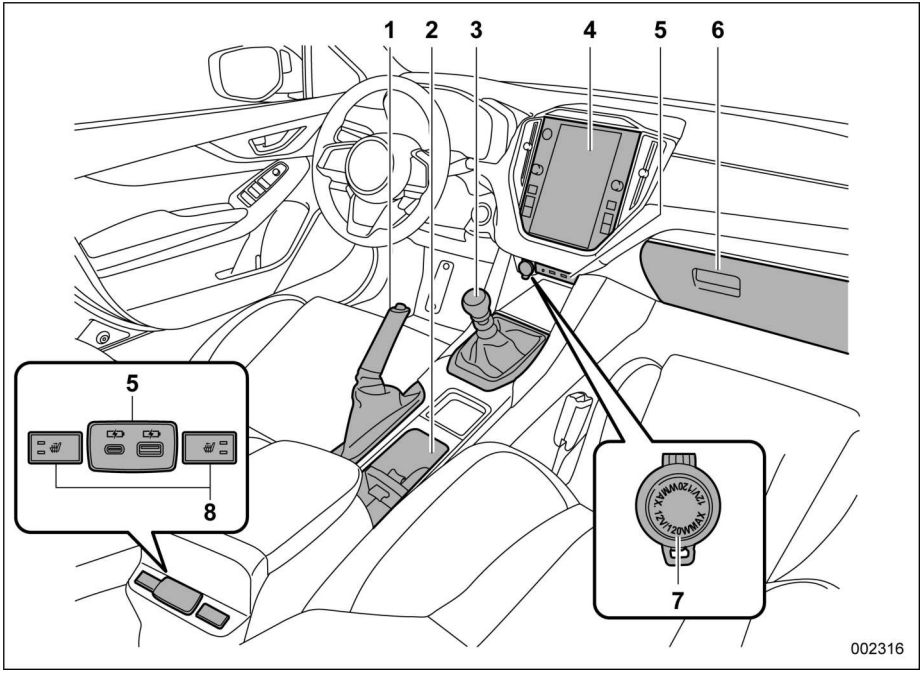

La ilustración anterior es un ejemplo típico para modelos con volante a la izquierda. Para modelos con volante a la derecha, la ubicación de algunos interruptores/palancas difiere de la mostrada en la ilustración.

1 Palanca del freno de estacionamiento (página 340)
2 Portavasos (página 292)
3 Palanca de cambios (página 314)
4 Pantalla de información central (CID) (página 212)/control de climatización (página 269)/audio*/sistema de navegación*
5 Fuente de alimentación USB (página 295)/AUX*
6 Guantera (página 291)
7 Toma de corriente para accesorios (página 294)
8 Interruptores del calefactor del asiento trasero (página 45)

*: Para más detalles sobre cómo utilizar el sistema de audio y navegación (de equiparse), consulte el Manual del propietario del sistema de audio/navegación independiente.

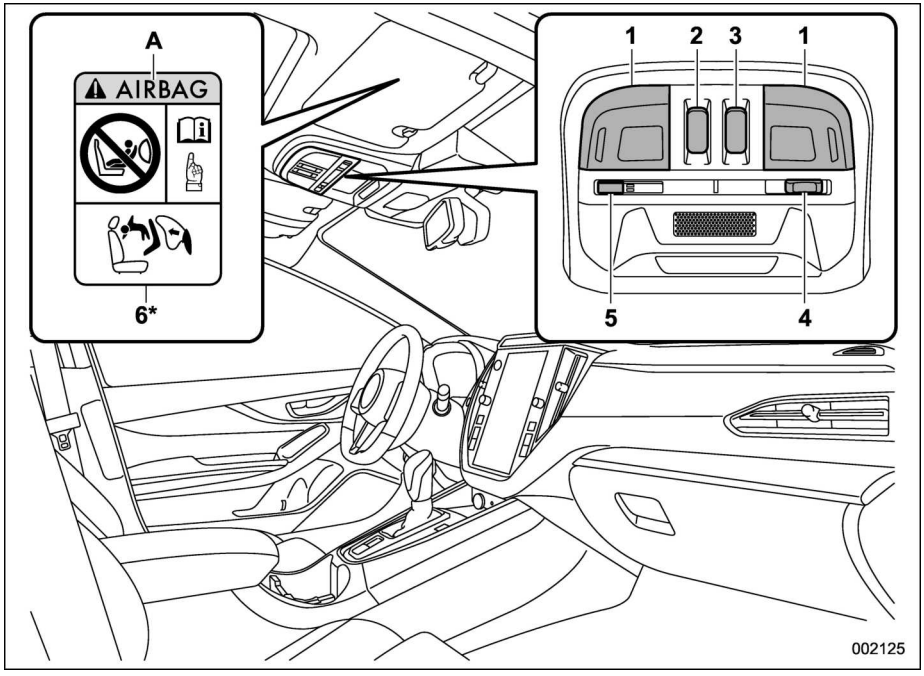

La ilustración anterior es un ejemplo típico para modelos con volante a la izquierda. Para modelos con volante a la derecha, la ubicación de algunos interruptores/palancas difiere de la mostrada en la ilustración.

1 Interruptores de la luz para mapas (página 288)
2 Interruptor de inclinación del techo corredizo (página 159)
3 Interruptor de deslizamiento del techo corredizo (página 159)
4 Interruptor de bloqueo de puertas (página 289)
5 Botón SOS para sistema ERA-GLONASS/sistema eCall
6 Etiquetas de advertencia del sistema de seguridad para niños (página 67)
A AIRBAG
*: NUNCA utilice un sistema de seguridad para niños orientado hacia atrás en un asiento protegido por un AIRBAG ACTIVO en frente del mismo, puede producirse la MUERTE o LESIONES SEVERAS del NIÑO.

NOTA

- **ERA-GLONASS estará disponible en Rusia, Kazajistán y Bielorrusia. A la fecha de publicación de este manual, el servicio solo está disponible en Rusia y Kazajistán. Consulte el suplemento del Manual del propietario del sistema ERA-GLONASS.**
- **Para más detalles relacionados con el botón SOS del sistema eCall, consulte el suplemento del Manual del propietario del sistema eCall.**

Tablero de instrumentos

■ Modelos con volante a la izquierda

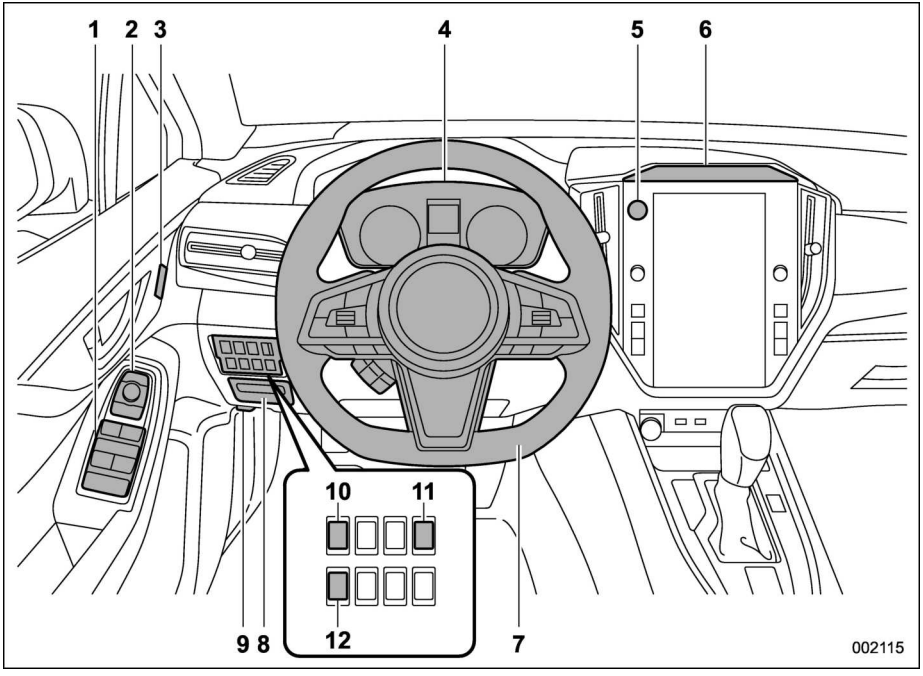

1 Interruptores de los elevalunas eléctricos (página 154)
2 Interruptor de los espejos retrovisores con control remoto (página 261)
3 Botones de memoria de la posición del asiento (página 38)
4 Cuadro de instrumentos (página 167)
5 Interruptor del intermitente de advertencia de peligro (página 166)
6 Cámara para el sistema de control del conductor (página 392)
7 Volante inclinable/telescópico (página 265)
8 Caja de fusibles (página 500)
9 Botón de liberación del capó (página 467)
10 Botón de apertura de la tapa del maletero (página 158)
11 Dial de control de la luminosidad (página 170)
12 Interruptor OFF del control dinámico del vehículo (página 336)

■ Modelos con volante a la derecha

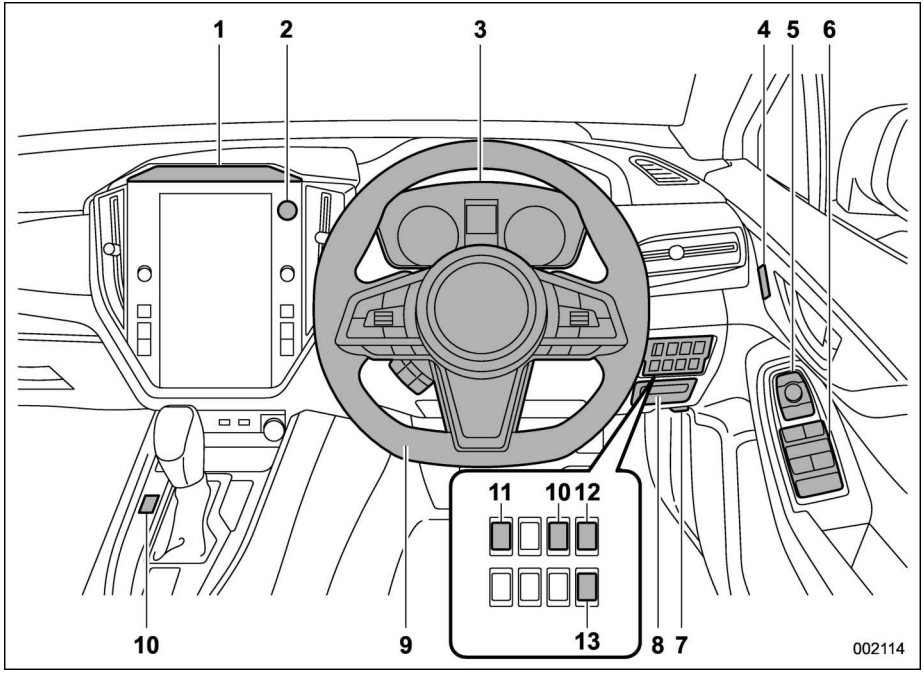

1 Cámara para el sistema de control del conductor (página 392)
2 Interruptor del intermitente de advertencia de peligro (página 166)
3 Cuadro de instrumentos (página 167)
4 Botones de memoria de la posición del asiento (página 38)
5 Interruptor de los espejos retrovisores con control remoto (página 261)
6 Interruptores de los elevalunas eléctricos (página 154)
7 Botón de liberación del capó (página 467)
8 Caja de fusibles (página 500)
9 Volante inclinable/telescópico (página 265)
10 Interruptor VIEW (página 366)
11 Dial de control de la luminosidad (página 170)
12 Botón de apertura de la tapa del maletero (página 158)
13 Interruptor OFF del control dinámico del vehículo (página 336)

Volante

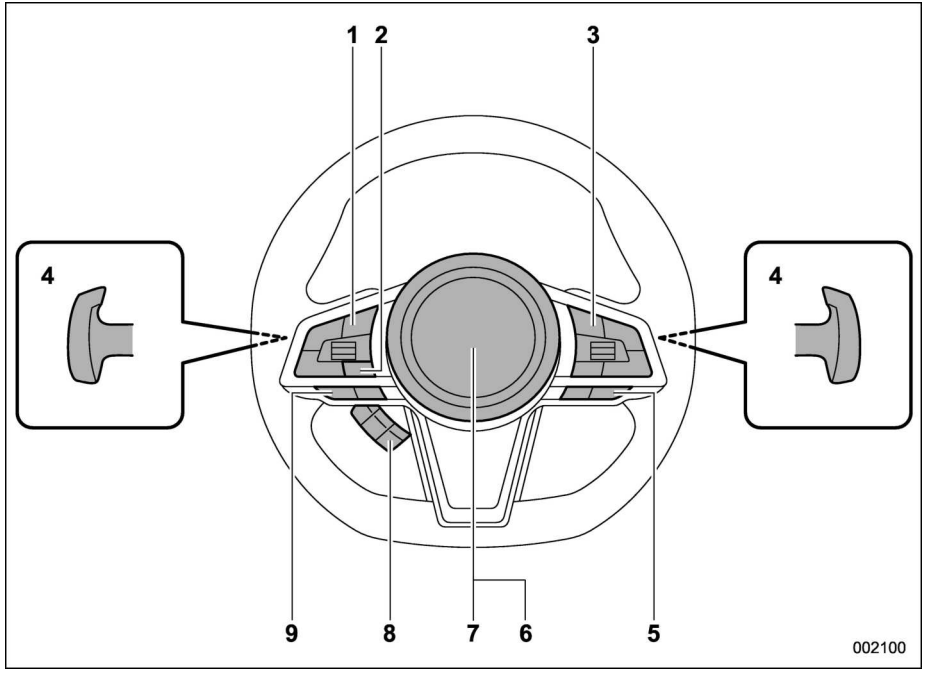

1 Interruptor de control de audio*1
2 Interruptor para hablar por el sistema de comandos de voz*1
3 Interruptores de control de crucero*2
4 Levas del cambio (página 321)
5 Interruptores de SI-DRIVE (página 325)/ interruptor LIM*2/interruptor MODE (página 326)
6 Airbag SRS (página 90)
7 Bocina (página 265)
8 Interruptores de control de la pantalla del cuadro de instrumentos (LCD en color) (página 202)
9 Interruptor del teléfono manos libres*1

*1: Para más detalles sobre cómo utilizar los interruptores, consulte el Manual del propietario del sistema de audio/navegación.

*2: Para conocer más detalles acerca de cómo utilizar los interruptores, consulte el suplemento del Manual del propietario del sistema EyeSight.

Palancas/interruptores de control de alumbrado y del limpiaparabrisas

■ Tipo A

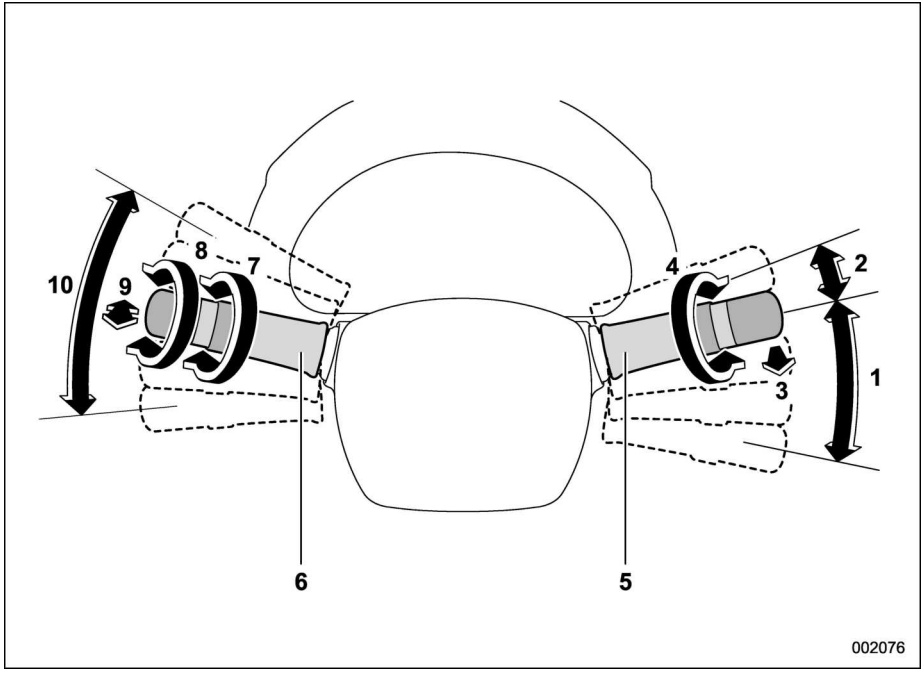

1 Limpiaparabrisas (página 252)
2 Rociado (página 255)
3 Lavaparabrisas (página 257)
4 Control de sensibilidad del sensor (página 256)
5 Palanca de control del limpiaparabrisas (página 255)
6 Interruptor de control de alumbrado (página 241)
7 Interruptor de luz antiniebla (página 249)
8 ON/OFF/AUTO (encendido/apagado/automático) de los faros (página 241)
9 Intermitente del cambio de la luz de carretera/cruce, ráfagas de luz (página 243)
10 Palanca de señal de dirección (página 251)

– CONTINÚA –

■ Tipo B

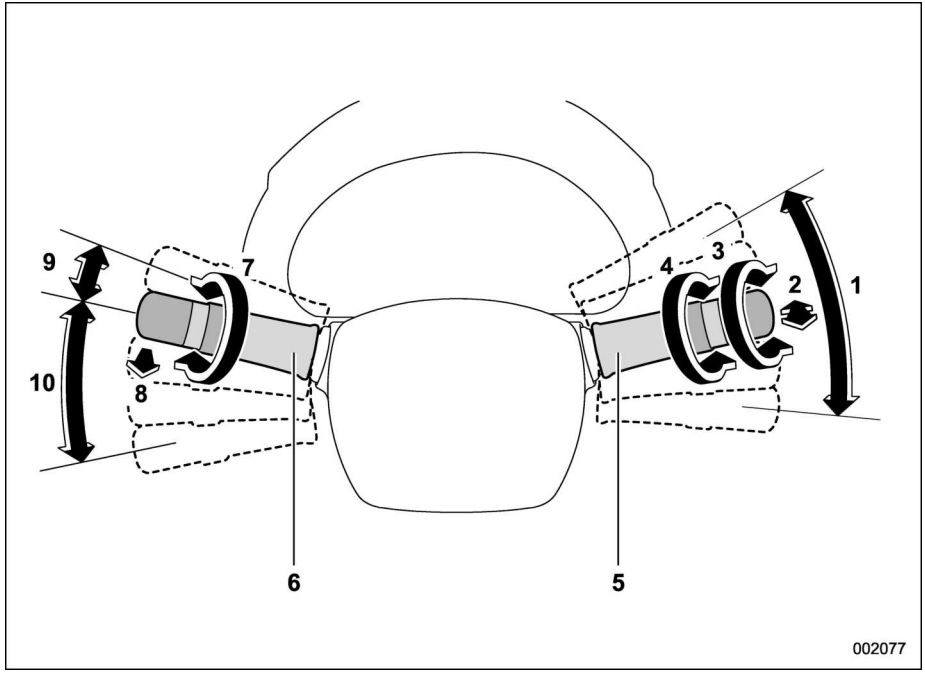

1 Palanca de señal de dirección (página 251)
2 Intermitente del cambio de la luz de carretera/cruce, ráfagas de luz (página 243)
3 ON/OFF/AUTO (encendido/apagado/automático) de los faros (página 241)
4 Interruptor de luz antiniebla (página 249)
5 Interruptor de control de alumbrado (página 241)
6 Palanca de control del limpiaparabrisas (página 252)
7 Control de sensibilidad del sensor (página 256)
8 Lavaparabrisas (página 257)
9 Rociado (página 255)
10 Limpiaparabrisas (página 255)

Cuadro de instrumentos

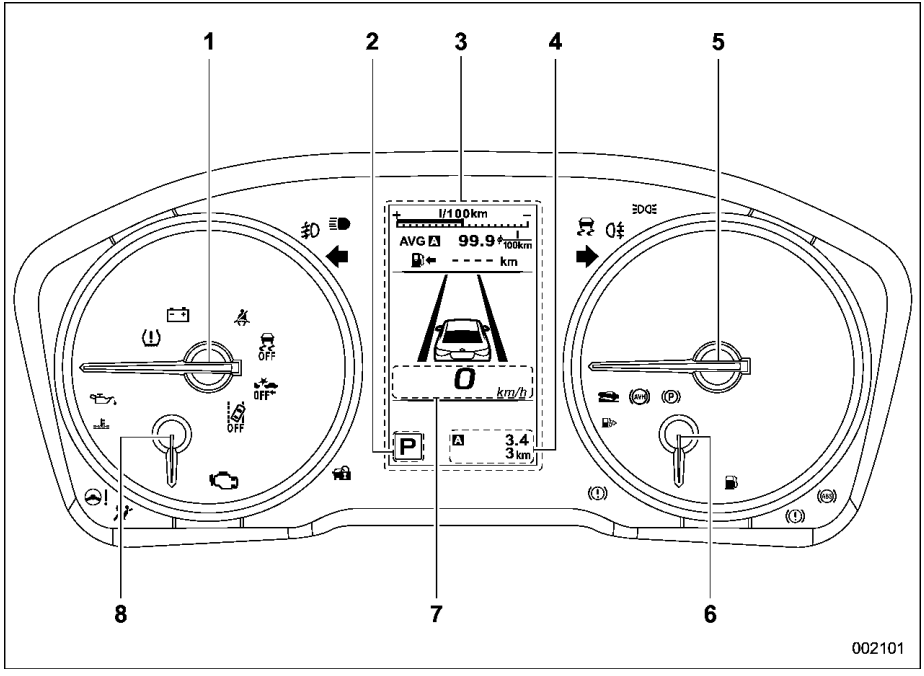

La anterior ilustración es un ejemplo típico. En el caso de algunos modelos, el cuadro de instrumentos podría diferir ligeramente del indicado en la ilustración.

1 Tacómetro (página 167)
2 Indicador de palanca selectora/posición de marcha (página 196)
3 Pantalla del cuadro de instrumentos (LCD en color) (página 201)
4 Cuentakilómetros parcial y odómetro (página 167)
5 Velocímetro (página 167)
6 Indicador de combustible (página 168)
7 Pantalla digital de velocidad (página 209)
8 Indicador de temperatura del refrigerante del motor (página 169)

Testigos de aviso y luces indicadoras

Marca	Nombre	Página
	Testigo de aviso del cinturón de seguridad	172
	Testigo de aviso del cinturón de seguridad del pasajero delantero	172
	Testigo de aviso del cinturón de seguridad trasero	174
	Testigo de aviso del sistema de airbag SRS	175
ON	Luz indicadora ON del airbag delantero del pasajero delantero (de equiparse)	175
OFF	Luz indicadora OFF del airbag delantero del pasajero delantero (de equiparse)	175
	Luz indicadora de funcionamiento incorrecto (testigo Check Engine)	176
	Testigo de aviso de carga	177
	Testigo de aviso de la presión del aceite	177

Marca	Nombre	Página
	Testigo de aviso de nivel bajo de aceite del motor	178
AT OIL TEMP	Testigo de aviso AT OIL TEMP (modelos CVT)	178
ABS	Testigo de aviso de ABS	180
	Testigo de aviso del sistema de frenos (rojo)	181
	Testigo de aviso del freno de estacionamiento electrónico (modelos CVT)/testigo de aviso del sistema de frenos (amarillo)	182
P	Luz indicadora del freno de estacionamiento electrónico (modelos CVT)	183
	Luz indicadora de puerta abierta	186
	Testigo de aviso de capó abierto	186
	Testigo de aviso de bajo nivel de combustible	185

Marca	Nombre	Página
120 km/h	Testigo de aviso de velocidad del vehículo (de equiparse)	185
AWD	Testigo de aviso del sistema de tracción en todas las ruedas	186
!	Testigo de aviso del sistema de servodirección	186
	Testigo de aviso de asistencia de arranque en pendiente/luz indicadora OFF de asistencia de arranque en pendiente (modelos MT)	185
AVH	Luz indicadora de Auto Vehicle Hold (modelos CVT)	185
	Testigo de aviso del control dinámico del vehículo/Luz indicadora de funcionamiento del control dinámico del vehículo	187
TRACK	Luz indicadora del modo TRACK	189
OFF	Luz indicadora OFF del control dinámico del vehículo	189

Marca	Nombre	Página
	Indicador de advertencia de la llave de acceso	190
	Luz indicadora del inmovilizador	195
	Luces indicadoras de señal de dirección	197
	Luz indicadora de luz de carretera	197
	Luz indicadora de asistencia de luz de carretera (verde) (de equiparse)	197
	Testigo de aviso del nivelador automático del haz de los faros	197
	Testigo de aviso del faro LED	197
SRH OFF	Luz indicadora OFF de faros con respuesta al volante	197
SRH	Testigo de aviso de faros con respuesta al volante	197
	Luz indicadora de luz antiniebla delantera	198

Marca	Nombre	Página
	Luz indicadora de luz antiniebla trasera (de equiparse)	198
	Luz indicadora de faros	197
	Testigo de aviso de presión baja de los neumáticos (de equiparse)	178
	Testigo de aviso del líquido lavaparabrisas	186
A OFF	Luz indicadora OFF del sistema de arranque y parada automático (de equiparse)	198
A	Luz indicadora del sistema de arranque y parada automático (verde) (de equiparse)	198
A	Testigo de aviso del sistema de arranque y parada automático (amarillo) (de equiparse)	198
A	Luz indicadora de Sin actividad detectada en el sistema de arranque y parada automático (de equiparse)	198

Marca	Nombre	Página
	Indicador de advertencia de detección de vehículo trasero Subaru (de equiparse)	199
OFF	Indicador OFF de detección de vehículo trasero Subaru (de equiparse)	199
[I]	Luz indicadora de modo Inteligente (I) (de equiparse)	195
[S]	Luz indicadora del modo Sport (S) (de equiparse)	195
S#	Indicador de modo Sport Sharp (S#) (de equiparse)	195
Norm	Indicador de modo Normal (de equiparse)	196
S	Indicador de modo Sport (de equiparse)	196
S+	Indicador de modo Sport+ (de equiparse)	196
★	Indicador de modo Individual (de equiparse)	196
C	Indicador de modo Comfort (de equiparse)	196

– CONTINÚA –

Marca	Nombre	Página
	Testigo de aviso de superficie de carretera con hielo	199
RAB	Indicador de advertencia de RAB (de equiparse)	199
RAB OFF	Indicador RAB OFF (de equiparse)	199
P OFF	Indicador OFF de la alarma audible del sonar (de equiparse)	200
	Luz indicadora de funcionamiento del sistema de control del conductor (verde) (de equiparse)	200
	Testigo de aviso del sistema de control del conductor (amarillo) (de equiparse)	200
OFF	Luz indicadora OFF del sistema de control del conductor (de equiparse)	200
	Luz indicadora de suspensión temporal del sistema de control del conductor (de equiparse)	200
	Testigo de aviso del sistema de amortiguadores eléctricos (de equiparse)	200

Asientos, cinturones de seguridad y airbags SRS

1-1. Asientos delanteros 33
Asiento manual (de equiparse).....36
Asiento eléctrico (de equiparse).....37
Ajuste de los reposacabezas 42
1-2. Calefacción del asiento (de equiparse) 45
Calefacción del asiento delantero 45
Calefacción del asiento trasero.....45
1-3. Asientos traseros 46
Ajuste de los reposacabezas 47
Plegado del respaldo del asiento trasero.....48
Reposabrazos.....51
1-4. Cinturones de seguridad 52
Consejos de seguridad sobre el cinturón de seguridad 52
Retractor de bloqueo de emergencia (ELR) 54
Retractor de bloqueo automático/de emergencia (ALR/ELR) (de equiparse).....54
Testigo de aviso y avisador acústico del cinturón de seguridad.....55
Testigo de aviso y avisador acústico del cinturón de seguridad trasero.....55
Cómo abrochar el cinturón de seguridad 55
Mantenimiento de los cinturones de seguridad 58
1-5. Pretensores del cinturón de seguridad 58
Cinturón de seguridad con pretensor del cinturón de hombro 59
Cinturón de seguridad con pretensores en el cinturón de hombro y en el cinturón de cadera ...60
Monitores del sistema.....61
Mantenimiento del sistema 61
Precauciones sobre la modificación del vehículo 61
1-6. Recordatorio de asiento trasero 62
1-7. Sistemas de seguridad para niños 63
Aplicaciones de modelos para Australia 63
Precauciones de seguridad 63
Consejos de seguridad para la instalación de sistemas de seguridad para niños 64
Dónde instalar el sistema de seguridad para niños 65
Selección de un sistema de seguridad para niños 68
Solamente para modelos con luz indicadora ON/OFF del airbag delantero del pasajero delantero – Al colocar sistemas de seguridad para niños en el asiento del pasajero delantero 75
Solamente para modelos sin luz indicadora ON/OFF del airbag delantero del pasajero delantero – Al colocar sistemas de seguridad para niños en el asiento del pasajero delantero 77
Instalación de sistemas de seguridad para niños utilizando el cinturón de seguridad 78
Instalación de un asiento elevador o un cojín elevador.....84
Instalación del sistema de seguridad para niños utilizando barras de anclaje ISOFIX.....86
Anclajes de correa superiores 89
1-8. Airbag SRS (airbag del sistema suplementario de seguridad) 90
Precauciones generales con respecto al sistema de airbags SRS 90

Precauciones generales para el sistema de airbags SRS en relación con los accesorios y otros objetos 93
Precauciones generales con respecto al sistema de airbags SRS y los niños 95
Componentes 98
Airbag SRS 102
Funcionamiento del sistema 108
Funcionamiento del airbag SRS en el cojín del asiento 113
Funcionamiento del airbag SRS lateral y el airbag SRS tipo cortina 114
Monitores del sistema de airbags SRS 120
Mantenimiento del sistema de airbags SRS 121
Precauciones sobre la modificación del vehículo 123

1-1. Asientos delanteros

ADVERTENCIA

- **No trate nunca de ajustar la posición del asiento mientras conduce, ya que podría perder el control del vehículo y alguien podría resultar herido.**
- **Antes de ajustar el asiento, asegúrese de que no exista riesgo de atrapar el equipaje, o las manos o los pies de los pasajeros del asiento trasero con el mecanismo de ajuste.**
- **Después de ajustar el asiento, muévalo hacia delante y hacia atrás para asegurarse de que quede bloqueado firmemente. Si el asiento no queda firmemente bloqueado, podría moverse, o el cinturón de seguridad podría no funcionar adecuadamente.**
- **No coloque objetos debajo de los asientos delanteros. Estos podrían interferir el bloqueo de los asientos delanteros causando así un accidente.**
- **Los cinturones de seguridad ofrecen la máxima protección cuando el ocupante está debidamente sentado y en posición vertical sobre el asiento. Para reducir el riesgo de deslizarse por debajo del cinturón en caso de colisión, los respaldos de los asientos delanteros deberán estar siempre en posición vertical mientras el vehículo está en marcha. Si los respaldos de los asientos delanteros no están en posición vertical, en el caso de un choque, aumentará el riesgo de que el ocupante se deslice por debajo del cinturón de cadera y que el cinturón presione fuertemente el abdomen, pudiendo provocar lesiones graves o incluso mortales.**
- **Los airbags SRS se despliegan con velocidad y fuerza considerables. Los ocupantes que no estén sentados adecuadamente al desplegarse el airbag SRS podrían sufrir lesiones muy graves. Debido a que el airbag SRS necesita espacio suficiente para el despliegue, el conductor debe sentarse siempre en posición vertical y recostado en el respaldo, lo más alejado posible del volante mientras mantiene un control total del vehículo y el pasajero delantero deberá mover el asiento lo más atrás posible, sentarse en posición vertical y recostado en el respaldo.**

ADVERTENCIA

Los niños de 12 años o menos o con una altura de 1,5 m (4 pies, 11 pulgadas) o inferior deben ir siempre debidamente asegurados en el asiento TRASERO en un sistema de seguridad para niños o utilizando el cinturón de seguridad, según sea apropiado para la edad, altura y peso del niño. El airbag SRS se despliega con fuerza y velocidad considerables, pudiendo causar lesiones o incluso la muerte del niño,

– CONTINÚA –

especialmente si tiene 12 años o menos o una altura de 1,5 m (4 pies, 11 pulgadas) o inferior y no está debidamente asegurado o sin asegurar. Debido a que los niños son más débiles y pesan menos que los adultos, el riesgo de sufrir daños debido al despliegue es mayor.

Asegure TODOS los tipos de sistemas de seguridad para niños (incluyendo los asientos para niños orientados hacia delante) siempre en los asientos TRASEROS.

NUNCA INSTALE UN SISTEMA DE SEGURIDAD PARA NIÑOS EN EL ASIENTO DEL PASAJERO DELANTERO. SI LO HICIESE, EL NIÑO QUEDARÍA EXPUESTO A RIESGOS DE LESIONES GRAVES O LA MUERTE, AL QUEDAR SU CABEZA DEMASIADO CERCA DEL AIRBAG SRS.

Las estadísticas de accidentes de automóviles indican que la seguridad de los niños es considerablemente mayor cuando viajan debidamente asegurados en el asiento trasero en comparación al asiento delantero. Para consultar las instrucciones y las precauciones relacionadas con los sistemas de seguridad para niños, consulte "Sistemas de seguridad para niños" ☞P63.

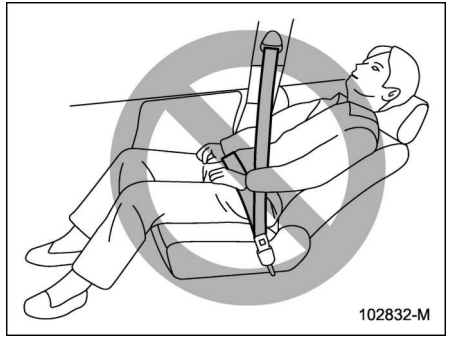

⚠ ADVERTENCIA

Para evitar que el pasajero se deslice por debajo del cinturón de seguridad en el caso eventual de una colisión, siempre deje el respaldo del asiento en posición vertical mientras el vehículo está en movimiento. Asimismo, tampoco coloque objetos tales como un cojín, entre el pasajero y el respaldo del asiento. Si lo hace, aumentará el riesgo de deslizarse por debajo del cinturón de cadera y de que el cinturón se deslice por encima del abdomen, existiendo en ambos casos el riesgo de lesiones graves o incluso mortales.

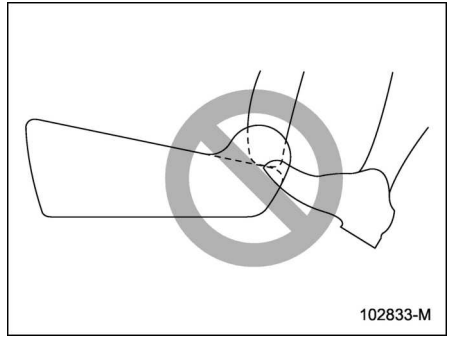

⚠ ADVERTENCIA

No permita que los pasajeros de los asientos traseros descansen los pies entre el respaldo del asiento delantero y el cojín del asiento. De lo contrario, se podría interferir en el correcto funcionamiento de los siguientes sistemas y podrían producirse lesiones graves.

- Sistema de detección de ocupantes
- Airbag SRS lateral
- Airbag SRS en el cojín del asiento

- **Calefacción del asiento delantero (de equiparse)**
- **Asiento eléctrico**

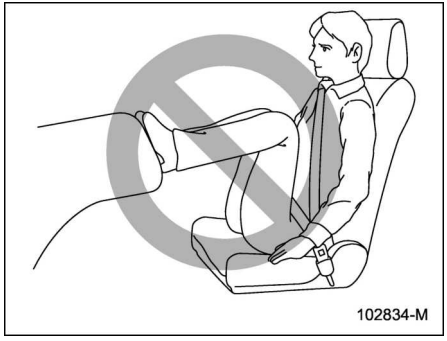

ADVERTENCIA

No presione el tablero de instrumentos con los pies. De hacerlo, podría evitar el correcto funcionamiento de la función de detección de ocupantes del sistema del airbag SRS, con posible resultado de lesiones graves o mortales en caso de accidente.

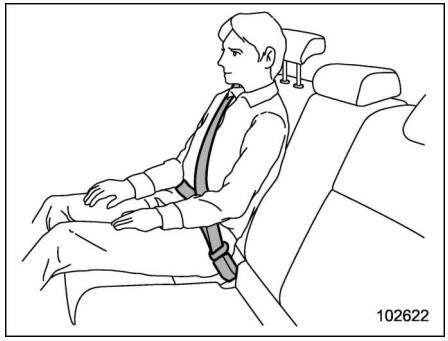

ADVERTENCIA

Los cinturones de seguridad ofrecen la máxima protección cuando el ocupante está debidamente sentado y en posición vertical sobre el asiento. No ponga almohadillas ni otros materiales entre los ocupantes y los respaldos o los cojines del asiento. Si lo hace, aumentará el riesgo de deslizarse por debajo del cinturón de cadera y de que el cinturón se deslice por encima del abdomen, existiendo en ambos casos el riesgo de lesiones graves o incluso mortales.

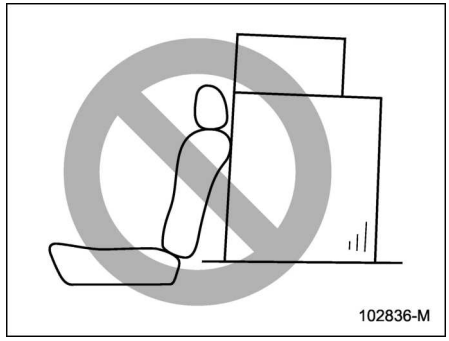

ADVERTENCIA

No apile nunca equipajes ni carga por encima de los respaldos, ya que corre el riesgo de que sean despedidos con fuerza hacia adelante y provocar lesiones a los pasajeros en el caso eventual de una parada brusca o un accidente.

– CONTINÚA –

■ Asiento manual (de equiparse)

▼ Ajuste hacia adelante y hacia atrás

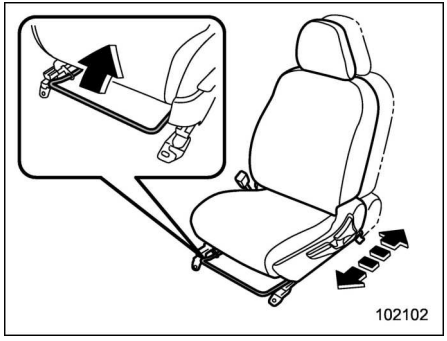

1. Para ajustar, siéntese en el asiento.
2. Tire de la palanca hacia arriba, haga deslizar el asiento hasta que éste quede en la posición deseada y a continuación, libere la palanca.
3. Intente mover el asiento hacia adelante y hacia atrás para comprobar que haya quedado firmemente asegurado.

▼ Reclinación del respaldo del asiento

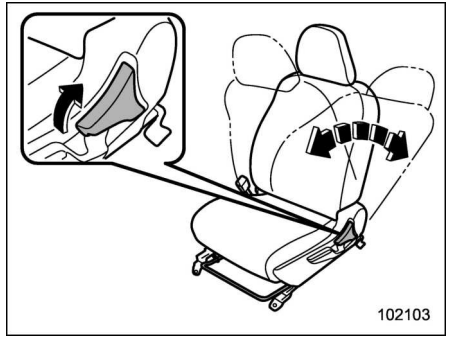

1. Tire de la palanca de reclinación hacia arriba, ajuste el respaldo del asiento hasta que éste quede en la posición deseada y a continuación, libere la palanca.
2. Asegúrese de que el respaldo del asiento esté firmemente asegurado.

Al tirar de la palanca, el respaldo del asiento colocado en posición reclinada podría saltar hacia arriba repentinamente y con fuerza. Mientras accione la palanca para volver a colocar el respaldo del asiento en la posición original, sujete ligeramente el respaldo del asiento para hacerlo regresar de manera gradual.

▼ Ajuste de la altura del cojín del asiento (asiento del conductor)

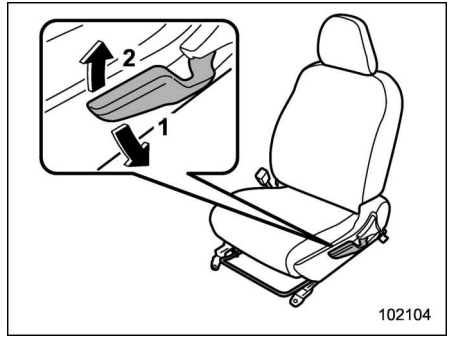

1 Cuando se empuje la palanca hacia abajo, el asiento descenderá.
2 Cuando se tire de la palanca hacia arriba, el asiento subirá.

Podrá ajustar la altura del asiento accionando la palanca de ajuste del cojín del asiento hacia arriba o hacia abajo.

■ Asiento eléctrico (de equiparse)

▼ Asiento del conductor

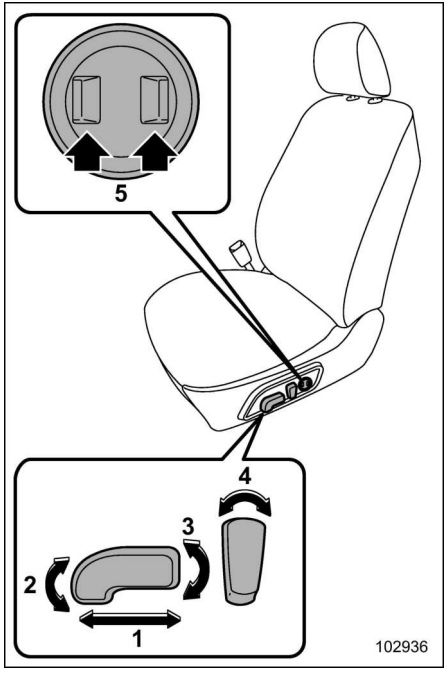

1 **Interruptor de control de posición del asiento hacia delante/atrás**
Para ajustar el asiento hacia delante o hacia atrás, mueva el interruptor de control hacia delante o hacia atrás.
Durante el ajuste hacia delante/atrás del asiento no se podrá ajustar el ángulo ni la altura del cojín del asiento.

2 **Interruptor de control del ángulo del cojín del asiento**
Para ajustar el ángulo del cojín del asiento, mueva hacia arriba o abajo el extremo delantero del interruptor de control.

3 **Interruptor de control de la altura del asiento**
Para ajustar la altura del asiento, mueva hacia arriba o abajo el extremo trasero del interruptor de control.

4 **Interruptor de control del ángulo del respaldo (reclinación)**
Para ajustar el ángulo del respaldo, mueva el interruptor de control.

5 **Interruptor de control del soporte lumbar**
Para aumentar el apoyo en la parte baja de la espalda, presione el lado delantero del interruptor. Para reducir el apoyo en la parte baja de la espalda, presione el lado posterior del interruptor.

▼ Asiento del pasajero delantero

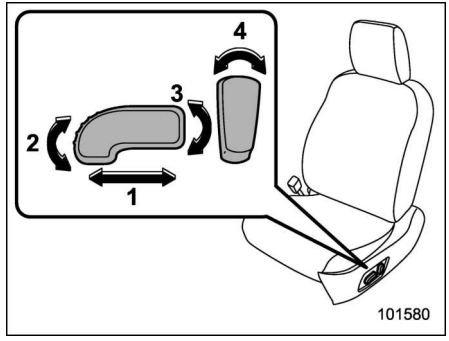

1 **Interruptor de control de posición del asiento hacia delante/atrás**
Para ajustar el asiento hacia delante o hacia atrás, mueva el interruptor de control hacia delante o hacia atrás.

2 **Interruptor de control del ángulo del cojín del asiento**
Para ajustar el ángulo del cojín del asiento, mueva hacia arriba o abajo el extremo delantero del interruptor de control.

3 **Interruptor de control de la altura del asiento**
Para ajustar la altura del asiento, mueva hacia arriba o abajo el extremo trasero del interruptor de control.

4 **Interruptor de control del ángulo del respaldo (reclinación)**
Para ajustar el ángulo del respaldo, mueva el interruptor de control.

– CONTINÚA –

▼ **Función de memoria del asiento eléctrico del conductor con espejos retrovisores exteriores sincronizados (de equiparse)**

⚠ ADVERTENCIA

- **Para evitar perder el control del vehículo y sufrir lesiones personales, no trate nunca de realizar las operaciones siguientes mientras conduce.**
  - **Ajuste del asiento**
  - **Selección de una posición de asiento registrada**
- **Antes de ajustar el asiento o de seleccionar una posición de asiento registrada, asegúrese de que no exista riesgo de atrapar el equipaje, o las manos o los pies de los pasajeros del asiento trasero con el mecanismo de ajuste.**
- **La memorización de la posición del asiento ha finalizado. Antes de ajustar la posición del asiento, verifique que la palanca selectora esté en la posición "P" y que el freno de estacionamiento esté aplicado. No empiece a conducir hasta que el asiento esté completamente posicionado.**
- **Si se produce alguna condición inusual o fallo de funcionamiento durante el proceso de memorización de la posición del asiento, deténgalo llevando a cabo cualquiera de los siguientes procedimientos.**
  - **Accione uno de los interruptores del asiento eléctrico.**
  - **Pulse el botón "SET".**
  - **Pulse el botón "1" o "2".**
  - **Accione el interruptor de control del espejo retrovisor exterior.**

Registre la posición del asiento con el botón "1" o "2" o con cualquiera de los mandos de llave.

Pueden registrarse las siguientes posiciones de memoria.

- Posición longitudinal del asiento (adelante/atrás)
- Ángulo del respaldo del asiento
- Ángulo del cojín del asiento
- Altura del asiento
- Ángulo de los espejos retrovisores exteriores
- Ángulo de los espejos retrovisores exteriores del lado del pasajero cuando está en funcionamiento la inclinación hacia abajo para la marcha atrás.

NOTA

La posición del asiento también puede recuperarse con la información del usuario del sistema de control del conductor. Para ello, lleve a cabo el registro del usuario en los ajustes del sistema de control del conductor. Consulte "Sistema de control del conductor" ☞P232.

▽ **Registro de la posición de memoria con el botón "1" o "2"**

1. Ajuste la posición del asiento y de los espejos retrovisores exteriores en las siguientes condiciones.
   - El freno de estacionamiento está aplicado.
   - El interruptor de encendido está en la posición "ON".
   - La palanca selectora está en la posición "P".

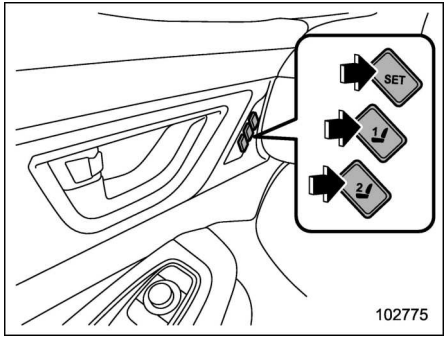

2. Registre las posiciones ajustadas llevando a cabo uno de los siguientes procedimientos.
   - Pulse el botón “SET” y, a continuación, pulse “1” o “2” hasta que suene un pitido en menos de 5 segundos.
   - Mientras mantiene pulsado el botón “SET”, pulse “1” o “2” hasta que suene un pitido en menos de 5 segundos.

Sonará un pitido una vez y la posición del asiento y el ángulo de los espejos retrovisores exteriores quedará registrado.

NOTA

Si registra una nueva posición para el mismo botón, se elimina la posición de memoria anteriormente registrada.

▽ **Registro del ángulo de inclinación hacia abajo de los espejos retrovisores para la marcha atrás con el botón “1” o “2”**

⚠ PRECAUCIÓN

Cuando registre el ángulo de inclinación hacia abajo de los espejos retrovisores para la marcha atrás, pise el pedal del freno.

1. Coloque la palanca selectora en la posición “R”; el ángulo del espejo retrovisor exterior del lado del pasajero se ajustará a la posición de inclinación hacia abajo para la marcha atrás.
2. Ajuste el ángulo del espejo retrovisor exterior del lado del pasajero. Para más detalles relacionados con los ajustes, consulte “Interruptor de los espejos retrovisores con control remoto” ☞P261.
3. Coloque la palanca selectora en la posición “P”; el ángulo de los espejos retrovisores exteriores regresará a la posición original.
4. Registre las posiciones ajustadas llevando a cabo uno de los siguientes procedimientos.
   - Pulse el botón “SET” y, a continuación, pulse “1” o “2” hasta que suene un pitido en menos de 5 segundos.
   - Mientras mantiene pulsado el botón “SET”, pulse “1” o “2” hasta que suene un pitido en menos de 5 segundos.

Sonará un pitido una vez y se registrará la posición del asiento y el ángulo de los espejos retrovisores exteriores del lado del pasajero.

NOTA

- **Los espejos retrovisores exteriores volverán a sus posiciones originales aproximadamente 9 segundos después de mover la palanca selectora a cualquier posición distinta de “R”.**
- **El ajuste de fábrica (predeterminado) para esta función está ajustado para el espejo retrovisor del lado del pasajero delantero. El ajuste del funcionamiento del retrovisor del lado del conductor puede cambiarse en un concesionario SUBARU. Le recomendamos ponerse en contacto con un concesionario SUBARU para obtener información detallada.**

– CONTINÚA –

▽ **Registro de la posición de memoria con un mando de llave de acceso**

1. Al realizar el ajuste de la posición de memoria se deben respetar las condiciones siguientes.
   - El freno de estacionamiento está aplicado.
   - El interruptor de encendido está en la posición “OFF”.
   - La palanca selectora está en la posición “P”.

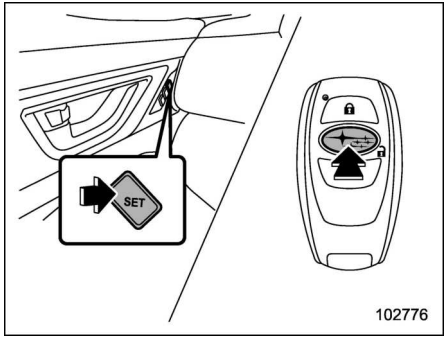

2. Sujete el mando de la llave de acceso y mantenga pulsado el botón “SET”. A continuación pulse el botón “🔒” del mando de la llave de acceso.

Sonará un pitido una vez y la posición del asiento y el ángulo de los espejos retrovisores exteriores quedará registrado.

NOTA

Al registrar la posición del asiento, lleve con usted la llave de acceso que desea registrar. El registro podría no funcionar si lleva 2 o más llaves de acceso.

▽ **Registro del ángulo de inclinación hacia abajo de los espejos retrovisores para la marcha atrás con el mando de la llave**

⚠ PRECAUCIÓN

Cuando registre el ángulo de inclinación hacia abajo de los espejos retrovisores para la marcha atrás, pise el pedal del freno.

1. Coloque la palanca selectora en la posición “R”; el ángulo de los espejos retrovisores exteriores se ajustará a la posición de inclinación hacia abajo para la marcha atrás.
2. Ajuste el ángulo de los espejos retrovisores exteriores. Para más detalles relacionados con los ajustes, consulte “Interruptor de los espejos retrovisores con control remoto” ☞P261.
3. Coloque la palanca selectora en la posición “P”; el ángulo de los espejos retrovisores exteriores regresará a la posición original.
4. Coloque el interruptor de encendido en la posición “OFF”.
5. Sujete el mando de la llave de acceso, mantenga pulsado el botón “SET” y, a continuación, pulse el botón “🔒” del mando de la llave de acceso.

Sonará un pitido una vez y se registrará la posición del asiento y el ángulo de los espejos retrovisores exteriores del lado del pasajero.

NOTA

- **Los espejos retrovisores exteriores volverán a sus posiciones originales aproximadamente 9 segundos después de mover la palanca selectora a cualquier posición distinta de “R”.**
- **El ajuste de fábrica (predeterminado) para esta función está ajustado para el espejo retrovisor del lado del pasajero delantero. El ajuste del funcionamiento del retrovisor del lado del conductor puede cambiarse en un concesionario SUBARU. Le recomendamos ponerse en contacto con un concesionario SUBARU para obtener información detallada.**

- **Si registra una nueva posición en el mismo botón, se eliminarán los datos de la posición de memoria anteriormente registrada.**
- **El sistema almacena el ángulo ajustado para los espejos retrovisores durante aproximadamente 45 segundos después de colocar el interruptor de encendido en la posición "OFF". Registre el ángulo de los espejos retrovisores mientras esté activada la función de memoria.**

▽ **Uso de la posición de memoria registrada con el botón "1" o "2"**

ADVERTENCIA

Asegúrese de pulsar el botón correcto para recuperar la posición de memoria registrada. Si el asiento no se encuentra en una posición óptima para usted, podría influir negativamente en su capacidad de conducción y reducir la eficacia del cinturón de seguridad. A su vez, esto podría provocar un accidente con lesiones graves o incluso mortales.

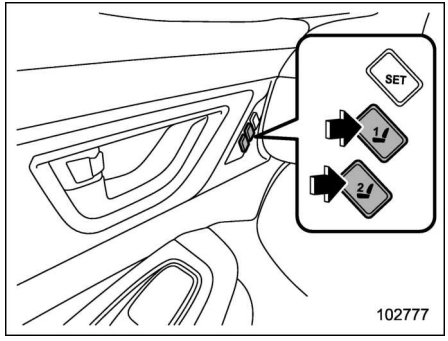

1. Gira el interruptor de encendido a la posición "ON".
2. Coloque la palanca selectora en la posición "P" y aplique el freno de estacionamiento. A continuación pulse el botón "1" o "2".

Sonará un pitido y tanto el asiento como el ángulo de los espejos retrovisores exteriores se ajustarán a la posición registrada.

Cuando la palanca selectora se coloque en la posición "R", los espejos retrovisores exteriores se colocarán en la posición de inclinación hacia abajo para la marcha atrás registrada.

NOTA

- **Con el paso del tiempo, la posición de asiento recuperada puede alterarse debido al uso reiterado de la función.**
- **La posición de asiento recuperada puede verse alterada si continúa intentando mover el asiento registrado en la misma dirección una vez que ya ha llegado al punto máximo de ajuste en cualquiera de las direcciones.**
- **Los datos de la posición de memoria registrada se conservarán en caso de quitar la batería del vehículo.**
- **Si se pulsa el botón "1" o "2" antes de que transcurran 45 segundos después de abrir la puerta del conductor, la posición de memoria registrada se podrá recuperar incluso si el interruptor de encendido está en la posición "OFF".**
- **Si se pulsan los botones "1" y "2" al mismo tiempo, la recuperación de la posición del asiento podría no funcionar.**
- **Si la posición recuperada es la misma que la posición actual del asiento, sonará un pitido dos veces.**

– CONTINÚA –

▽ **Uso de la posición de asiento registrada con el mando de la llave de acceso**

1. Sujete el mando de la llave de acceso registrado.

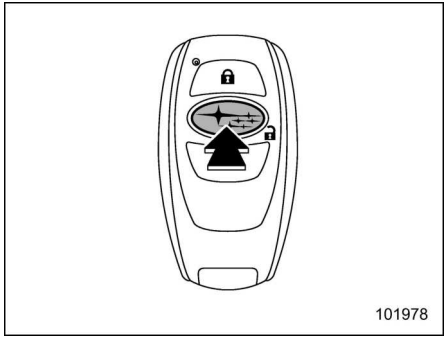

2. Desbloquee la puerta del conductor pulsando el botón "🔓" o sujetando la manija de la puerta.
3. Abra la puerta del conductor.

Sonará un pitido y el asiento se desplazará a la posición registrada.

Cuando la palanca selectora se coloque en la posición "R", los espejos retrovisores exteriores se colocarán en la posición de inclinación hacia abajo para la marcha atrás registrada.

NOTA

- **Si la posición del asiento registrada no puede recuperarse después de realizar los procedimientos anteriores, inténtelo llevando a cabo lo siguiente.**
  (1) Pulse el botón "SET" de la puerta del conductor.
  (2) Pulse el botón "🔒" del mando de la llave de acceso o toque el sensor de bloqueo de puertas para bloquear las puertas.
  (3) Vuelva a llevar a cabo los procedimientos anteriores.
- **Si la función de acceso sin llave está deshabilitada, la posición del asiento no podrá recuperarse agarrando la manija de la puerta del conductor. Sin embargo, la posición del asiento puede recuperarse pulsando el botón "🔓" del mando de la llave de acceso. Para obtener información sobre cómo activar y desactivar la función de acceso sin llave, consulte "Desactivación de la función de acceso sin llave" ☞P138.**
- **Si se registra una nueva posición para el mismo mando de llave de acceso, se borrará la posición del asiento anteriormente registrada.**
- **La recuperación de la posición del asiento podría no funcionar si lleva 2 o más llaves de acceso.**

▽ **Borrado de la posición del asiento registrada con un mando de llave de acceso**

1. Cierre la puerta del conductor.
2. Mientras sostiene el mando de la llave de acceso y pulsa el botón "SET", pulse el botón "🔒" del mando de la llave de acceso.

Sonará un pitido y se borrará la posición del asiento registrada.

NOTA

Después de eliminar la posición del asiento, espere unos instantes antes de registrar una nueva posición del asiento.

■ Ajuste de los reposacabezas

⚠ ADVERTENCIA

- **Nunca conduzca el vehículo sin reposacabezas, ya que han sido diseñados especialmente para reducir el riesgo de lesiones cervicales graves en caso de una colisión en la parte trasera del vehículo. Nunca instale los reposacabezas al revés. Si lo hace, los reposacabezas no fun-**

cionarán del modo previsto. Por consiguiente, cuando desmonte los reposacabezas, deberá volver a instalarlos todos correctamente con el fin de proteger a los ocupantes del vehículo.

- **Todos los ocupantes, incluyendo el conductor, no deberán realizar accionamientos del vehículo o sentarse en algún asiento del vehículo hasta tanto no se encuentren ubicados los reposacabezas en sus respectivas posiciones, con el fin de reducir el riesgo de lesiones cervicales en caso de algún accidente.**
- **Los reposacabezas de los asientos delanteros se han diseñado únicamente para su instalación en los asientos delanteros. Los reposacabezas de los asientos traseros se han diseñado únicamente para su instalación en los asientos traseros. No intente instalar los reposacabezas de los asientos delanteros en los asientos traseros ni los reposacabezas de los asientos traseros en los asientos delanteros.**

NOTA

Solo es posible ajustar el ángulo de los reposacabezas de los asientos delanteros. Cuando instale los reposacabezas de los asientos delanteros, asegúrese de que se pueda ajustar el ángulo de los reposacabezas.

Tanto el asiento del conductor como el asiento del pasajero delantero están equipados con reposacabezas. Ambos reposacabezas se pueden ajustar de la siguiente manera.

▼ **Ajuste de altura del reposacabezas**

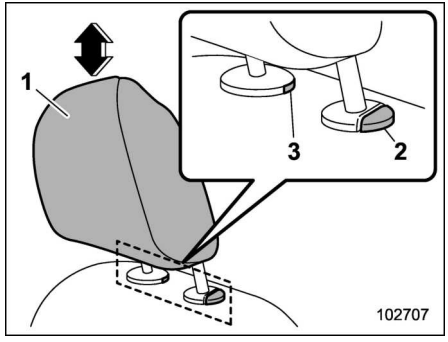

1 Reposacabezas
2 Botón de liberación
3 Botón de extracción

Para levantar:

- De la posición más baja a la 1.ª muesca

Tire del reposacabezas hacia arriba.

- De la 1.ª a la 3.ª muesca

Tire hacia arriba del reposacabezas mientras presiona el botón de liberación situado en la parte superior del respaldo.

Para bajar:

Empuje el reposacabezas hacia abajo mientras presiona el botón de liberación situado en la parte superior del respaldo.

Para desmontar:

Con una llave u otro objeto duro y puntiagudo, presione el botón de extracción y tire del reposacabezas.

Para instalar:

Introduzca el reposacabezas en los orificios ubicados en la parte superior del respaldo del asiento hasta que quede bloqueado.

– CONTINÚA –

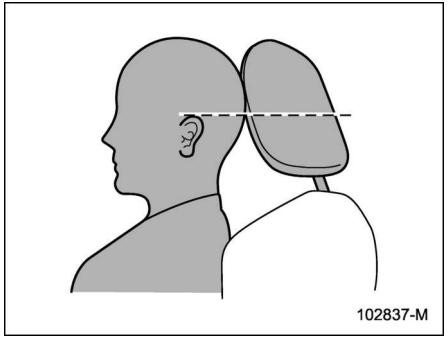

Deberá ajustar cada reposacabezas de manera que el centro quede lo más cerca posible de la parte superior de las orejas del ocupante.

NOTA

No es posible desmontar ni instalar el reposacabezas sin reclinar el respaldo del asiento delantero. Recline el respaldo del asiento delantero y, a continuación, desmonte o instale el reposacabezas.

▼ Ajuste del ángulo del reposacabezas

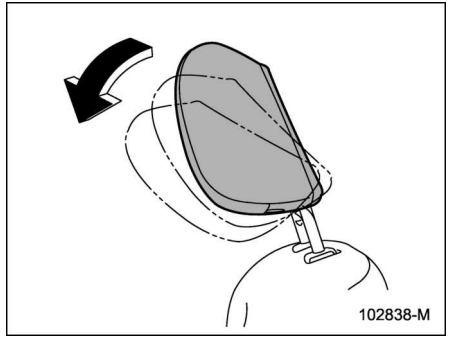

El ángulo del reposacabezas puede ajustarse en varios pasos. Adopte una postura adecuada de conducción y ajuste el reposacabezas a la posición en la que la parte posterior de la cabeza le quede lo más cerca posible del reposacabezas.

Para inclinar:

Incline manualmente el reposacabezas hasta la posición deseada. Se oirá un clic cuando el reposacabezas quede bloqueado.

Para enderezar:

Incline el reposacabezas hacia delante tanto como sea posible en un único movimiento. El reposacabezas volverá automáticamente a la posición totalmente recta. Después, ajuste de nuevo el reposacabezas en la posición deseada.

1-2. Calefacción del asiento (de equiparse)

El calefactor del asiento funciona mientras el interruptor de encendido está en la posición “ON”.

⚠ PRECAUCIÓN

- **No coloque sobre los asientos objetos duros o pesados ni objetos con salientes, y no pinche el asiento con objetos punzantes, tales como alfileres o agujas.**
- **Si se utiliza el calefactor del asiento durante un período de tiempo prolongado, las personas con piel delicada podrán sufrir ligeras quemaduras incluso a temperaturas bajas. Cuando se está utilizando esta calefacción, asegúrese de avisar siempre a la persona que ocupa el asiento.**
- **No coloque objetos aislantes del calor, por ejemplo mantas, almohadillas u otros objetos similares sobre el asiento. Esto podría provocar el recalentamiento del calefactor del asiento.**
- **Una vez que el asiento alcance una temperatura adecuada o antes de abandonar el vehículo, asegúrese de desactivar el calefactor del asiento.**

NOTA

- **El uso del calefactor del asiento durante un período de tiempo prolongado con el motor apagado podría ocasionar la descarga de la batería.**
- **Cuando use la calefacción durante un período de tiempo prolongado, se recomienda ajustarla en la posición MID o LOW. Utilice la posición HIGH solo para calentar rápidamente al comenzar a utilizar la función.**

■ Calefacción del asiento delantero

Ajuste la función de calefacción del asiento delantero en la pantalla de información central. Consulte “Calefacción del asiento delantero” ☞P277.

■ Calefacción del asiento trasero

⚠ PRECAUCIÓN

No intente abrir y cerrar la tapa de la consola central mientras acciona el interruptor del calefactor del asiento trasero. Podría atraparse los dedos con la tapa.

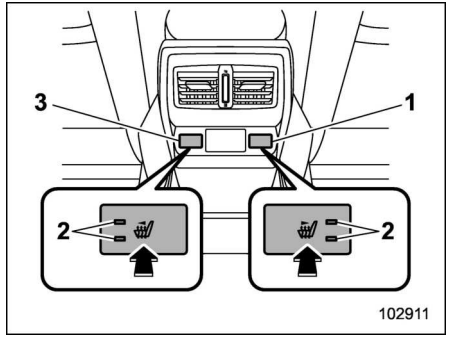

Interruptores de la calefacción del asiento trasero

1 Lado derecho
2 Luces indicadoras
3 Lado izquierdo

Pulse el interruptor del calefactor del asiento trasero. Cada vez que se pulsa el interruptor, el modo cambia tal como se indica a continuación.

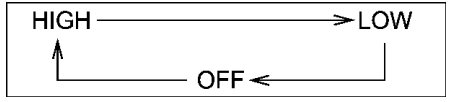

HIGH:
Se encienden 2 luces indicadoras.

– CONTINÚA –

LOW:
Se enciende 1 luz indicadora.
OFF:
Se apagan todas las luces indicadoras.

Si selecciona el modo “HIGH”, el asiento se calentará rápidamente.

NOTA

Solamente los interruptores de la calefacción del asiento delantero retienen su posición de interruptor anterior, incluso si se arranca nuevamente el motor. El interruptor del asiento trasero se restablecerá.

1-3. Asientos traseros

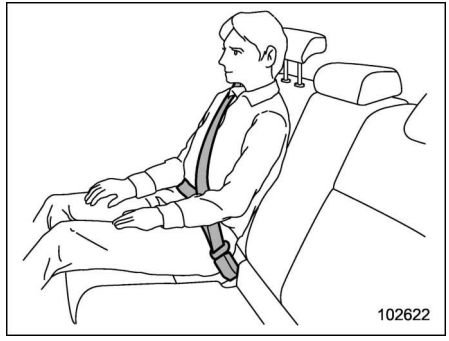

ADVERTENCIA

Los cinturones de seguridad ofrecen la máxima protección cuando el ocupante está debidamente sentado y en posición vertical sobre el asiento. No ponga almohadillas ni otros materiales entre los ocupantes y los respaldos o los cojines del asiento. Si lo hace, aumentará el riesgo de deslizarse por debajo del cinturón de cadera y de que el cinturón se deslice por encima del abdomen, existiendo en ambos casos el riesgo de lesiones graves o incluso mortales.

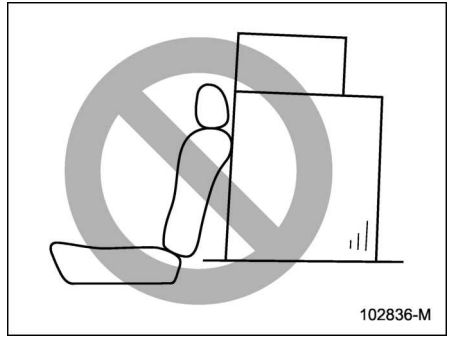

ADVERTENCIA

No apile nunca equipajes ni carga por encima de los respaldos, ya que corre el riesgo de que sean despedidos con fuerza hacia adelante y provocar lesiones a los pasajeros en el caso eventual de una parada brusca o un accidente.

■ Ajuste de los reposacabezas

Tanto los asientos del lado de la ventanilla trasera como el asiento central trasero están equipados con reposacabezas.

⚠ ADVERTENCIA

- **Nunca conduzca el vehículo sin reposacabezas, ya que han sido diseñados especialmente para reducir el riesgo de lesiones cervicales graves en caso de una colisión en la parte trasera del vehículo. Por consiguiente, después de desmontar los reposacabezas, deberá instalarlos todos nuevamente con el fin de proteger a los ocupantes del vehículo.**
- **Todos los ocupantes, incluyendo el conductor, no deberán realizar accionamientos del vehículo o sentarse en algún asiento del vehículo hasta tanto no se encuentren ubicados los reposacabezas en sus respectivas posiciones, con el fin de reducir el riesgo de lesiones cervicales en caso de algún accidente.**

⚠ PRECAUCIÓN

El reposacabezas no se debe utilizar en la posición retraída. Antes de sentarse, levante el reposacabezas hasta la posición extendida.

▼ **Posición de asiento del lado de las ventanillas traseras**

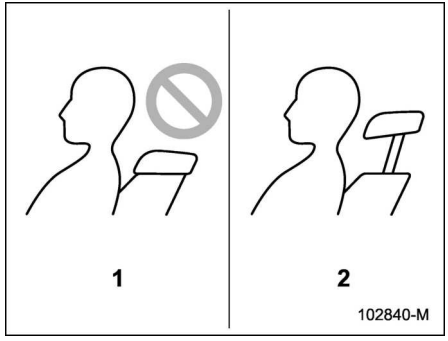

1 Cuando no se utiliza (posición retraída)
2 Cuando se utiliza (posición extendida)

⚠ PRECAUCIÓN

El reposacabezas no se debe utilizar en la posición retraída. Antes de sentarse, levante el reposacabezas hasta la posición extendida.

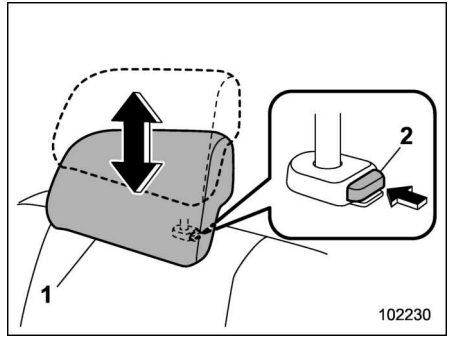

1 Reposacabezas
2 Botón de liberación

Para levantar:

Tire del reposacabezas hacia arriba.

Para bajar:

Empuje el reposacabezas hacia abajo mientras presiona el botón de liberación situado en la parte superior del respaldo.

Para desmontar:

Mientras pulsa el botón de liberación, tire del reposacabezas.

Para instalar:

Instale el reposacabezas en los orificios ubicados en la parte superior del respaldo del asiento hasta que quede bloqueado. Mantenga pulsado el botón de liberación para bajar el reposacabezas.

– CONTINÚA –

Cuando no viaje nadie en los asientos, baje los reposacabezas para mejorar la visión hacia atrás.

▼ **Posición de asiento central trasero**

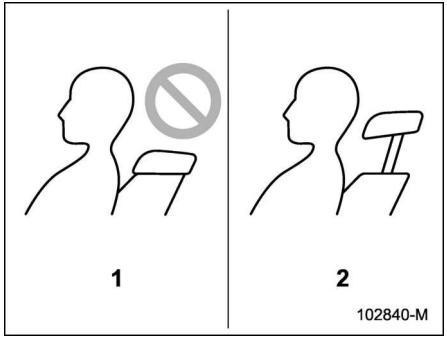

1 Cuando no se utiliza (posición retraída)
2 Cuando se utiliza (posición extendida)

⚠ PRECAUCIÓN

El reposacabezas no se debe utilizar en la posición retraída. Antes de sentarse, levante el reposacabezas hasta la posición extendida.

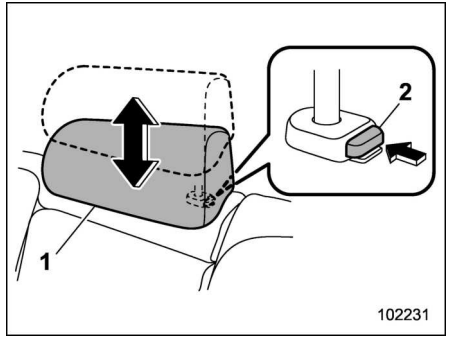

1 Reposacabezas
2 Botón de liberación

Para levantar:

Tire del reposacabezas hacia arriba.

Para bajar:

Empuje el reposacabezas hacia abajo mientras presiona el botón de liberación situado en la parte superior del respaldo.

Para desmontar:

Mientras pulsa el botón de liberación, tire del reposacabezas.

Para instalar:

Instale el reposacabezas en los orificios ubicados en la parte superior del respaldo del asiento hasta que quede bloqueado. Mantenga pulsado el botón de liberación para bajar el reposacabezas.

Cuando no viaje nadie en la posición del asiento central trasero, baje el reposacabezas para mejorar la visión hacia atrás.

■ Plegado del respaldo del asiento trasero

⚠ ADVERTENCIA

- **Cuando pliegue el respaldo, asegúrese de que no hay pasajeros ni objetos en el asiento trasero. De lo contrario, existe el riesgo de lesiones o daños materiales si el respaldo se pliega repentinamente.**
- **No permita nunca que viajen personas en el respaldo plegado del asiento trasero ni en el baúl. Podrían estar expuestas a sufrir lesiones graves o incluso mortales.**
- **Asegure los objetos, especialmente si se trata de objetos largos, para evitar que salgan disparados dentro del vehículo y produzcan lesiones de gravedad en caso de frenar bruscamente, viraje brusco o aceleración rápida.**
- **Cuando coloque nuevamente el respaldo del asiento en su posi-**

ción original, mueva ligeramente el respaldo del asiento para confirmar que esté asegurado firmemente en su lugar. Si el respaldo del asiento no está correctamente asegurado en su lugar original, el respaldo del asiento podría plegarse inesperadamente en caso de frenar bruscamente, o los objetos podrían ser expulsados del baúl, lo cual podría causar graves lesiones e incluso la muerte.

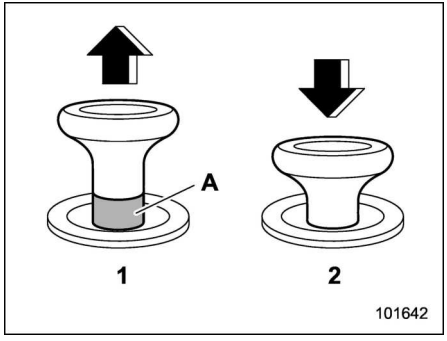

Botón de liberación del bloqueo
1 Desbloqueado
2 Bloqueado
A Marca roja de desbloqueo

ADVERTENCIA

Cuando devuelva el respaldo a su posición original, asegúrese de que no se ve la marca de desbloqueo del botón de liberación del bloqueo. Además, mueva el respaldo para comprobar que está correctamente sujeto en su lugar. Si el respaldo del asiento no está correctamente asegurado en su lugar original, el respaldo del asiento podría plegarse inesperadamente en caso de frenar bruscamente, o los objetos podrían ser expulsados del baúl, lo cual podría causar graves lesiones e incluso la muerte.

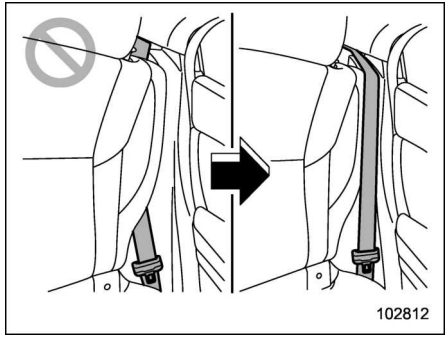

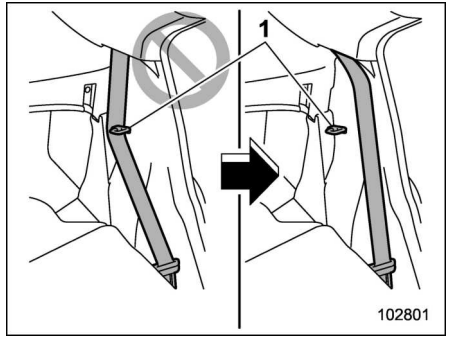

1 Retractor

ADVERTENCIA

Cuando devuelva el respaldo a su posición original, cumpla las siguientes instrucciones. De no hacerlo, podrían producirse lesiones graves o un accidente debido a un funcionamiento deficiente del cinturón de seguridad.

- **El cinturón de seguridad no debe quedar atrapado en el asiento y debe estar totalmente visible.**
- **El cinturón de seguridad no debe pasar por detrás del retractor del respaldo.**

– CONTINÚA –

⚠ PRECAUCIÓN

No cuelgue equipajes etc. en el retractor. Existe riesgo de que el respaldo no pueda fijarse correctamente en su lugar. Si esto sucede, podría provocar un accidente.

1. Baje los reposacabezas.

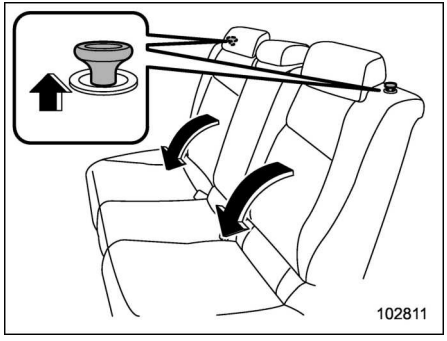

2. Desbloquee el respaldo del asiento tirando del botón de liberación del bloqueo y pliéguelo hacia delante.

Para devolver el respaldo a su posición original, levante el respaldo hasta que quede asegurado en su lugar y luego asegúrese de que la marca de desbloqueo del botón de liberación del bloqueo ya no se ve.

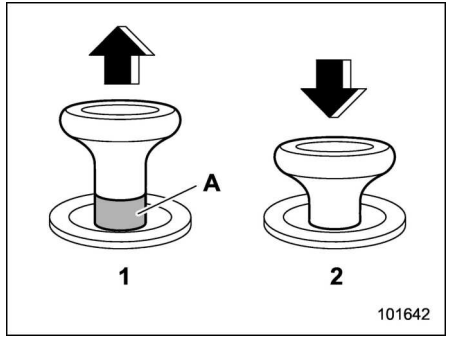

Botón de liberación del bloqueo

1 Desbloqueado
2 Bloqueado
A Marca roja de desbloqueo

▼ Restablecimiento de la posición del respaldo trasero

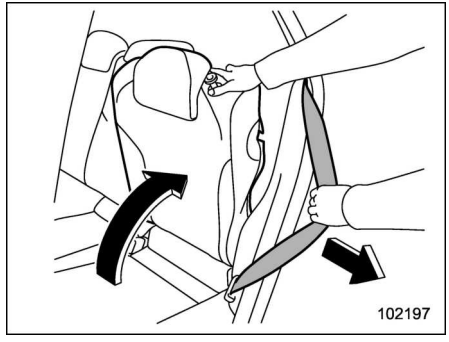

⚠ ADVERTENCIA

- **Cuando vuelva a colocar el respaldo en su posición original, tome las siguientes precauciones.**

  De no tenerse en cuenta estas precauciones, se puede dañar el cinturón de seguridad, reducir su eficacia y provocar posibles lesiones graves.
- **Cuando vuelva a colocar el respaldo en su posición original, saque el cinturón de seguridad hacia el exterior del vehículo de modo que no quede atrapado entre el respaldo y el embellecedor.**

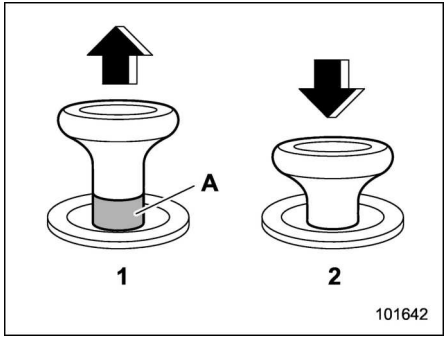

Botón de liberación del bloqueo
1 Desbloqueado
2 Bloqueado
A Marca roja de desbloqueo

Para devolver el respaldo a su posición original, levante el respaldo hasta que quede asegurado en su lugar y luego asegúrese de que la marca de desbloqueo del botón de liberación del bloqueo ya no se ve.

ADVERTENCIA

Cuando devuelva el respaldo a su posición original, asegúrese de que no se ve la marca de desbloqueo del botón de liberación del bloqueo. Mueva el respaldo hacia delante y hacia atrás para confirmar que está fijado con seguridad en su lugar. Si el respaldo no está bien sujeto puede plegarse repentinamente en caso de frenar bruscamente o pueden salirse de la zona de equipajes objetos que podrían causar lesiones graves o mortales.

Reposabrazos

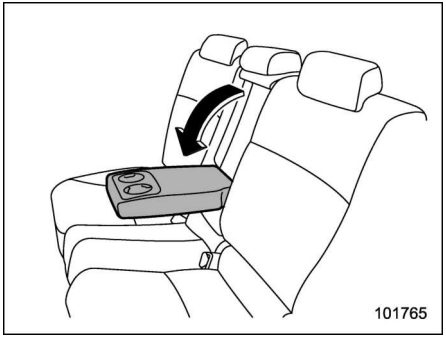

Para usar el reposabrazos, tire del borde superior del mismo.

ADVERTENCIA

- **Asegúrese de que los pasajeros de los asientos traseros lleven puesto el cinturón de seguridad antes de bajar el reposabrazos. Si los pasajeros del asiento trasero se abrochan el cinturón de seguridad tras bajar el reposabrazos, los cinturones de seguridad no podrán proporcionar su máximo grado de sujeción, lo cual podría ser causa de lesiones graves.**
- **Para evitar lesiones graves, los pasajeros no deben sentarse en el reposabrazos central.**

1-4. Cinturones de seguridad

■ Consejos de seguridad sobre el cinturón de seguridad

⚠ ADVERTENCIA

- **Todos los ocupantes del vehículo deben abrocharse los respectivos cinturones de seguridad ANTES de que el vehículo inicie la marcha. En caso contrario, existe el riesgo de que se produzcan lesiones graves en caso de frenar repentinamente o durante algún accidente.**
- **Todos los cinturones de seguridad deben estar cómodamente apretados para ofrecer una protección total. Los cinturones flojos no serán eficaces para evitar o reducir lesiones.**
- **Cada uno de los cinturones de seguridad debe utilizarse sólo para una persona. Nunca debe utilizarse un cinturón de seguridad para más de una persona, aunque sean niños. De lo contrario, en caso de accidente podrán ocurrir lesiones graves o incluso mortales.**
- **Cambie todos los conjuntos de los cinturones de seguridad, incluyendo los retractores y demás partes de los mismos si han sido utilizados durante un accidente grave. Aunque no pueda verse daño alguno a simple vista, es necesario cambiar todo el conjunto.**
- **Al sustituir el cinturón de seguridad, el nuevo cinturón de seguridad debe ser del tipo aprobado y diseñado para la instalación en la misma posición que la del cinturón de seguridad sustituido.**
- **Cuando utilice el cinturón de seguridad, introduzca la lengüeta en la hebilla correcta. De lo contrario, en caso de accidente podrán ocurrir lesiones graves o incluso mortales.**
- **No abroche su cinturón de seguridad con un niño ubicado en sus rodillas. De lo contrario, en caso de accidente podrán ocurrir lesiones graves o incluso mortales.**
- **No utilice nunca un cinturón retorcido o invertido. En caso de accidente, esto puede aumentar el riesgo o la gravedad de las lesiones.**
- **Mantenga el cinturón de cadera tan bajo como sea posible sobre sus caderas. En caso de un choque, esto hará que el cinturón presione fuertemente los huesos de las caderas, más fuertes, en lugar de presionar el abdomen, más débil.**
- **Los cinturones de seguridad ofrecen la máxima protección cuando el ocupante está debidamente sentado y en posición vertical sobre el asiento. Para reducir el riesgo de deslizarse por debajo del cinturón en caso de colisión, los respaldos de los asientos delanteros deberán estar siempre en posición vertical mientras el vehículo está en marcha. Si los respaldos de los asientos delanteros no están en posición vertical, en el caso de un choque, aumentará el riesgo de que el ocupante se deslice por debajo del cinturón de cadera y que el cinturón presione fuertemente el abdomen, pudiendo provocar lesiones graves o incluso mortales.**

- **No ponga almohadillas ni otros materiales entre los ocupantes y los respaldos o los cojines del asiento. Si lo hace, aumentará el riesgo de deslizarse por debajo del cinturón de cadera y de que el cinturón se deslice por encima del abdomen, existiendo en ambos casos el riesgo de lesiones graves o incluso mortales.**

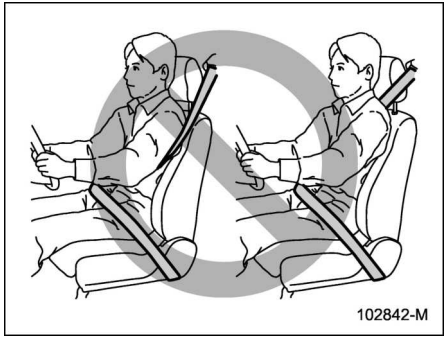

ADVERTENCIA

No coloque el cinturón de hombro debajo del brazo o detrás de la espalda. En caso de accidente, esto puede aumentar el riesgo o la gravedad de las lesiones.

PRECAUCIÓN

Las partes metálicas del cinturón de seguridad podrían calentarse considerablemente si se deja el vehículo cerrado bajo el sol, y producir quemaduras al ocupante. Tenga cuidado de no tocar estas partes hasta que se enfríen.

▼ Bebés o niños pequeños

Utilice un sistema de seguridad para niños adecuado para el vehículo. Consulte “Sistemas de seguridad para niños” ☞P63.

▼ Niños

ADVERTENCIA

Los niños de 12 años o menos o con una altura de 1,5 m (4 pies, 11 pulgadas) o inferior deben ir siempre debidamente asegurados en el asiento TRASERO en un sistema de seguridad para niños o utilizando el cinturón de seguridad, según sea apropiado para la edad, altura y peso del niño. El airbag SRS se despliega con fuerza y velocidad considerables, pudiendo causar lesiones o incluso la muerte del niño, especialmente si tiene 12 años o menos o una altura de 1,5 m (4 pies, 11 pulgadas) o inferior y no está debidamente asegurado o sin asegurar. Debido a que los niños son más débiles y pesan menos que los adultos, el riesgo de sufrir daños debido al despliegue es mayor.

Asegure TODOS los tipos de sistemas de seguridad para niños (incluyendo el sistema de seguridad para niños orientado hacia delante) siempre en los asientos TRASEROS.

NUNCA INSTALE UN SISTEMA DE SEGURIDAD PARA NIÑOS EN EL ASIENTO DEL PASAJERO DELANTERO. SI LO HICIESE, EL NIÑO QUEDARÍA EXPUESTO A RIESGOS DE LESIONES GRAVES O LA MUERTE, AL QUEDAR SU CABEZA DEMASIADO CERCA DEL AIRBAG SRS.

Las estadísticas de accidentes de automóviles indican que la seguri-

– CONTINÚA –

dad de los niños es considerablemente mayor cuando viajan debidamente asegurados en el asiento trasero en comparación al asiento delantero. Para consultar las instrucciones y precauciones relacionadas con el sistema de seguridad para niños, consulte "Sistemas de seguridad para niños" ☞P63.

Si el niño es demasiado grande para el sistema de seguridad para niños, siéntelo en el asiento trasero, debidamente protegido mediante los cinturones de seguridad. Nunca permita que los niños permanezcan de pie o de rodillas en el asiento.

Los cinturones de seguridad están diseñados asumiendo su uso para ocupantes con contextura de adultos. Si la parte del hombro del cinturón de seguridad queda por delante de la cara o el cuello del niño, acerque el niño a la hebilla del cinturón para conseguir el ajuste correcto del cinturón del hombro. Es necesario prestar atención para asegurarse de que el cinturón quede lo más bajo posible sobre sus caderas, y no sobre su cintura. Si la parte del hombro del cinturón de seguridad no queda correctamente colocada, debe utilizarse un sistema de seguridad para niños. No coloque nunca el cinturón del hombro debajo del brazo del niño o detrás de la espalda del niño.

▼ **Embarazadas**

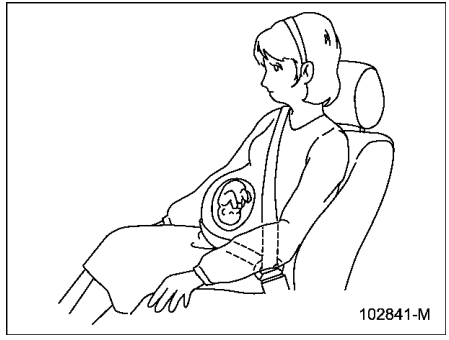

Las embarazadas también deben utilizar el cinturón de seguridad. Se recomienda que consulten a su médico para recomendaciones especiales. El cinturón de cadera debe colocarse tan bajo como sea posible sobre las caderas, y no sobre la cintura.

■ Retractor de bloqueo de emergencia (ELR)

Todos los cinturones de seguridad del vehículo tienen un retractor de bloqueo de emergencia (ELR).

El retractor de bloqueo de emergencia permite un movimiento normal del cuerpo, pero el retractor se bloquea automáticamente en caso de una parada repentina, colisión, o si saca muy rápidamente el cinturón del retractor.

■ Retractor de bloqueo automático/de emergencia (ALR/ELR) (de equiparse)

En el caso de algunos modelos, cada uno de los cinturones de seguridad de los pasajeros traseros dispone de un retractor de bloqueo automático/emergencia (ALR/ELR). El retractor de bloqueo automático/retractor de bloqueo de emergencia funciona normalmente como un retractor de bloqueo de emergencia (ELR). El ALR/ELR cuenta con un modo de bloqueo adicional, el "modo de retractor de bloqueo automático (ALR)", cuya finalidad es la sujeción del sistema de seguridad para niños.

Primero compruebe si los cinturones de seguridad del vehículo disponen de la modalidad ALR. Si se dispone de la modalidad ALR, los cinturones de seguridad funcionarán de la siguiente manera.

Si saca completamente el cinturón de seguridad y lo retrae aunque sea sólo ligeramente, el retractor hará que el cinturón de seguridad quede bloqueado en esa posición y no podrá continuar extendiéndolo. Al volver a enrollar el

cinturón, se escucharán clics indicando que el retractor funciona como ALR. Cuando se retraiga completamente el cinturón de seguridad, la modalidad ALR se cancela y la modalidad ELR se restablece.

En el caso de los modelos con cinturones de seguridad de tipo ALR/ELR, cuando sujete un sistema de seguridad para niños en los asientos traseros utilizando el cinturón de seguridad orientado hacia adelante, el cinturón de seguridad deberá ajustarse en el modo de retractor de bloqueo automático (ALR). Para obtener instrucciones sobre la instalación del sistema de seguridad para niños utilizando un cinturón de seguridad, consulte "Instalación de sistemas de seguridad para niños utilizando el cinturón de seguridad" ☞P78.

Cuando retire el sistema de seguridad para niños, asegúrese de que el retractor se restablezca en la modalidad de retractor de bloqueo de emergencia (ELR) para permitir que el cinturón de seguridad se retraiga completamente.

■ Testigo de aviso y avisador acústico del cinturón de seguridad

Consulte "Testigo de aviso y avisador acústico del cinturón de seguridad" ☞P172.

■ Testigo de aviso y avisador acústico del cinturón de seguridad trasero

Consulte "Testigo de aviso y avisador acústico del cinturón de seguridad trasero" ☞P174.

■ Cómo abrochar el cinturón de seguridad

▼ Cinturones de seguridad delanteros

1. Ajuste la posición del asiento:

Asiento del conductor: Ajuste el respaldo en posición vertical. Procure que el asiento quede lo más alejado posible del volante, pero en una posición que le permita mantener un completo control del vehículo.

Asiento del pasajero delantero: Ajuste el respaldo en posición vertical. Desplace el asiento lo más atrás posible.

2. Siéntese contra el respaldo del asiento.
3. Levante la lengüeta y tire cuidadosamente del cinturón. No permita que se retuerza.
   - Si el cinturón se detiene antes de llegar a la hebilla, recójalo ligeramente y extráigalo con mayor lentitud.
   - Si todavía no consigue desbloquear el cinturón, deje que éste se retraiga ligeramente después de aplicarle un tirón fuerte, y luego extráigalo lentamente otra vez.

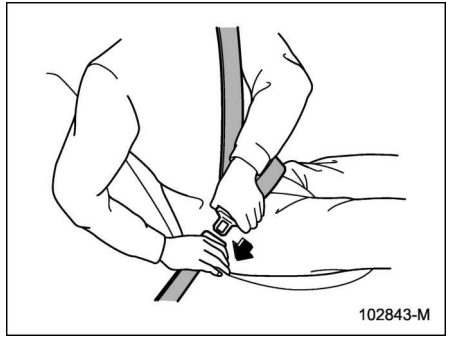

4. Introduzca la lengüeta en la hebilla hasta escuchar un clic.

– CONTINÚA –

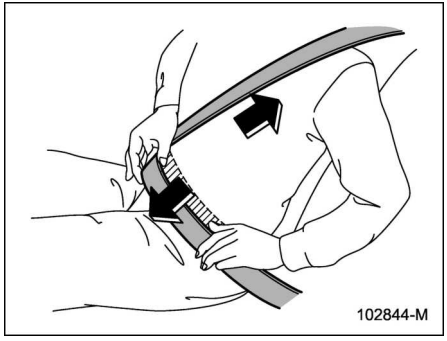

5. Para atirantar la parte de la cadera, tire hacia arriba del cinturón del hombro.
6. Coloque el cinturón de cadera lo más bajo posible sobre las caderas, y no sobre la cintura.

▽ Ajuste de la altura del ancla del cinturón de hombro del asiento delantero

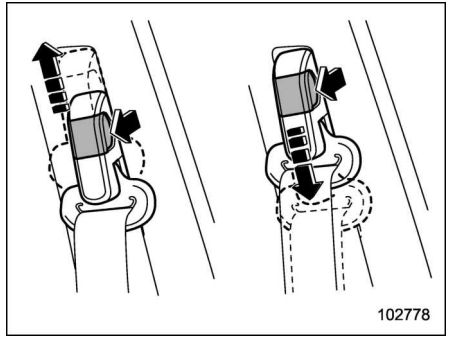

Ajuste la altura del anclaje del cinturón del hombro a la posición más apropiada para el conductor/pasajero delantero. Ajuste siempre la altura del ancla a la posición deseada de manera que el cinturón del hombro pase por el centro del hombro, sin tocar el cuello.

Para levantar:

Tire del botón de liberación y deslice el anclaje hacia arriba.

Para bajar:

Tire del botón de liberación y deslice el ancla hacia abajo.

Tire del ancla hacia abajo para asegurarse que ha quedado debidamente bloqueado.

⚠ ADVERTENCIA

Cuando utilice los cinturones de seguridad, asegúrese de que la parte de hombro del cinturón no pase por el cuello. Si lo hace, ajuste el ancla del cinturón a una posición más baja. Si coloca el cinturón del hombro sobre el cuello, se podrían producir lesiones en el cuello al frenar bruscamente o durante un choque.

▽ Cómo desabrochar el cinturón de seguridad

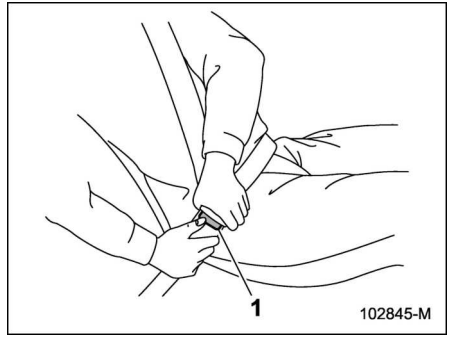

1 Botón

1. Presione el botón en la hebilla.
2. Retraiga el cinturón de seguridad

lentamente para evitar que el cinturón de seguridad se enrede o retuerza.

Antes de cerrar la puerta del vehículo, compruebe que todos los cinturones de seguridad estén correctamente retraídos para evitar que la tira del cinturón de seguridad quede atrapada en la puerta.

▼ Cinturones de seguridad traseros

1. Siéntese contra el respaldo del asiento.
2. Levante la lengüeta y tire cuidadosamente del cinturón. No permita que se retuerza.
   - Si el cinturón se detiene antes de llegar a la hebilla, recójalo ligeramente y extráigalo con mayor lentitud.
   - Si todavía no consigue desbloquear el cinturón, deje que se retraiga ligeramente después de aplicarle un tirón, y vuelva a tirar del mismo lentamente.

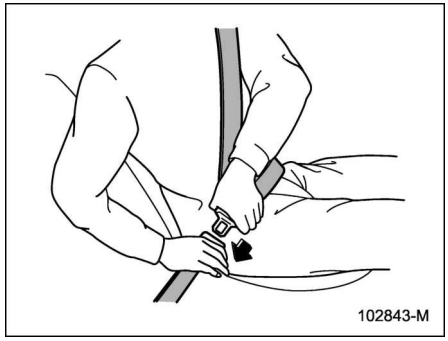

3. Introduzca la lengüeta en la hebilla hasta escuchar un clic.

NOTA

La hebilla del cinturón de seguridad central está marcada con “CENTER”.

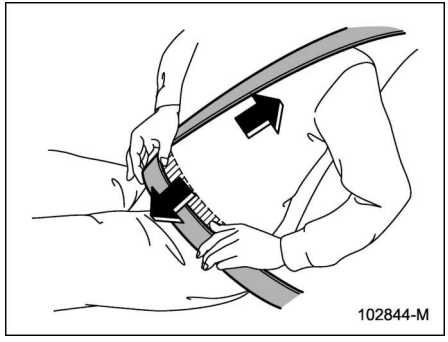

4. Para atirantar la parte de la cadera, tire hacia arriba del cinturón del hombro.
5. Coloque el cinturón de cadera lo más bajo posible sobre las caderas, y no sobre la cintura.

▽ Cómo desabrochar el cinturón de seguridad

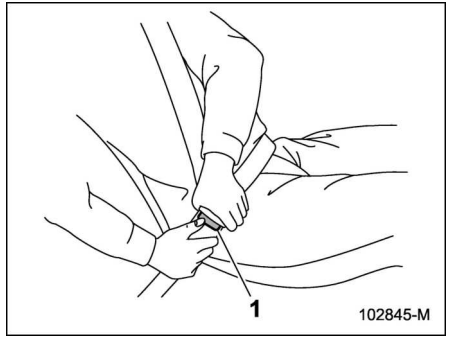

1 Botón

1. Presione el botón en la hebilla.
2. Retraiga el cinturón de seguridad lentamente para evitar que el cinturón de seguridad se enrede o retuerza.

Antes de cerrar la puerta del vehículo, compruebe que todos los cinturones de seguridad estén correctamente retraídos para evitar que la tira del cinturón de seguridad quede atrapada en la puerta.

– CONTINÚA –

■ Mantenimiento de los cinturones de seguridad

Para limpiar los cinturones de seguridad, se recomienda utilizar un jabón suave con agua tibia. Nunca utilice blanqueadores ni trate de teñir el tejido de los cinturones, ya que esto podría afectar gravemente a su resistencia.

Examine periódicamente los cinturones de seguridad y los accesorios, incluyendo la cinta y todos los accesorios para comprobar si presentan posibles muestras de resquebrajaduras, fatiga, cortes, partes desgarradas o dañadas, pernos flojos u otras piezas desgastadas. Cambie los cinturones de seguridad si observa algún daño, aunque éste sea mínimo.

⚠ PRECAUCIÓN

- **Evite contaminar los cinturones de seguridad con ceras, aceites, productos químicos o especialmente el ácido de la batería.**
- **Nunca trate de hacer modificaciones ni cambios que puedan afectar al correcto funcionamiento del cinturón de seguridad.**

1-5. Pretensores del cinturón de seguridad

Los siguientes cinturones de seguridad cuentan con pretensores.

- Cinturón de seguridad del conductor
- Cinturón de seguridad del pasajero delantero
- Cinturones de seguridad del pasajero trasero del lado de la ventanilla (algunos modelos)

Los pretensores del cinturón de seguridad están diseñados para activarse en caso de colisiones frontales y laterales con intensidad de moderada a severa y en un accidente con vuelco*.

*: El sensor de vuelco solamente se incorpora en los modelos para Rusia.

⚠ ADVERTENCIA

- **Para obtener una máxima protección, los ocupantes deben ir sentados en posición vertical, con sus cinturones de seguridad debidamente abrochados. Consulte “Cinturones de seguridad” ☞P52.**
- **No modifique, desmonte ni golpee los retractores de los cinturones de seguridad equipados con pretensores ni el área a su alrededor. Esto podría activar accidentalmente los pretensores del cinturón de seguridad o el sistema podría quedar inoperante, provocando lesiones de gravedad. En los pretensores del cinturón de seguridad no hay piezas que el usuario pueda ajustar. Para realizar el mantenimiento necesario de los retractores del cinturón de seguridad provistos de pretensores del cinturón de seguridad, le recomendamos que consulte a su concesionario SUBARU.**
- **Para desechar los conjuntos del retractor del cinturón de seguridad equipados con pretensores del cinturón de seguridad o para desguazar completamente el vehículo dañado a causa de un choque u otros motivos, le recomendamos consultar con su Concesionario SUBARU.**

NOTA

- **Los pretensores del cinturón de seguridad no han sido diseñados para activarse en impactos leves o en impactos traseros.**
- **Los pretensores están diseñados para funcionar una sola vez. En caso de que se active un pretensor, los conjuntos del retractor del cinturón de seguridad tanto del asiento del conductor como del pasajero delantero deben ser sustituidos únicamente por un concesionario SUBARU autorizado. Cuando reemplace los conjuntos del retractor del cinturón de seguridad, utilice únicamente piezas originales SUBARU.**
- **Si algún cinturón de seguridad equipado con pretensor del cinturón de seguridad no se repliega o no se puede extraer debido a una avería o a la activación del pretensor, le recomendamos ponerse en contacto con su concesionario SUBARU lo más pronto posible.**
- **Si el conjunto del retractor del cinturón de seguridad o la parte circundante ha sufrido algún daño, le recomendamos ponerse en contacto con su concesionario SUBARU lo más pronto posible.**
- **Cuando venda el vehículo, le rogamos que informe al comprador de que el vehículo está equipado con pretensores del cinturón de seguridad. Además, notifique al comprador de los contenidos de esta sección.**

■ Cinturón de seguridad con pretensor del cinturón de hombro

NOTA

Este apartado es aplicable a los siguientes componentes.

- **Cinturón de seguridad del pasajero delantero**
- **Cinturones de seguridad del pasajero trasero del lado de la ventanilla (algunos modelos)**

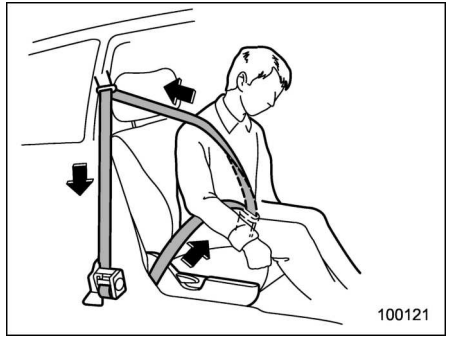

El sensor del pretensor también actúa como se indica a continuación.

- Sensor de impacto delantero
- Sensor de impacto lateral
- Sensor de vuelco (modelos para Rusia)

Si el sensor detecta una fuerza de una magnitud predeterminada durante una colisión frontal o lateral, o durante un vuelco (modelos para Rusia), el retractor tirará rápidamente de cualquier cinturón de seguridad equipado con un pretensor del cinturón de seguridad, con el fin de eliminar la holgura y sujetar al ocupante del asiento de forma más efectiva.

El pretensor del cinturón de seguridad del pasajero trasero del lado de la ventanilla (algunos modelos) incluye un dispositivo reductor de tensión que limita los picos de

– CONTINÚA –

fuerza ejercidos por el cinturón de seguridad sobre el ocupante en caso de colisión.

Al activarse el pretensor del cinturón de seguridad, se escuchará el ruido de activación y se desprenderá una ligera cantidad de humo. Esto es parte del funcionamiento normal y no es perjudicial. Este humo no significa que el vehículo se haya incendiado.

Una vez activado el pretensor del cinturón de seguridad, el retractor permanece bloqueado. Por consiguiente, no se podrá extender ni retraer el cinturón de seguridad, por lo cual deberá reemplazarlo.

- Limitador de fuerza adaptativo (de equiparse)

El pretensor del cinturón de seguridad del pasajero delantero incluye un dispositivo reductor de tensión que limita los picos de fuerza ejercidos por el cinturón de seguridad sobre el ocupante en caso de colisión. El limitador de fuerza adaptativo seleccionará una carga reductora adecuada al tamaño del cuerpo del ocupante en función de lo que detecte el sensor del sistema de detección de ocupantes.

Cinturón de seguridad con pretensores en el cinturón de hombro y en el cinturón de cadera

NOTA

Esta sección corresponde al cinturón de seguridad del conductor.

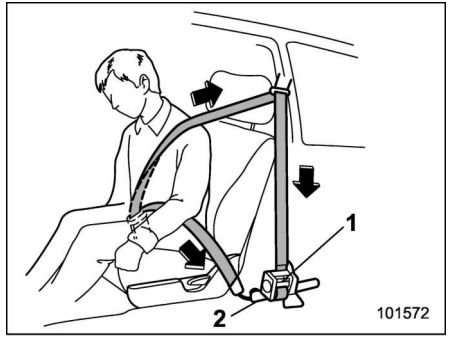

1 Conjunto del retractor del cinturón de seguridad (pretensor del cinturón de hombro y limitador de fuerza adaptativo (de equiparse))
2 Pretensor del cinturón de cadera

El sensor del pretensor también actúa como se indica a continuación.

- Sensor de impacto delantero
- Sensor de impacto lateral
- Sensor de vuelco (modelos para Rusia)

Si el sensor detecta una fuerza de una magnitud predeterminada durante una colisión frontal o lateral, o durante un vuelco (modelos para Rusia), el retractor tirará rápidamente de cualquier cinturón de seguridad equipado con un pretensor del cinturón de seguridad, con el fin de eliminar la holgura y sujetar al ocupante del asiento de forma más efectiva.

El pretensor de los cinturones de seguridad del conductor y del pasajero delantero incluye un dispositivo reductor de tensión que limita los picos de fuerza ejercidos por el cinturón de seguridad sobre el ocupante en caso de colisión.

- Limitador de fuerza adaptativo (de equiparse)

El limitador de fuerza adaptativo del lado del conductor seleccionará una carga reductora para adaptarse al tamaño del cuerpo del ocupante en función de lo que detecte el sensor de posición del asiento del conductor.

- Cuando se activa un pretensor del cinturón de seguridad.

Se escuchará el ruido de activación y se desprenderá una ligera cantidad de humo. Esto es parte del funcionamiento normal y no es perjudicial. Este humo no significa que el vehículo se haya incendiado.

Una vez activado el pretensor del cinturón de seguridad, el retractor permanece bloqueado. Por consiguiente, no se podrá estirar ni retraer el cinturón de seguridad, por lo que deberá reemplazarlo.

■ Monitores del sistema

Un sistema de diagnóstico controla de manera continua el estado del pretensor del cinturón de seguridad mientras el interruptor de encendido se encuentra en la posición “ON”. Los pretensores de los cinturones de seguridad comparten el módulo de control con el sistema del airbag SRS. Por lo tanto, si se produce una avería en el funcionamiento del pretensor del cinturón de seguridad, se encenderá el testigo de aviso del sistema de airbag SRS. Para más detalles, consulte “Monitores del sistema de airbags SRS” ☞P120.

■ Mantenimiento del sistema

⚠ ADVERTENCIA

- **Antes de descartar el conjunto del retractor del cinturón de seguridad o cuando el vehículo es dañado completamente en una colisión, le recomendamos consultar con su concesionario SUBARU.**
- **Si intenta alterar o desconectar las conexiones del sistema podrá producirse la activación accidental del pretensor del cinturón de seguridad y/o airbag SRS o el sistema podrá quedar inoperante, lo cual podría resultar en lesiones de gravedad. No utilice el equipo de prueba eléctrica ni ningún circuito relacionado con los sistemas del pretensor del cinturón de seguridad y del airbag SRS. Para cualquier tarea de servicio del pretensor del cinturón de seguridad, le recomendamos ponerse en contacto con su concesionario SUBARU más cercano.**

⚠ PRECAUCIÓN

Para obtener información sobre la ubicación de los sensores y los módulos de control, consulte “Componentes” ☞P98.

Si se requieren tareas de mantenimiento o reparación en estas partes o cerca de los retractores de los cinturones de seguridad delanteros, le recomendamos que las deje en manos de su concesionario SUBARU autorizado.

NOTA

Si debido a un accidente se daña la parte delantera o lateral del vehículo y queda inoperante el pretensor del cinturón de seguridad, le recomendamos ponerse en contacto con su concesionario SUBARU lo más pronto posible.

■ Precauciones sobre la modificación del vehículo

Cuando desee instalar cualquier accesorio en su vehículo, le recomendamos consultar con su concesionario SUBARU.

⚠ PRECAUCIÓN

No efectúe ninguna de las siguientes modificaciones. Tales modificaciones pueden obstaculizar la operación correcta de los pretensores de los cinturones de seguridad.

- **La instalación de cualquier equipo (barras de casquillo, cabrestantes, quitanieves, placas de deslizamiento, etc.) en el extremo delantero que no sean accesorios originales SUBARU.**

– CONTINÚA –

- **La modificación del sistema de la suspensión y de la estructura del extremo delantero.**
- **Instalación de un neumático de tamaño y construcción diferente a los neumáticos indicados en la placa del vehículo provista en el pilar de la puerta del conductor, o especificados para modelos individuales de vehículos en este Manual del propietario.**

1-6. Recordatorio de asiento trasero

Esta función solicitará al conductor que confirme la presencia de pasajeros y de carga en la parte trasera.

Esta función se activará cuando las puertas traseras se abran o se cierren.

Alerta al conductor mediante mensajes de advertencia en la pantalla del cuadro de instrumentos (LCD en color) y pitidos cuando el interruptor de encendido pasa de la posición “ON” a “OFF”.

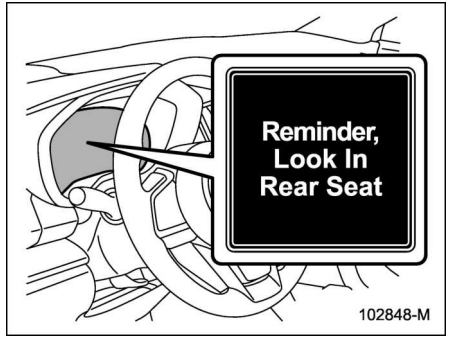

NOTA

- **Esta función no detecta pasajeros y carga en el asiento trasero directamente.**
- **Esta función detecta la apertura y el cierre de las puertas traseras. En esta situación, existe la posibilidad de que se produzca el siguiente fenómeno.**
  - **Puede alertar al conductor aun cuando no haya pasajeros o carga en el asiento trasero.**
  - **Puede no alertar al conductor aunque haya pasajeros y carga en el asiento trasero.**
- **Esta función se puede activar o desactivar en “Ajustes del vehículo”. Para más detalles, consulte “Ajustes del vehículo” ☞P224.**
- **El ajuste ON/OFF no se modificará aunque el interruptor de encendido se gire hasta la posición “OFF”.**
- **El ajuste ON/OFF volverá al valor por defecto si se quita la batería.**

1-7. Sistemas de seguridad para niños

■ Aplicaciones de modelos para Australia

Con respecto a las instrucciones relacionadas con el sistema de seguridad para niños, consulte el suplemento del Manual del propietario.

■ Precauciones de seguridad

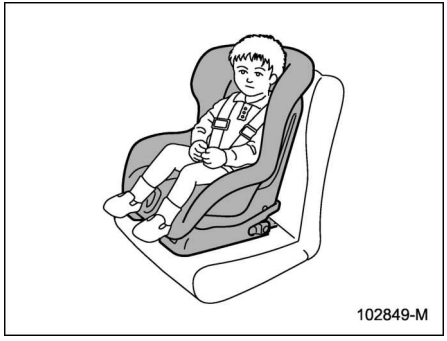

Durante la conducción del vehículo los bebés y niños pequeños de 12 años y menores o con una altura de 1,5 m (4 pies, 11 pulgadas) o inferior siempre deberán utilizar un sistema de seguridad para niños adecuado en el asiento trasero. Utilice sólo el sistema de seguridad adecuado para el niño según su edad y tamaño. Todos los sistemas de seguridad para niños son diseñados para ser fijados a los asientos del vehículo.

Si los sistemas de seguridad para niños no están correctamente instalados en el vehículo, los niños podrían estar expuestos a riesgos graves en caso de accidente. Al instalar un sistema de seguridad para niños, siga cuidadosamente las instrucciones del fabricante.

Las estadísticas de accidentes de automóviles indican que la seguridad de los niños es considerablemente mayor cuando viajan debidamente asegurados en el asiento trasero en comparación al asiento delantero.

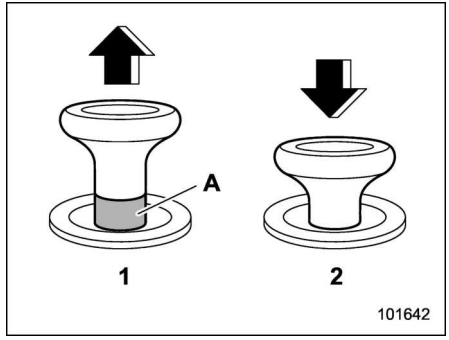

Botón de liberación del bloqueo

1 Desbloqueado
2 Bloqueado
A Marca roja de desbloqueo

⚠ ADVERTENCIA

- **Antes de instalar un sistema de seguridad para niños, compruebe que la marca de desbloqueo del botón de liberación del bloqueo del respaldo no se ve para confirmar que el respaldo del asiento trasero está firmemente sujeto en su posición. Si el respaldo del asiento trasero no está bien sujeto, pueden producirse lesiones graves.**

– CONTINÚA –

- **No deje a niños sin supervisión dentro del coche. Unas temperaturas elevadas dentro del vehículo pueden provocar un golpe de calor, deshidratación y desembocar en lesiones graves o incluso mortales.**

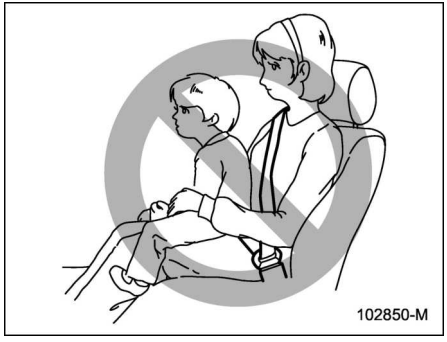

ADVERTENCIA

Durante la marcha del vehículo no permita que algún pasajero lleve a un niño en el regazo o en los brazos. En caso de colisión, el pasajero no podrá proteger adecuadamente al niño (o bebé), que puede lesionarse de gravedad al quedar atrapado entre el pasajero y los objetos del interior del vehículo. Además, si viaja en el asiento delantero y lleva al niño en su regazo o en brazos, el niño quedará expuesto a otro grave peligro. Debido a que el airbag SRS se despliega a una velocidad y fuerza considerables, el niño podría sufrir lesiones graves o incluso mortales.

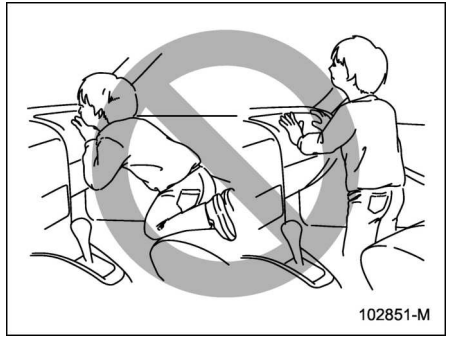

ADVERTENCIA

- **Los niños deberán viajar siempre debidamente asegurados. Nunca deje que el niño se ponga de pie o de rodillas sobre los asientos. El niño que no esté debidamente asegurado podrá salir despedido hacia adelante en caso de accidentes o de paradas repentinas, y sufrir lesiones de gravedad.**
- **No permita nunca que el niño se ponga de pie o de rodillas sobre el asiento del pasajero delantero, ni lleve nunca un niño sobre el regazo o en brazos. El airbag SRS se despliega con una fuerza considerable y puede producir lesiones o incluso la muerte del niño.**

Consejos de seguridad para la instalación de sistemas de seguridad para niños

ADVERTENCIA

- **Los sistemas de seguridad para niños y los cinturones de seguridad podrían calentarse considerablemente si se deja el vehículo cerrado bajo el sol, y podrían causar quemaduras en la piel del niño. Verifique el sistema de seguridad para niños antes de sentar al niño.**
- **Sujete correctamente el sistema de seguridad para niños a los anclajes. Cuando use los anclajes ISOFIX, asegúrese de que no haya objetos extraños alrededor de los anclajes.**

Además, compruebe que los cinturones de seguridad no queden atrapados detrás del sistema de seguridad para niños. Asegúrese de que el sistema de seguridad para niños esté fijado con firmeza. De lo contrario, podría provocar lesiones graves o mortales a los niños u otros pasajeros en caso de frenazo repentino, giro brusco o accidente.

- **No deje sin asegurar en el interior del vehículo un sistema de seguridad para niños. Si el sistema de seguridad para niños no está asegurado podría salir despedido con fuerza dentro del vehículo en el caso de una parada brusca, un viraje repentino o un accidente, y golpear y causar lesiones a los ocupantes así como lesiones de gravedad o incluso mortales al niño.**

PRECAUCIÓN

Cuando instale un sistema de seguridad para niños, siga las instrucciones del fabricante entregadas con el mismo. Después de instalar el sistema de seguridad para niños, cerciórese de que haya quedado asegurado firmemente en su lugar. Si no está sujetado firmemente y con seguridad, aumentará el peligro de que su niño sufra lesiones en caso de un accidente.

Dónde instalar el sistema de seguridad para niños

Las siguientes descripciones se refieren a recomendaciones de SUBARU sobre la posición de instalación en su vehículo del sistema de seguridad para niños.

ADVERTENCIA

- **Varios tipos de sistemas de seguridad para niños pueden ocultar la hebilla del asiento contiguo. Si el ocupante del asiento contiguo no puede abrocharse correctamente el cinturón de seguridad, debe cambiarse de asiento. Si no se puede abrochar el cinturón de seguridad correctamente, existe riesgo de lesiones graves o incluso mortales en caso de frenazo brusco o colisión.**
- **Si no se puede instalar correctamente el sistema de seguridad para niños porque interfiere con el asiento del conductor, coloque el sistema en otro asiento. Si no se puede instalar en otro asiento (distinto del asiento del conductor), ajuste el asiento delantero para que evitar el contacto.**

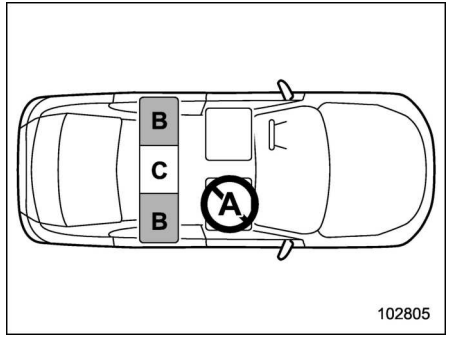

Modelos con volante a la izquierda

– CONTINÚA –

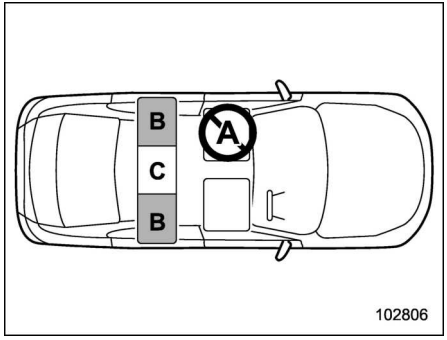

Modelos con volante a la derecha

A: Posición del asiento del pasajero delantero

No instale nunca un sistema de seguridad para niños (incluido un cojín elevador), puesto que el niño quedará expuesto al peligro del airbag del pasajero.

En el caso de los modelos con luz indicadora ON/OFF del airbag delantero del pasajero delantero:

Se puede instalar un sistema de seguridad para niños (incluidos cojines elevadores) en este asiento si es inevitable. Asegúrese de seguir las siguientes instrucciones. Consulte “Solamente para modelos con luz indicadora ON/OFF del airbag delantero del pasajero delantero – Al colocar sistemas de seguridad para niños en el asiento del pasajero delantero” ☞P75.

En el caso de los modelos sin indicador ON/OFF del airbag delantero del pasajero delantero:

En este asiento solamente se pueden instalar sistemas de seguridad para niños orientados hacia delante (incluidos cojines elevadores), y únicamente cuando sea inevitable. Asegúrese de seguir las siguientes instrucciones. Consulte “Solamente para modelos sin luz indicadora ON/OFF del airbag delantero del pasajero delantero – Al colocar sistemas de seguridad para niños en el asiento del pasajero delantero” ☞P77.

B: Asiento trasero, posiciones de asiento del lado de la ventanilla

Posiciones recomendadas para todos los tipos de sistemas de seguridad para niños.

El siguiente equipo se proporciona en estas posiciones para instalar un sistema de seguridad para niños.

- Cinturones de seguridad con retractor de bloqueo de emergencia (ELR)
- Cinturones de seguridad con retractor de bloqueo automático/retractor de bloqueo de emergencia (ALR/ELR) (modelos para Australia)
- Barras de anclaje ISOFIX
- Anclajes de correa superiores

Es posible que no se puedan asegurar firmemente algunos tipos de sistemas de seguridad para niños debido al saliente del cojín del asiento.

En esta posición de asiento, se deberá utilizar sólo un sistema de seguridad para niños que tenga una base inferior que se ajuste perfectamente al contorno del cojín de asiento y que pueda sujetarse firmemente utilizando el cinturón de seguridad.

C: Asiento trasero, posición de asiento central

El cinturón de seguridad ELR se proporciona en esta posición. Es posible que no se puedan asegurar firmemente algunos tipos de sistemas de seguridad para niños debido al saliente del cojín del asiento.

En esta posición de asiento, se deberá utilizar sólo un sistema de seguridad para niños que tenga una base inferior que se ajuste perfectamente al contorno del cojín de asiento y que pueda sujetarse firmemente utilizando el cinturón de seguridad.

Si el sistema de seguridad para niños no queda bien fijado, deberá instalar el sistema de seguridad para niños en uno de los asientos traseros, en la posición de asiento del lado de la ventanilla.

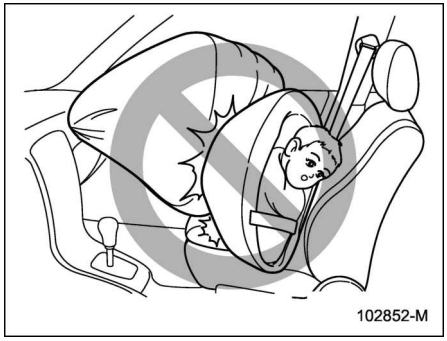

ADVERTENCIA

- **Asegure TODOS los tipos de sistemas de seguridad para niños (incluidos los sistemas de seguridad para niños orientados hacia delante) siempre en los asientos TRASEROS. El airbag SRS se despliega con fuerza y velocidad considerables, pudiendo causar lesiones o incluso la muerte del niño, especialmente si tiene 12 años o menos o una altura de 1,5 m (4 pies, 11 pulgadas) o inferior y no está debidamente asegurado o sin asegurar. Debido a que los niños son más débiles y pesan menos que los adultos, el riesgo de sufrir daños debido al despliegue es mayor. Las estadísticas de accidentes de automóviles indican que la seguridad de los niños es considerablemente mayor cuando viajan debidamente asegurados en el asiento trasero en comparación al asiento delantero.**
- **NUNCA INSTALE UN SISTEMA DE SEGURIDAD PARA NIÑOS EN EL ASIENTO DEL PASAJERO DELANTERO. SI LO HICIESE, EL NIÑO QUEDARÍA EXPUESTO A RIESGOS DE LESIONES GRAVES O LA MUERTE, AL QUEDAR SU CABEZA DEMASIADO CERCA DEL AIRBAG SRS.**
- **Nunca instale un sistema de seguridad para niños en el asiento del pasajero delantero. La fuerza del rápido despliegue del airbag SRS frontal para el pasajero delantero podría causar lesiones graves o mortales al niño en el caso de un accidente.**

▼ **Etiqueta de advertencia**

ADVERTENCIA

- **Las etiquetas de advertencia están ubicadas en ambos lados de la visera del pasajero delantero. La etiqueta de advertencia indica que está prohibido instalar un sistema de seguridad para niños orientado hacia atrás en el asiento del pasajero delantero.**
- **NUNCA utilice un sistema de seguridad para niños orientado hacia atrás en un asiento protegido por un AIRBAG ACTIVO en frente del mismo, puede producirse la MUERTE o LESIONES SEVERAS del NIÑO.**

– CONTINÚA –

Etiqueta de advertencia

A AIRBAG

Selección de un sistema de seguridad para niños

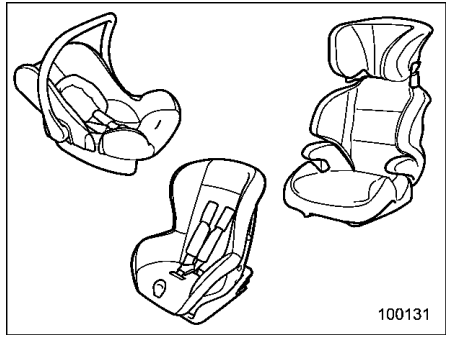

NOTA

Es posible que algunos tamaños de sistemas de seguridad para niños no quepan en el asiento del vehículo. Antes de comprar un sistema de seguridad para niños, compruebe si cabe en el asiento del vehículo.

Seleccione un sistema de seguridad para niños que sea apropiado para el tamaño y la edad del niño, de manera que se proteja correctamente al niño.

También es importante que el sistema de seguridad para niños cumpla con las normas de seguridad aplicables a su país.

En la mayoría de los países europeos, los sistemas de seguridad para niños deben cumplir los requisitos de las normas CEPE N.º 44 o N.º 129. Es posible comprobarlo observando la etiqueta de aprobación del sistema de seguridad para niños o el certificado de calidad del fabricante provisto en la caja y el sistema.

De conformidad con la norma CEPE N.º 44, los sistemas de seguridad para niños se clasifican en los siguientes cinco “grupos de peso”.

Grupo 0: para niños que pesan menos de 10 kg

Grupo 0+: para niños que pesan menos de 13 kg

Grupo I: para niños que pesan entre 9 y 18 kg

Grupo II: para niños que pesan entre 15 y 25 kg

Grupo III: para niños que pesan entre 22 y 36 kg

Para los países europeos, refiérase a la siguiente tabla para sistemas de seguridad para niños recomendados.

▼ Sistema de seguridad para niños CEPE R129

Los sistemas de seguridad para niños deben cumplir con los requisitos de estatura y edad definidos por CEPE R129. La categoría de peso y estatura adecuada se indica en la etiqueta de homologación CEPE R129. Seleccione un sistema de seguridad para niños adecuado para el niño.

Tipo de sistema de seguridad para niños	Edad o estatura adecuada.*1
Asiento para bebés (orientado hacia atrás)	Sin restricciones de estatura o edad.
Asiento para niños (orientado hacia atrás)	Sin restricciones de estatura o edad.
Asiento para niños (orientado hacia delante)	Adecuado para niños de 76 cm de estatura o más y 15 meses de edad o más.
Cojín elevador (orientado hacia delante)	Adecuado para niños de 100 cm de estatura o más.

*1: Consulte la etiqueta de homologación CEPE R129 para elegir un sistema de seguridad para niños adecuado.

– CONTINÚA –

▼ Sistema de seguridad para niños

Sistema de seguridad para niños adecuado para cada posición de asiento

Número de la posición de asiento			1			2	3	4
Posición del asiento			Pasajero delantero			2.ª fila, lado izquierdo	2.ª fila, centro	2.ª fila, lado derecho
			Sin sistema de detección de ocupantes	Con sistema de detección de ocupantes				
				Airbag activado	Airbag desactivado			
Posición de asiento adecuada para fijación universal mediante cinturón			Solo hacia delante	Solo hacia delante	Aplicable	Aplicable	Aplicable*1	Aplicable
Posición de asiento i-Size (de aplicarse)			—	—	—	Aplicable	—	Aplicable
Posición de asiento adecuada para sujeción lateral (L1/L2)			—	—	—	No aplicable	—	No aplicable
Tamaño máximo admisible de sujeción orientada hacia atrás (R1/R2X/R2/R3)			—	—	—	R3	—	R3
Tamaño máximo admisible de sujeción orientada hacia delante (F2X/F2/F3)			—	—	—	F3	—	F3
Tamaño máximo admisible de cojín elevador (B2/B3)			—	—	—	B3	—	B3
Sistema de seguridad para niños recomendado	Fijación mediante cinturón	Asiento para niños BRITAX BABY SAFE 3 i-SIZE	No aplicable	No aplicable	Aplicable	Aplicable	Aplicable	Aplicable
		Asiento para niños BRITAX KIDFIX i-SIZE	Aplicable	Aplicable	Aplicable	Aplicable	Aplicable	Aplicable
	ISOFIX	Asiento para niños BRITAX BABY SAFE 3 i-SIZE con asiento para niños BRITAX FLEX BASE iSENSE	—	—	—	Aplicable	—	Aplicable
		Asiento para niños BRITAX TRIFIX 2 i-SIZE	—	—	—	Aplicable	—	Aplicable
		Asiento para niños BRITAX KIDFIX i-SIZE	—	—	—	Aplicable	—	Aplicable

*1: Los sistemas de seguridad para niños con un pie de apoyo no se pueden utilizar en la posición del asiento central trasero debido a la forma del suelo del vehículo.
—: Asientos que no están equipados con anclajes inferiores para los sistemas de seguridad para niños.

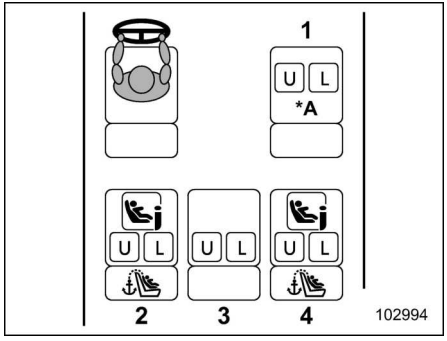

Modelos con volante a la izquierda

*A: Ajuste del asiento del pasajero delantero
Respaldo: vertical
Ajuste hacia delante y hacia atrás: lo más atrás posible

1 Pasajero delantero
2 2.ª fila, lado izquierdo
3 2.ª fila, centro
4 2.ª fila, lado derecho

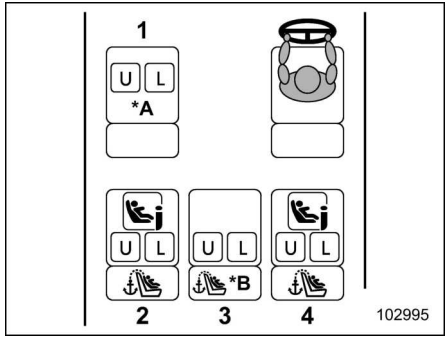

Modelos con volante a la derecha

*A: Ajuste del asiento del pasajero delantero
Respaldo: vertical
Ajuste hacia delante y hacia atrás: lo más atrás posible

*B: Anclajes de la correa superior: para el asiento central (modelos para Australia)

1 Pasajero delantero
2 2.ª fila, lado izquierdo
3 2.ª fila, centro
4 2.ª fila, lado derecho

Marca	Descripción
	No adecuado para sistemas de seguridad para niños.
U	Adecuado para sistemas de seguridad para niños de categoría universal.
L	Asientos para niños que se pueden instalar en su SUBARU WRX (consulte la lista de modelos de vehículo compatibles incluida con los productos de asiento para niños).
	Adecuado para sistemas de seguridad para niños i-Size o ISOFIX.
	Adecuado para sistemas de seguridad para niños ISOFIX.
	Equipado con anclajes de correa superiores.

– CONTINÚA –

Idoneidad del sistema de seguridad para niños recomendado según el grupo de peso

Grupo de peso		Sistema de seguridad para niños
0	hasta 10 kg	Asiento para niños BRITAX BABY SAFE 3 i-SIZE
0+	hasta 13 kg	
I	De 9 a 18 kg	No aplicable
II	De 15 a 25 kg	Asiento para niños BRITAX KIDFIX i-SIZE
III	De 22 a 36 kg	

Idoneidad del sistema de seguridad para niños recomendado según el grupo de peso (con anclajes fijos ISOFIX)

Grupo de peso		Categoría de tamaño	Sujeción	Sistema de seguridad para niños*
Capazo		F	ISO/L1	—
		G	ISO/L2	—
0	hasta 10 kg	E	ISO/R1	—
0+	hasta 13 kg	E	ISO/R1	Se recomienda un sistema de seguridad para niños conforme con los requisitos de CEPE R129. Consulte la tabla de sistemas de seguridad para niños i-Size recomendados en 70.
		D	ISO/R2	
		C	ISO/R3	
I	De 9 a 18 kg	D	ISO/R2	—
		C	ISO/R3	—
		B	ISO/F2	—
		B1	ISO/F2X	Se recomienda un sistema de seguridad para niños conforme con los requisitos de CEPE R129. Consulte la tabla de sistemas de seguridad para niños i-Size recomendados en 70.
		A	ISO/F3	—
II	De 15 a 25 kg	—	—	Asiento para niños BRITAX KIDFIX i-SIZE
III	De 22 a 36 kg	—	—	

*: Para conocer qué sistemas de seguridad para niños recomienda SUBARU, le recomendamos que se ponga en contacto con su concesionario SUBARU. Para obtener información sobre otros sistemas de seguridad para niños, vea la lista de modelos de vehículo aplicables para el sistema de seguridad para niños en cuestión o visite la página web del fabricante del sistema de seguridad para niños.
—: Los sistemas de seguridad para niños de SUBARU no están disponibles.

– CONTINÚA –

Sistema de seguridad para niños i-Size recomendado conforme con los requisitos de CEPE R129

Tipo de sistema de seguridad para niños	Edad o estatura adecuada*1	Sistema de seguridad para niños*2
Asiento para bebés (orientado hacia atrás)	Sin restricciones de estatura o edad.	Asiento para niños BRITAX BABY SAFE 3 i-SIZE con asiento para niños BRITAX FLEX BASE iSENSE
Asiento para niños (orientado hacia atrás)	Sin restricciones de estatura o edad.	—
Asiento para niños (orientado hacia delante)	Adecuado para niños de 76 cm de estatura o más y 15 meses de edad o más.*3	Asiento para niños BRITAX TRIFIX 2 i-SIZE
Cojín elevador (orientado hacia delante)	Adecuado para niños de 100 cm de estatura o más.	Asiento para niños BRITAX KIDFIX i-SIZE

*1: Consulte la etiqueta de homologación CEPE R129 para elegir un sistema de seguridad para niños adecuado.
*2: Para conocer qué sistemas de seguridad para niños recomienda SUBARU, le recomendamos que se ponga en contacto con su concesionario SUBARU. Para obtener información sobre otros sistemas de seguridad para niños, vea la lista de modelos de vehículo aplicables para el sistema de seguridad para niños en cuestión o visite la página web del fabricante del sistema de seguridad para niños.
*3: Algunos sistemas de seguridad para niños pueden utilizarse como sistemas de seguridad para niños orientados hacia delante con niños de 71 cm de estatura o más.
—: Los sistemas de seguridad para niños de SUBARU no están disponibles.

■ Solamente para modelos con luz indicadora ON/OFF del airbag delantero del pasajero delantero – Al colocar sistemas de seguridad para niños en el asiento del pasajero delantero

ADVERTENCIA

- No instale nunca un sistema de seguridad para niños cuando la luz indicadora ON del airbag delantero del pasajero delantero esté encendido. De lo contrario, aumentará el riesgo de que el niño sufra lesiones si los airbags se despliegan, incluso aunque se utilice un sistema de seguridad para niños.
- Cuando instale un sistema de seguridad para niños, siga las instrucciones del fabricante entregadas con el mismo. Después de instalar el sistema de seguridad para niños, cerciórese de que haya quedado asegurado firmemente en su lugar. Si no está sujetado firmemente y de forma segura, puede que aumente el peligro en caso de accidente.
- No coloque en el compartimento para pasajeros el reposacabezas que ha retirado, para evitar que pueda salir despedido en una frenada brusca o en una curva cerrada.
- Si se enciende la luz indicadora de advertencia del sistema de airbag SRS y la luz indicadora OFF del airbag delantero del pasajero delantero, puede que el sistema de detección de ocupantes no funcione correctamente. En ese caso, monte el sistema de seguridad para niños en el asiento trasero.
- Cuando instale un sistema de seguridad para niños orientado hacia atrás en el asiento del pasajero delantero, compruebe que la luz indicadora OFF del airbag delantero del pasajero delantero está encendido mientras el niño está sentado en el sistema de seguridad para niños.
- Si se enciende la luz indicadora ON del airbag delantero del pasajero delantero mientras conduce, aparque el vehículo en el lugar seguro más cercano e instale el sistema de seguridad para niños en el asiento trasero.
- Después de instalar correctamente el sistema de seguridad para niños en el asiento del pasajero delantero, compruebe el estado de las luces indicadoras ON/OFF del airbag delantero del pasajero delantero.

PRECAUCIÓN

Por motivos de seguridad, monte siempre el sistema de seguridad para niños en el asiento trasero. Cuando sea inevitable, se puede utilizar el asiento del pasajero delantero dependiendo del estado del indicador ON/OFF del airbag delantero del pasajero delantero. Para más detalles, consulte “Al colocar el sistema de seguridad para niños en el asiento del pasajero delantero” ☞P76.

NOTA

Las instrucciones que se detallan en la etiqueta de advertencia del AIRBAG no se aplicarán cuando se cumplan todos los requisitos que se muestran en el Manual del propietario.

– CONTINÚA –

▼ Al colocar el sistema de seguridad para niños en el asiento del pasajero delantero

Al colocar un sistema de seguridad para niños en el asiento del pasajero delantero, realice el procedimiento siguiente.

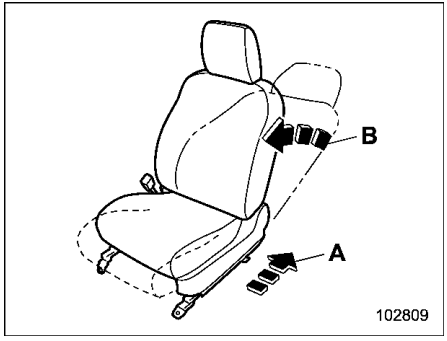

A Posición del asiento: Lo más atrás posible
B Respaldo del asiento: En posición vertical

1. Ajuste el asiento del pasajero delantero según se indica en la ilustración.
2. Monte el sistema de seguridad para niños en el asiento del pasajero delantero. Consulte “Instalación de sistemas de seguridad para niños utilizando el cinturón de seguridad” ☞P78.
3. Siente al niño (o bebé) en el sistema de seguridad para niños y abroche las fijaciones.
4. Compruebe que el estado de la luz indicadora ON/OFF del airbag delantero del pasajero delantero cumpla con los requisitos de su sistema de seguridad para niños.

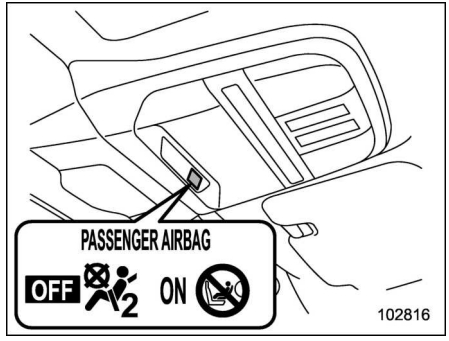

OFF: Luz indicadora OFF del airbag delantero del pasajero delantero
ON: Luz indicadora ON del airbag delantero del pasajero delantero

- **Estado del indicador y sistema de seguridad para niños correspondiente**

	OFF se enciende	ON se enciende
Orientado hacia delante	Aplicable	Aplicable
Orientado hacia atrás	Aplicable	No aplicable

Si se enciende la luz indicadora OFF del airbag delantero del pasajero delantero:

Se pueden colocar sistemas de seguridad para niños orientados hacia delante y orientados hacia atrás.

Si se enciende la luz indicadora ON del airbag delantero del pasajero delantero:

Solamente se pueden colocar sistemas de seguridad para niños orientados hacia delante. No se pueden colocar sistemas de seguridad para niños orientados hacia atrás. Para mayor información, consulte “Airbag SRS” ☞P102.

NOTA

Dependiendo del tipo y/o forma del sistema de seguridad para niños y del peso del niño, puede que el estado de la luz indicadora ON del airbag delantero del pasajero delantero no cumpla con los requisitos de su sistema de seguridad para niños. En ese caso, monte el sistema de seguridad para niños en un asiento trasero. Para obtener más información acerca de la luz indicadora ON del airbag delantero del pasajero delantero, consulte “Sistema de detección del ocupante” ☞P102.

5. Compruebe que el sistema de seguridad para niños no haga contacto con el

reposacabezas. Si el sistema de seguridad para niños hace contacto con el reposacabezas, suba el reposacabezas hasta la posición extendida. Si el sistema de seguridad para niños aún hace contacto, desmonte el reposacabezas. Para más detalles, consulte "Ajuste de los reposacabezas" ☞P42.

▼ **Procedimiento de instalación**

Para información sobre el procedimiento de instalación, consulte "Instalación de sistemas de seguridad para niños utilizando el cinturón de seguridad" ☞P78.

■ Solamente para modelos sin luz indicadora ON/OFF del airbag delantero del pasajero delantero – Al colocar sistemas de seguridad para niños en el asiento del pasajero delantero

⚠ ADVERTENCIA

- **Nunca monte un sistema de seguridad para niños. De lo contrario, aumentará el riesgo de que el niño sufra lesiones si los airbags se despliegan, incluso aunque se utilice un sistema de seguridad para niños.**
- **Cuando instale un sistema de seguridad para niños, siga las instrucciones del fabricante entregadas con el mismo. Después de instalar el sistema de seguridad para niños, cerciórese de que haya quedado asegurado firmemente en su lugar. Si no está sujetado firmemente y de forma segura, puede que aumente el peligro en caso de accidente.**
- **No coloque en el compartimento para pasajeros el reposacabezas que ha retirado, para evitar que pueda salir despedido en una frenada brusca o en una curva cerrada.**
- **Si se enciende la luz indicadora de advertencia del sistema de airbag SRS, monte el sistema de seguridad para niños en el asiento trasero.**

⚠ PRECAUCIÓN

Por motivos de seguridad, monte siempre el sistema de seguridad para niños en el asiento trasero. Cuando sea inevitable montar un sistema de seguridad para niños en el asiento del pasajero delantero, solamente se deben montar orientados hacia delante. Para más detalles, consulte "Al colocar el sistema de seguridad para niños en el asiento del pasajero delantero" ☞P77.

▼ **Al colocar el sistema de seguridad para niños en el asiento del pasajero delantero**

Al colocar un sistema de seguridad para niños en el asiento del pasajero delantero, realice el procedimiento siguiente.

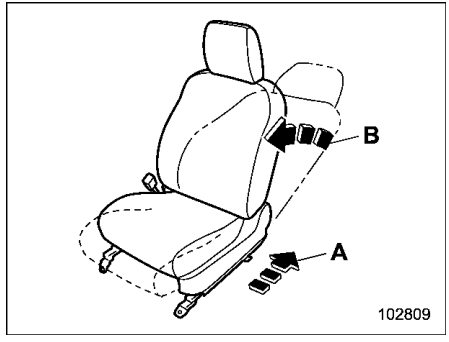

A Posición del asiento: Lo más atrás posible
B Respaldo del asiento: En posición vertical

– CONTINÚA –

1. Ajuste el asiento del pasajero delantero según se indica en la ilustración.
2. Monte el sistema de seguridad para niños en el asiento del pasajero delantero. Consulte “Instalación de sistemas de seguridad para niños utilizando el cinturón de seguridad” ☞P78.
3. Siente al niño (o bebé) en el sistema de seguridad para niños y abroche las fijaciones.
4. Compruebe que el sistema de seguridad para niños no haga contacto con el reposacabezas. Si el sistema de seguridad para niños hace contacto con el reposacabezas, suba el reposacabezas hasta la posición extendida. Si el sistema de seguridad para niños aún hace contacto, desmonte el reposacabezas. Para más detalles, consulte “Ajuste de los reposacabezas” ☞P42.

▼ Procedimiento de instalación

Para información sobre el procedimiento de instalación, consulte “Instalación de sistemas de seguridad para niños utilizando el cinturón de seguridad” ☞P78.

■ Instalación de sistemas de seguridad para niños utilizando el cinturón de seguridad

▼ Preparación para la instalación del sistema de seguridad para niños

Primero compruebe si los cinturones de seguridad del vehículo están equipados con retractor de bloqueo automático (ALR) de acuerdo al siguiente procedimiento.

1. Saque completamente el cinturón de seguridad.
2. Retraiga ligeramente de manera uniforme el cinturón de seguridad e intente sacarlo nuevamente.
3. Si el cinturón de seguridad queda bloqueado en dicha posición y no puede extenderse, significa que el cinturón de seguridad está equipado con ALR.

Cuando se retraiga completamente el cinturón de seguridad, la modalidad ALR se cancela y la modalidad de retractor de bloqueo de emergencia (ELR) se restablece.

NOTA

- **Para obtener más información sobre el ELR, consulte “Retractor de bloqueo de emergencia (ELR)” ☞P54.**
- **Para obtener más información sobre el ALR, consulte “Retractor de bloqueo automático/de emergencia (ALR/ELR)” ☞P54.**

▼ Instalación de un sistema de seguridad para niños orientado hacia atrás

⚠ ADVERTENCIA

- **NUNCA INSTALE UN SISTEMA DE SEGURIDAD PARA NIÑOS EN EL ASIENTO DEL PASAJERO DELANTERO. SI LO HICIESE, EL NIÑO QUEDARÍA EXPUESTO A RIESGOS DE LESIONES GRAVES O LA MUERTE, AL QUEDAR SU CABEZA DEMASIADO CERCA DEL AIRBAG SRS.**
- **Antes de instalar un sistema de seguridad para niños, asegúrese de confirmar que el respaldo del asiento esté asegurado firmemente. De lo contrario, en caso de accidente podrán ocurrir lesiones graves o incluso mortales.**

NOTA

Para modelos con ALR:

- **Utilice el modo ALR en caso de que en las instrucciones del fabricante proporcionadas con el sistema de seguridad para niños se recomiende el uso del modo ALR.**

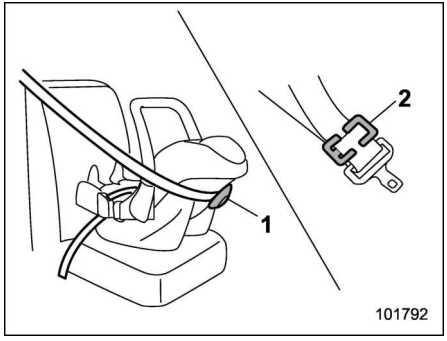

1 Dispositivo de bloqueo
2 Presilla de bloqueo

- **Utilice el dispositivo de bloqueo o la presilla de bloqueo para asegurar el sistema de seguridad para niños en caso de recomendarse así en las instrucciones del fabricante proporcionadas con el sistema de seguridad para niños.**

El ajuste del sistema de seguridad para niños con un cinturón de seguridad en modalidad ELR se lleva a cabo siguiendo los siguientes pasos.

1. Coloque el sistema de seguridad para niños en la posición de asiento trasera.

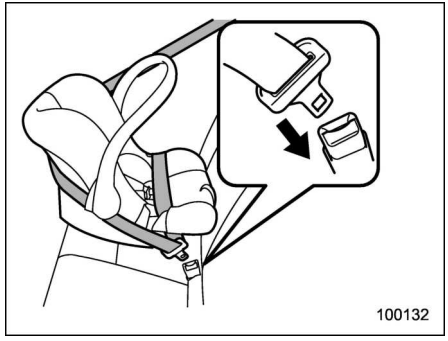

2. Haga pasar los cinturones de cadera y de hombro a través o alrededor del sistema de seguridad para niños siguiendo las instrucciones del fabricante.
3. Introduzca la lengüeta en la hebilla hasta escuchar un clic.

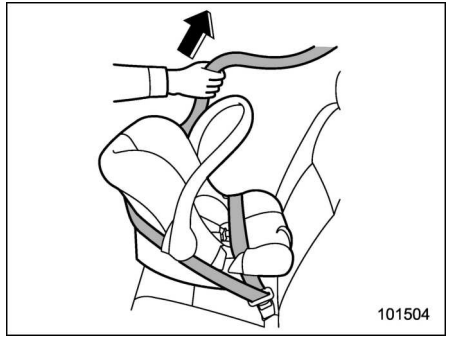

4. Tense el cinturón de la cadera.

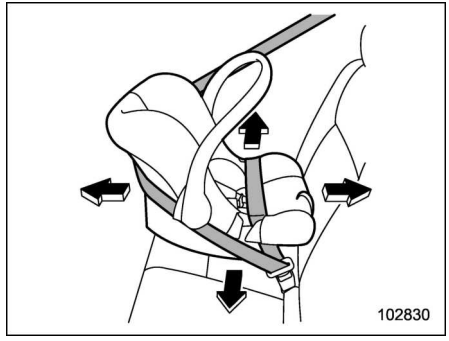

5. Antes de sentar al niño en el sistema de seguridad, intente moverlo hacia atrás y adelante y hacia la derecha y la izquierda para cerciorarse de que ha quedado firmemente asegurado. A

– CONTINÚA –

veces un sistema de seguridad para niños puede ser asegurado con mayor firmeza presionándolo dentro del cojín del asiento y apretando luego el cinturón de seguridad.

6. Para extraer el sistema de seguridad para niños, presione el botón de liberación de la hebilla del cinturón de seguridad y deje que el cinturón se retraiga completamente. El cinturón regresará al modo ELR.

NOTA

Cuando deje de utilizar el sistema de seguridad para niños, sáquelo y restablezca la función ELR del retractor. Esta función se restablece dejando que el cinturón de seguridad se recoja por completo.

▼ Instalación de un sistema de seguridad para niños orientado hacia delante

Si el cinturón de seguridad no está equipado con ALR, consulte “Modelos sin ALR” ☞P80.

Si el cinturón de seguridad está equipado con ALR, consulte “Modelos con ALR” ☞P82.

▽ Modelos sin ALR

1. Coloque el sistema de seguridad para niños en la posición de asiento trasera.

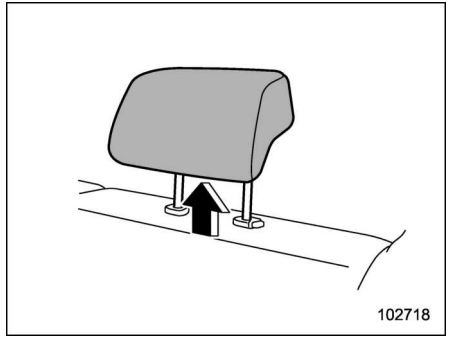

2. Si el sistema de seguridad para niños entra en contacto con el reposacabezas de la posición del asiento trasero donde se instalará dicho sistema de seguridad para niños, eleve el reposacabezas hasta la posición de extendido. Si el sistema de seguridad para niños aún hace contacto, desmonte el reposacabezas. Para más detalles, consulte “Ajuste de los reposacabezas” ☞P47.

⚠ PRECAUCIÓN

Guarde el reposacabezas desmontado en el maletero. Para evitar que el reposacabezas salga proyectado con fuerza dentro del compartimiento para pasajeros en el caso de una frenada brusca o al tomar una curva cerrada, no lo deje nunca dentro del habitáculo.

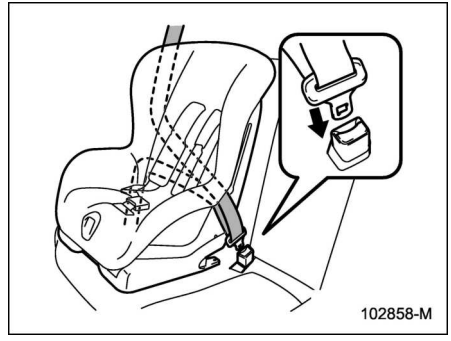

3. Haga pasar los cinturones de cadera y de hombro a través o alrededor del sistema de seguridad para niños siguiendo las instrucciones del fabricante.
4. Introduzca la lengüeta en la hebilla hasta escuchar un clic.

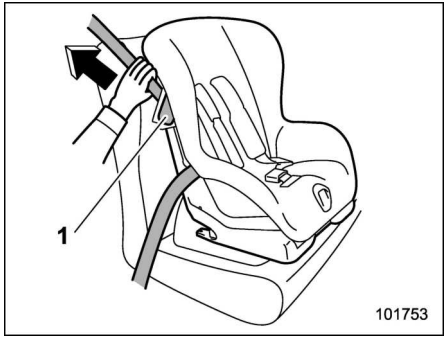

1 Palanca de bloqueo

5. Libere la palanca de bloqueo del sistema de seguridad para niños y pase el cinturón del hombro por la palanca de bloqueo.
6. Tense el cinturón de la cadera. En este momento, para asegurar aún más firmemente el sistema de seguridad para niños, aplique su propio peso en el cojín del asiento mientras aprieta el cinturón de seguridad.

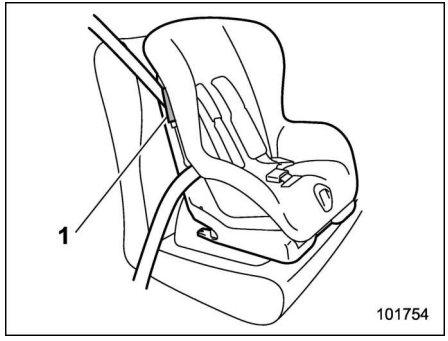

1 Palanca de bloqueo

7. Bloquee la palanca de desbloqueo del sistema de seguridad para niños para fijar el cinturón del hombro.

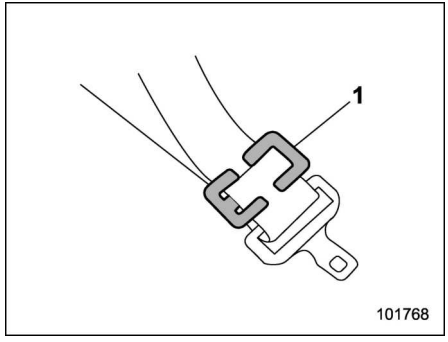

1 Presilla de bloqueo

8. Si su sistema de seguridad para niños no está equipado con un bloqueo (función de bloqueo de cinturón de seguridad), asegure el sistema de seguridad para niños utilizando una presilla de seguridad.

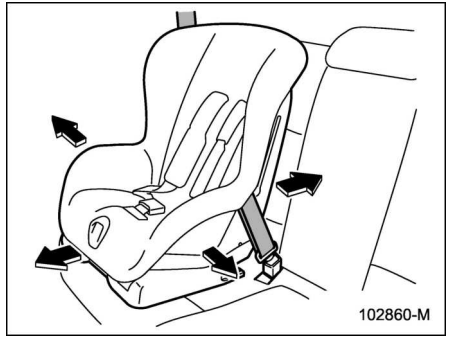

9. Antes de sentar al niño en el sistema de seguridad, intente moverlo hacia atrás y adelante y hacia la derecha y la izquierda para cerciorarse de que ha quedado firmemente asegurado. A veces un sistema de seguridad para niños puede ser asegurado con mayor firmeza presionándolo dentro del cojín del asiento y apretando luego el cinturón de seguridad.

– CONTINÚA –

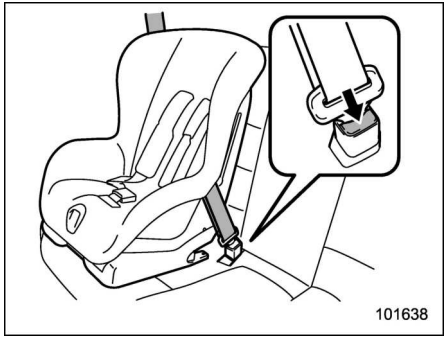

10. Para extraer el sistema de seguridad para niños, presione el botón de liberación de la hebilla del cinturón de seguridad y deje que el cinturón se retraiga completamente.

▽ **Modelos con ALR**

NOTA

Utilice la palanca de bloqueo o la presilla de bloqueo en lugar de utilizar el modo ALR si no se recomienda utilizar dicho modo en las instrucciones del fabricante proporcionadas con el sistema de seguridad para niños. En este caso, consulte la anterior sección "Modelos sin ALR" ☞P80.

1. Coloque el sistema de seguridad para niños en la posición de asiento trasera.

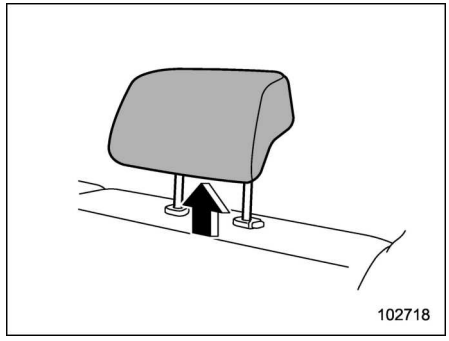

2. Si el sistema de seguridad para niños entra en contacto con el reposacabezas de la posición del asiento trasero donde se instalará dicho sistema de seguridad para niños, eleve el reposacabezas hasta la posición de extendido. Si el sistema de seguridad para niños aún hace contacto, desmonte el reposacabezas. Para más detalles, consulte "Ajuste de los reposacabezas" ☞P47.

⚠ PRECAUCIÓN

Guarde el reposacabezas desmontado en el maletero. Para evitar que el reposacabezas salga proyectado con fuerza dentro del compartimiento para pasajeros en el caso de una frenada brusca o al tomar una curva cerrada, no lo deje nunca dentro del habitáculo.

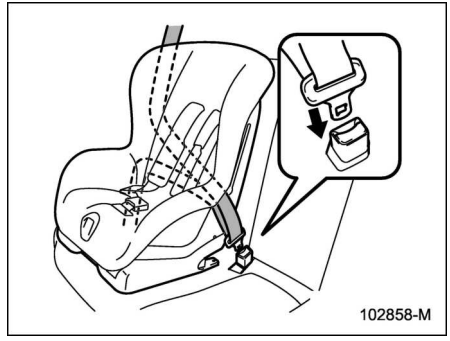

3. Haga pasar los cinturones de cadera y de hombro a través o alrededor del sistema de seguridad para niños siguiendo las instrucciones del fabricante.
4. Introduzca la lengüeta en la hebilla hasta escuchar un clic.

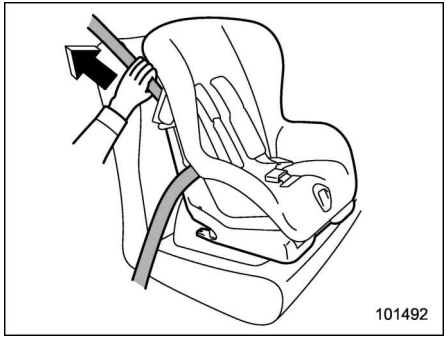

5. Tense el cinturón de la cadera.
6. Extraiga completamente el cinturón de seguridad del retractor para cambiar el retractor de la función de retractor de bloqueo de emergencia (ELR) a retractor de bloqueo automático (ALR). A continuación, deje que el cinturón se enrolle en el retractor. A medida que se enrolla, se escucharán los clics que indican que el retractor está funcionando como ALR.

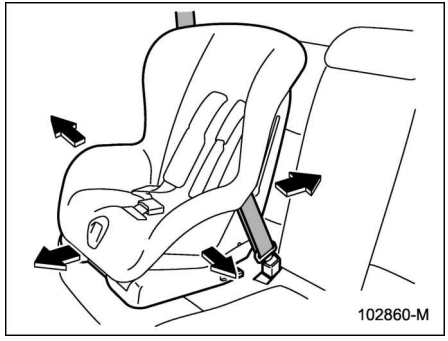

7. Antes de sentar al niño en el sistema de seguridad, intente moverlo hacia atrás y adelante y hacia la derecha y la izquierda para cerciorarse de que ha quedado firmemente asegurado. A veces un sistema de seguridad para niños puede ser asegurado con mayor firmeza presionándolo dentro del cojín del asiento y apretando luego el cinturón de seguridad.
8. Tire de la parte del hombro del cinturón para confirmar que no puede extraerse (el ALR está funcionando correctamente).

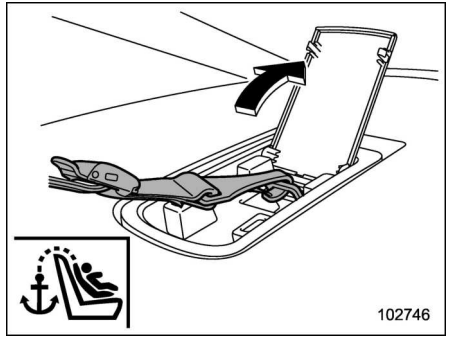

9. Si el sistema de seguridad para niños requiere una correa de anclaje superior, conecte el gancho en el anclaje de la correa superior y asegúrela firmemente. Para ver instrucciones adicionales, consulte “Anclajes de correa superiores” ☞P89.

– CONTINÚA –

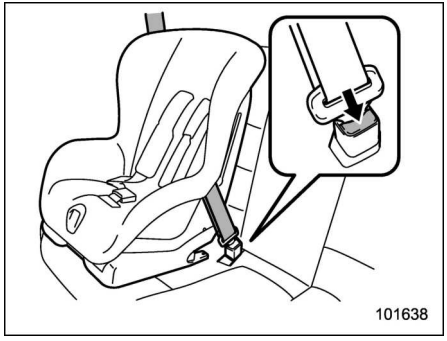

10. Para extraer el sistema de seguridad para niños, presione el botón de liberación de la hebilla del cinturón de seguridad y deje que el cinturón se retraiga completamente. El cinturón regresará al modo ELR.

NOTA

Cuando deje de utilizar el sistema de seguridad para niños, sáquelo y restablezca la función ELR del retractor. Esta función se restablece dejando que el cinturón de seguridad se recoja por completo.

■ Instalación de un asiento elevador o un cojín elevador

Asiento elevador

Cojín elevador

1. Ajuste el reposacabezas de la siguiente manera.

Para el asiento elevador:

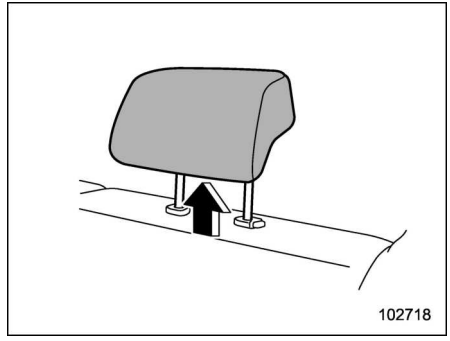

Si el cojín elevador está en contacto con el reposacabezas del asiento trasero donde se ha instalado, levante el reposacabezas hasta la posición extendida. Si el cojín elevador sigue haciendo contacto con el reposacabezas, quite el reposacabezas. Para más detalles, consulte “Ajuste de los reposacabezas” ☞P47.

⚠ PRECAUCIÓN

Guarde el reposacabezas desmontado en el maletero. Para evitar que el reposacabezas salga proyectado con fuerza dentro del compartimiento para pasajeros en el caso de una

frenada brusca o al tomar una curva cerrada, no lo deje nunca dentro del habitáculo.

Para el cojín elevador:

Eleve el reposacabezas a la posición extendida. No extraiga el reposacabezas.

2. Coloque el asiento/cojín elevador en la posición de asiento trasero y siente al niño. El niño debe ir sentado completamente hacia atrás sobre el asiento/cojín elevador.
3. Haga pasar el cinturón de cadera y de hombro a través o alrededor del asiento/cojín elevador y del niño, observando las instrucciones del fabricante. Para los asientos/cojines elevadores con guía del cinturón, haga pasar el cinturón de seguridad por la guía del cinturón.
4. Introduzca la lengüeta en la hebilla hasta escuchar un clic. Tenga cuidado de no retorcer el cinturón de seguridad.
   Asegúrese de que el cinturón del hombro pasa por el centro del hombro del niño, y de que el cinturón de la cadera esté colocado lo más bajo posible sobre las caderas del niño.

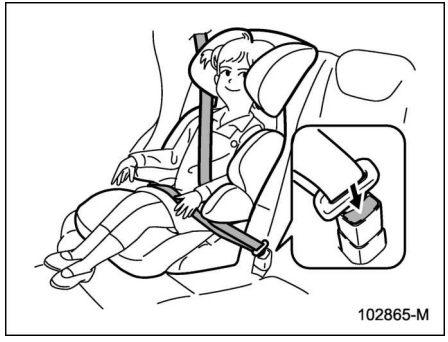

5. Para quitar el asiento/cojín elevador, presione el botón de liberación de la hebilla del cinturón de seguridad y deje que el cinturón se recoja.

⚠ ADVERTENCIA

- **No utilice nunca un cinturón retorcido o invertido. En caso de accidente, esto aumentaría el riesgo o el grado de lesiones en el niño.**
- **No coloque nunca el cinturón del hombro debajo del brazo del niño o detrás de la espalda del niño. En caso de accidente, esto aumentaría el riesgo o el grado de lesiones en el niño.**
- **El cinturón de seguridad debe estar cómodamente apretado con el fin de proveer una protección total. Los cinturones flojos no serán eficaces para evitar o reducir lesiones.**
- **Coloque el cinturón de cadera lo más bajo posible sobre las caderas del niño. Un cinturón de cadera colocado en una posición alta aumentará el riesgo de deslizamiento por debajo del cinturón de cadera, o de que el cinturón de la cadera se deslice hacia arriba, sobre el abdomen. Tanto en un caso como en el otro se pueden producir lesiones internas de gravedad o la muerte.**
- **Asegúrese de que el cinturón del hombro esté colocado a través del centro del hombro del niño. Si coloca el cinturón del hombro**

– CONTINÚA –

sobre el cuello, se podrían producir lesiones en el cuello al frenar bruscamente o durante un choque.

■ Instalación del sistema de seguridad para niños utilizando barras de anclaje ISOFIX

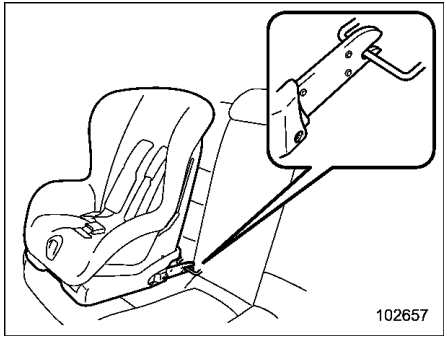

Su vehículo está equipado con barras de anclaje ISOFIX, que permiten la instalación de un sistema de seguridad para niños ISOFIX aprobado en el asiento trasero sin utilizar el cinturón de seguridad.

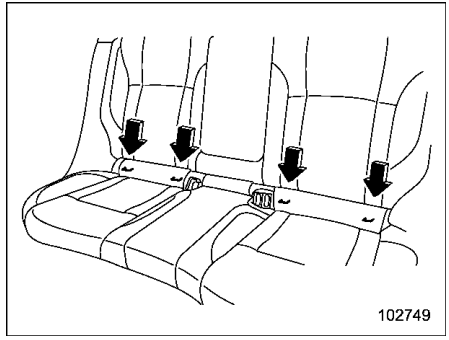

Las barras de anclaje ISOFIX solo permiten instalar el sistema de seguridad para niños en los asientos traseros del lado de la ventanilla. Se proveen dos barras de anclaje para la posición de asiento del lado de cada ventanilla.

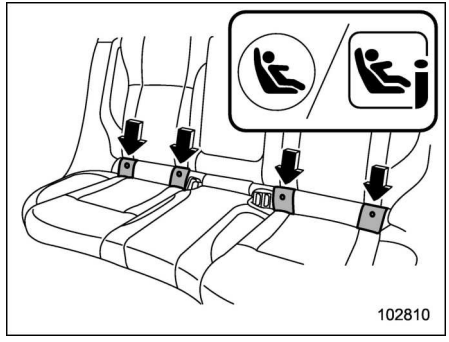

Las marcas “” o “” se encuentran en las posiciones de los cojines del asiento que señalan las flechas. Estas marcas indican la posición de las barras de anclaje ISOFIX.

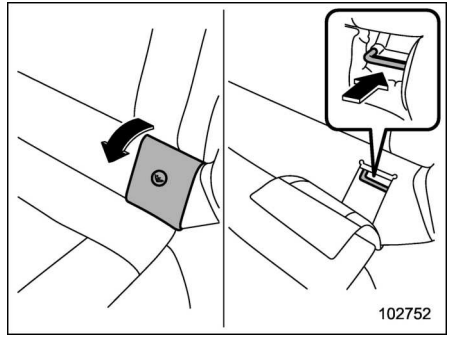

1. Abra las cubiertas.
   Levante completamente la cubierta del anclaje del lado deseado en el respaldo del asiento trasero para dejar expuestos los anclajes (barras) destinados a la instalación del sistema de seguridad para niños.
   Si tiene dificultades para instalar el sistema de seguridad para niños debido a que la cubierta del anclaje regresa a su posición original, presione la cubierta del anclaje contra el cojín del asiento hasta que quede plana.

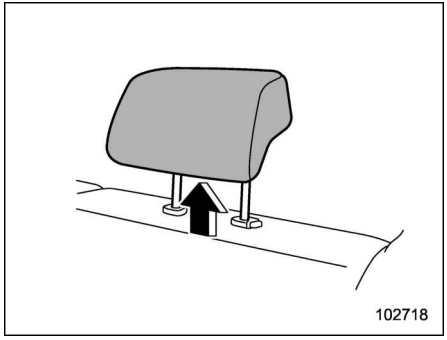

2. Si el sistema de seguridad para niños entra en contacto con el reposacabezas de la posición del asiento trasero donde se instalará dicho sistema de seguridad para niños, eleve el reposacabezas hasta la posición de extendido. Si el sistema de seguridad para niños aún hace contacto, desmonte el reposacabezas. Para más detalles, consulte “Ajuste de los reposacabezas” ☞P47.

⚠ PRECAUCIÓN

Guarde el reposacabezas desmontado en el maletero. Para evitar que el reposacabezas salga proyectado con fuerza dentro del compartimiento para pasajeros en el caso de una frenada brusca o al tomar una curva cerrada, no lo deje nunca dentro del habitáculo.

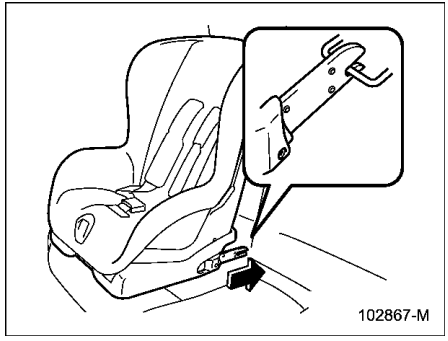

3. Siguiendo las instrucciones suministradas por el fabricante del sistema de seguridad para niños, enganche los conectores del sistema de seguridad para niños a las barras de anclaje. Cuando los conectores estén abrochados, asegúrese de que los cinturones de seguridad adyacentes no queden atrapados.

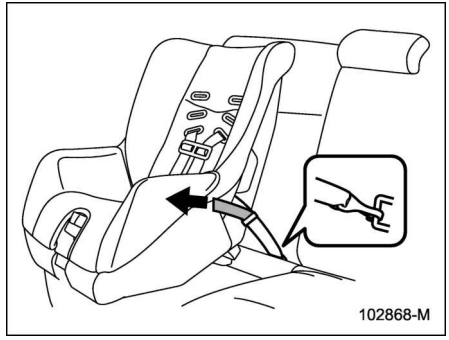

4. Si su sistema de seguridad para niños es de tipo de fijación flexible (que utiliza correas de fijación), empuje el sistema de seguridad para niños hacia el cojín del asiento y tire hacia arriba de las correas de fijación izquierda y derecha ubicadas en la parte inferior para asegurar el sistema de seguridad para niños eliminando la flojedad de la correa.
5. Fije el gancho de la correa superior en el anclaje de la correa que se encuentra detrás del asiento trasero y apriete firmemente la correa superior. Para ver instrucciones adicionales, consulte “Anclajes de correa superiores” ☞P89.

– CONTINÚA –

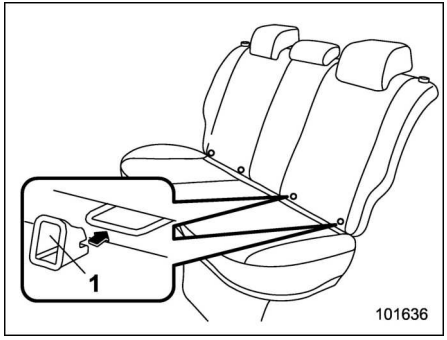

1 Elemento auxiliar de inserción

NOTA

Si su sistema de seguridad para niños está provisto de elementos auxiliares de inserción, engánchelos a las dos barras de anclaje ISOFIX (o póngalos entre el respaldo y el cojín del asiento en los dos puntos de fijación del ISOFIX) antes de conectar el sistema de seguridad para niños.

Posicione los dos conectores justo delante de los dos elementos auxiliares de inserción. Luego insértelos en los elementos auxiliares de inserción para conectarlos a las barras de anclaje.

Los elementos auxiliares de inserción facilitan la conexión del sistema de seguridad para niños con el ISOFIX y evitan daños en el asiento.

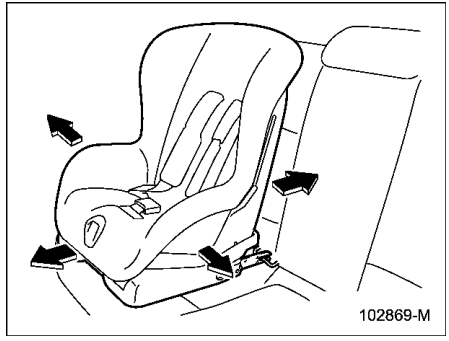

6. Antes de sentar al niño en el sistema de seguridad, intente moverlo hacia atrás y adelante y hacia la derecha y la izquierda para cerciorarse de que ha quedado firmemente asegurado. A veces un sistema de seguridad para niños puede ser asegurado con mayor firmeza presionándolo dentro del cojín del asiento.
7. Si el sistema de seguridad para niños requiere una correa de anclaje superior, conecte el gancho en el anclaje de la correa superior y asegúrela firmemente. Para ver instrucciones adicionales, consulte “Anclajes de correa superiores” ☞P89.

Para mayor información, consulte el manual de instrucciones suministrado por el fabricante del sistema de seguridad para niños.

⚠ PRECAUCIÓN

Cuando instale un sistema de seguridad para niños, siga las instrucciones del fabricante entregadas con el mismo. Después de instalar el sistema de seguridad para niños, cerciórese de que haya quedado asegurado firmemente en su lugar. Si no está sujetado firmemente y con seguridad, aumentará el peligro de que su niño sufra lesiones en caso de un accidente.

NOTA

Antes de instalar un sistema de seguridad para niños, consulte con el fabricante del sistema si su uso está aprobado para su vehículo.

■ Anclajes de correa superiores

Este vehículo está equipado con dos o tres anclajes de correa superiores para poder instalar en el asiento trasero un sistema de seguridad para niños provisto de correa superior. Cuando instale un sistema de seguridad para niños utilizando la correa superior, proceda de la siguiente manera, observando siempre las instrucciones del fabricante del sistema de seguridad para niños.

Dado que las correas superiores pueden ofrecer una estabilidad adicional al facilitar otra conexión entre el sistema de seguridad para niños y el vehículo, le recomendamos utilizar una correa superior siempre que se requiera o se encuentre disponible.

▼ Ubicación de los anclajes

Los anclajes se encuentran en los lugares indicados en las siguientes ilustraciones.

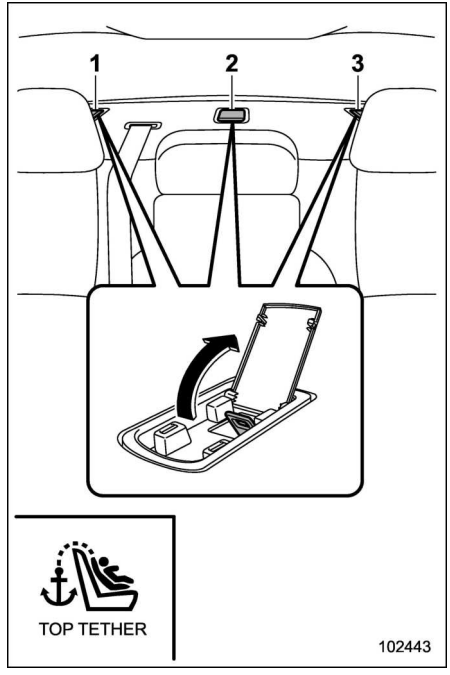

1 Para el asiento derecho
2 Para el asiento central (modelos para Australia)
3 Para el asiento izquierdo

▼ Para enganchar la correa superior

PRECAUCIÓN

- **Al instalar el sistema de seguridad para niños mediante la correa superior, retire el reposacabezas.**
- **Guarde el reposacabezas desmontado en el maletero. Para evitar que el reposacabezas salga proyectado con fuerza dentro del compartimiento para pasajeros en el caso de una frenada brusca o al tomar una curva cerrada, no lo deje nunca dentro del habitáculo.**

1. Extraiga el reposacabezas de la posición de asiento trasera en la que se vaya a instalar el sistema de seguridad para niños. Para más detalles, consulte “Ajuste de los reposacabezas” ☞P47.

– CONTINÚA –

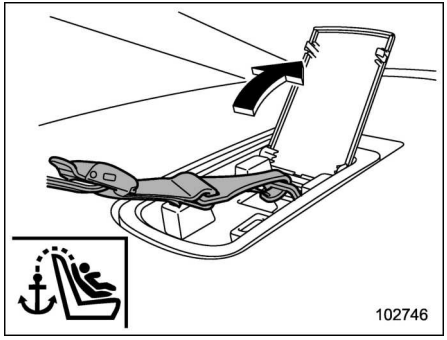

2. Abra la tapa y conecte el gancho de la correa superior en el anclaje superior apropiado.
3. Apriete firmemente la correa superior.

En caso de dudas sobre la instalación del sistema de seguridad para niños, le recomendamos ponerse en contacto con su concesionario SUBARU.

1-8. Airbag SRS (airbag del sistema suplementario de seguridad)

El nombre Sistema Suplementario de Seguridad (SRS, por sus siglas en inglés) se utiliza debido a que el sistema de airbags complementa los cinturones de seguridad del vehículo.

Su vehículo está equipado con un sistema suplementario de seguridad que consta de los siguientes airbags.

- **Airbags delanteros** para el conductor y el pasajero delantero
- **Airbags laterales** para el conductor y el pasajero delantero
- **Airbags tipo cortina** para el conductor, el pasajero delantero y los pasajeros traseros del lado de la ventanilla
- **Airbag de rodilla** para el conductor
- **Airbags del cojín del asiento** para el pasajero delantero

Estos airbags SRS han sido diseñados únicamente para complementar la protección principal proporcionada por el cinturón de seguridad.

El sistema también controla los pretensores de los cinturones de seguridad. Para consultar las instrucciones y las precauciones de funcionamiento relacionadas con el pretensor del cinturón de seguridad, consulte “Pretensores del cinturón de seguridad” ☞P58.

■ Precauciones generales con respecto al sistema de airbags SRS

⚠ ADVERTENCIA

Para obtener el máximo nivel de protección en el caso de accidente, tanto el conductor como todos los pasajeros deben mantener sus respectivos cinturones de seguridad correctamente abrochados mientras están en el vehículo. El airbag SRS ha sido diseñado sólo para complementar la protección principal proporcionada por el cinturón de seguridad. De ninguna manera elimina la necesidad de abrocharse los cinturones de seguridad. Cuando se usa junto con los cinturones de seguridad, el airbag SRS brinda a los ocupantes del vehículo la mayor protección posible en caso de accidente grave.

Ignorar el uso del cinturón de seguridad aumenta el riesgo de sufrir lesiones graves o mortales aunque

el vehículo esté equipado con airbag SRS.

Para consultar las instrucciones y las precauciones relacionadas con el sistema del cinturón de seguridad, consulte “Cinturones de seguridad” ☞P52.

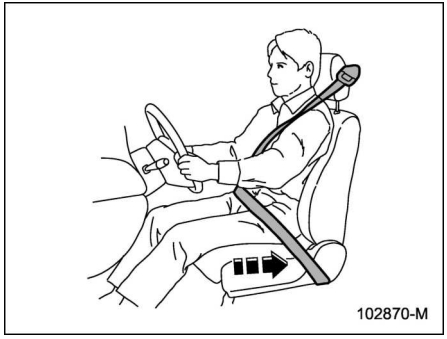

ADVERTENCIA

Los airbags SRS se despliegan con velocidad y fuerza considerables. Los ocupantes que no estén sentados adecuadamente al desplegarse los airbags SRS podrían sufrir lesiones muy graves. Debido a que el airbag SRS necesita espacio suficiente para el despliegue, el conductor debe sentarse siempre en posición vertical y recostado en el respaldo, lo más alejado posible del volante mientras mantiene un control total del vehículo, y el pasajero delantero deberá mover el asiento lo más atrás posible, sentarse en posición vertical y recostado en el respaldo.

ADVERTENCIA

- No se siente cerca de las puertas delanteras ni se incline sobre ellas. Los airbags SRS laterales se encuentran almacenados en los respaldos de los dos asientos delanteros, al lado de la puerta, y proporcionan protección al desplegarse rápidamente en caso de colisión con impacto lateral. Sin embargo, la fuerza de despliegue del airbag SRS lateral puede producir lesiones a un ocupante del vehículo cuyo cuerpo se encuentre demasiado cerca de dicho airbag.
- Puesto que su vehículo se encuentra equipado con airbags SRS tipo cortina, evite sentarse cerca de las puertas delanteras o traseras de ambos lados, así como inclinarse sobre ellas. No saque partes del cuerpo por la ventana. Los airbags SRS tipo cortina en ambos lados del habitáculo se encuentran almacenados en la parte del techo (entre el pilar delantero y un punto situado encima del asiento trasero), y proporcionan protección mediante un despliegue rápido en caso de impacto lateral o colisión frontal descentrada.

  En los modelos para Rusia, en un vuelco, los modelos con airbags SRS tipo cortina se despliegan entre los ocupantes y las ventanillas laterales, así complementan los cinturones de seguridad mediante una reducción del im-

– CONTINÚA –

pacto sobre la cabeza del ocupante. No obstante, la fuerza del despliegue podría producir lesiones si la cabeza se encontrara muy cerca del airbag.

- Evite sentarse cerca o inclinarse innecesariamente hacia el airbag SRS. Debido a que el airbag SRS se infla rápidamente y con fuerza para brindar protección en las colisiones a altas velocidades, la fuerza de un airbag podría producir lesiones al ocupante si su cuerpo está demasiado cerca de dicho airbag.

  También es importante viajar con el cinturón de seguridad abrochado para evitar lesiones que podrían producirse si el airbag SRS golpea a un ocupante que no estuviera sentado correctamente.

  Incluso cuando esté correctamente colocado, existe la posibilidad de que el ocupante sufra lesiones leves, tales como rasguños o magulladuras en la cara o los brazos, debido a la fuerza de despliegue del airbag SRS.

- En los modelos para Rusia, los airbags SRS tipo cortina se despliegan también en caso de vuelco. Es posible que la fuerza del despliegue produzca lesiones si la cabeza se encuentra muy cerca de él.

ADVERTENCIA

- Mantenga los brazos alejados de las puertas y del embellecedor interno. Podría sufrir lesiones en caso de desplegarse el airbag SRS lateral.
- No coloque ningún objeto sobre la cubierta del airbag SRS o cerca, ni entre usted y el airbag SRS. Si se despliega el airbag SRS, estos objetos podrían impedir su correcta operación y podrían salir despedidos dentro del vehículo causando lesiones.

PRECAUCIÓN

- Cuando se despliega el airbag SRS, se desprende una cierta cantidad de humo. Este humo podría producir problemas respiratorios a las personas que padecen asma u otros trastornos respiratorios. Si usted o alguno de los ocupantes experimenta problemas respiratorios después de desplegarse el airbag SRS, procure respirar aire fresco rápidamente.
- El airbag SRS libera gas caliente al desplegarse. Los ocupantes podrían sufrir quemaduras si llegaran a entrar en contacto directo con el gas caliente.

NOTA

- Si vende su vehículo, le rogamos que le explique al comprador que está equipado con airbags SRS y que le informe sobre la sección pertinente de este Manual del propietario.

- **Si se despliega el airbag SRS, el suministro de combustible será desconectado para reducir el riesgo de incendios debido a fugas de combustible. Para más detalles acerca del rearranque del motor, consulte "Si su vehículo se ve involucrado en un accidente" ☞P446.**

Precauciones generales para el sistema de airbags SRS en relación con los accesorios y otros objetos

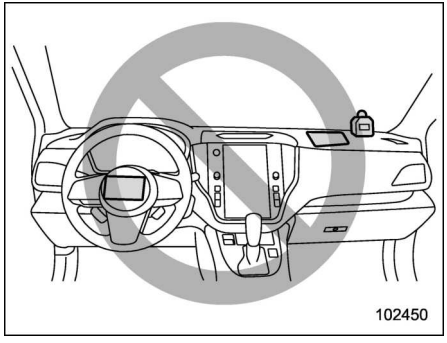

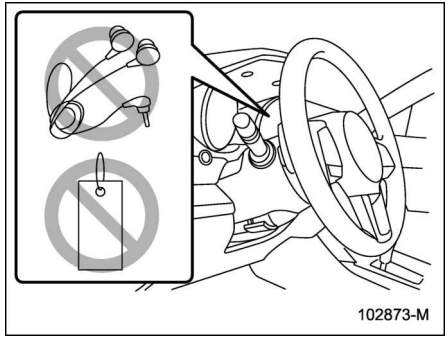

ADVERTENCIA

- **No coloque ningún objeto (incluidos correas o cinturones) sobre la almohadilla del volante, la cubierta de la columna de dirección o el salpicadero.**
  - **Estos objetos podrían enredarse con el volante, impidiendo que el airbag SRS delantero funcione correctamente.**
  - **Si se despliega el airbag SRS delantero, estos objetos podrían salir despedidos con fuerza dentro del vehículo causando lesiones.**
- **No coloque ningún objeto bajo el tablero de instrumentos del lado del conductor. Si se despliega el airbag SRS de rodilla, esos objetos podrían impedir su correcto funcionamiento y podrían salir despedidos dentro del vehículo causando lesiones.**

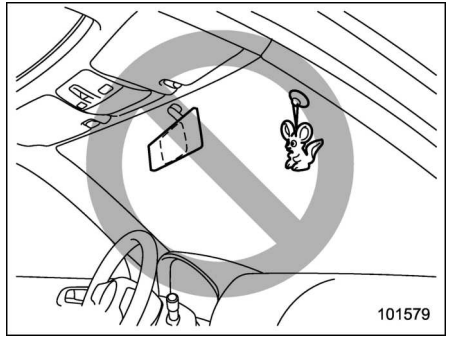

ADVERTENCIA

No ponga accesorios sobre el parabrisas ni coloque un espejo ultra ancho encima del espejo retrovisor interior. Si se despliega el airbag SRS, dichos objetos podrían salir despedidos con fuerza y causar heridas graves a los ocupantes del vehículo.

– CONTINÚA –

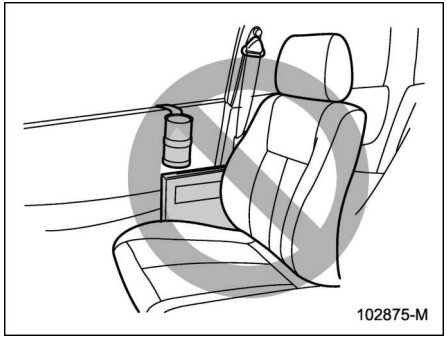

ADVERTENCIA

- **No coloque accesorios en el embellecedor de la puerta ni cerca del airbag SRS lateral, ni ponga objetos cerca de los mismos. En caso de desplegarse el airbag SRS lateral, podrían salir despedidos con fuerza hacia los ocupantes del vehículo y causar lesiones.**
- **No instale un micrófono de manos libres ni cualquier otro accesorio en el pilar delantero, el pilar central, el pilar trasero, el parabrisas, las ventanillas laterales, la manija auxiliar, o cualquier otra superficie del habitáculo que pudiera estar cerca del airbag SRS tipo cortina al desplegarse. Un micrófono de manos libres o cualquier otro accesorio instalado en tal lugar podría ser proyectado por el airbag tipo cortina con gran fuerza en el habitáculo, o podría evitar su correcto despliegue. En cualquier caso, se pueden producir lesiones de gravedad.**
- **No cuelgue nunca perchas ni otros objetos duros o puntiagudos cerca las ventanillas laterales. Si están presentes esos elementos cuando se inflan los airbags tipo cortina SRS, podrían salir despedidos por el compartimento para pasajeros y provocar lesiones graves. También podrían impedir el correcto funcionamiento de los airbags tipo cortina SRS.**

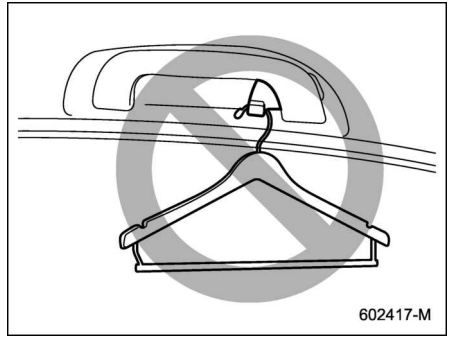

ADVERTENCIA

No cuelgue perchas ni otros objetos duros o puntiagudos en el gancho para chaquetas. Tales objetos podrían desprenderse de los ganchos en el caso de desplegarse los airbags SRS tipo cortina y causar lesiones graves al salir despedidos con fuerza o impedir el despliegue de los airbags.

Antes de colgar prendas en los ganchos para chaquetas, asegúrese de que no haya ningún objeto puntiagudo en los bolsillos. Procure colgar las prendas directamente de los ganchos sin utilizar perchas.

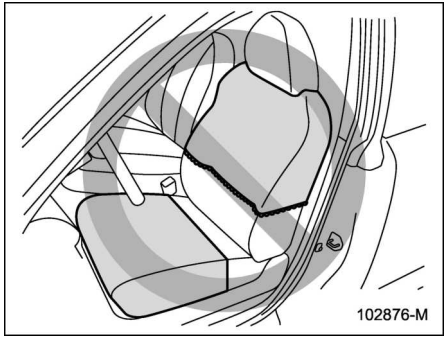

ADVERTENCIA

- **No ponga ninguna clase de prendas u otros objetos sobre el respaldo del asiento delantero ni pegue etiquetas o pegatinas en la superficie del asiento delantero o cerca del airbag SRS lateral o del airbag SRS en el cojín del asiento. Podrían impedir el despliegue correcto del airbag SRS lateral o del airbag SRS en el cojín del asiento, disminuyendo la protección con que podrían contar los ocupantes de los asientos delanteros.**
- **No instale una funda de asiento a menos que sea una funda de asiento original SUBARU diseñada exclusivamente para su uso con el airbag SRS. Aunque utilice una funda de asiento SUBARU original, es posible que el sistema de airbag SRS lateral o el airbag SRS en el cojín del asiento no funcione con normalidad si la funda de asiento no se ha colocado correctamente.**

Precauciones generales con respecto al sistema de airbags SRS y los niños

ADVERTENCIA

Los niños deben ir siempre debidamente asegurados en todo momento en el asiento TRASERO, en un sistema de seguridad para niños o utilizando el cinturón de seguridad, según sea apropiado para la edad, la estatura y el peso del niño. El airbag SRS se despliega con fuerza y velocidad considerables, pudiendo causar lesiones o incluso la muerte del niño, especialmente si no está sujeto o debidamente sujeto. Debido a que los niños son más débiles y pesan menos que los adultos, el riesgo de sufrir daños debido al despliegue es mayor.

Asegure TODOS los tipos de sistemas de seguridad para niños (incluyendo el sistema de seguridad para niños orientado hacia delante) siempre en los asientos TRASEROS.

Las estadísticas de accidentes de automóviles indican que la seguridad de los niños es considerablemente mayor cuando viajan debidamente asegurados en el asiento trasero en comparación al asiento delantero.

– CONTINÚA –

Para consultar las instrucciones y precauciones relacionadas con el sistema de seguridad para niños, consulte "Sistemas de seguridad para niños" ☞P63.

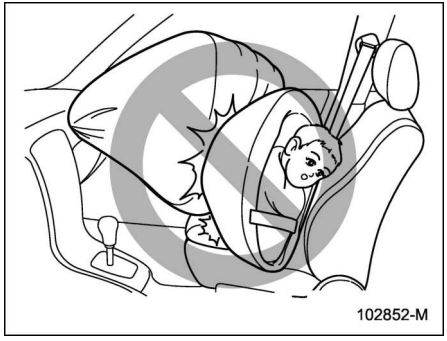

⚠ ADVERTENCIA

NUNCA INSTALE UN SISTEMA DE SEGURIDAD PARA NIÑOS EN EL ASIENTO DEL PASAJERO DELANTERO. SI LO HICIESE, EL NIÑO QUEDARÍA EXPUESTO A RIESGOS DE LESIONES GRAVES O LA MUERTE, AL QUEDAR SU CABEZA DEMASIADO CERCA DEL AIRBAG SRS.

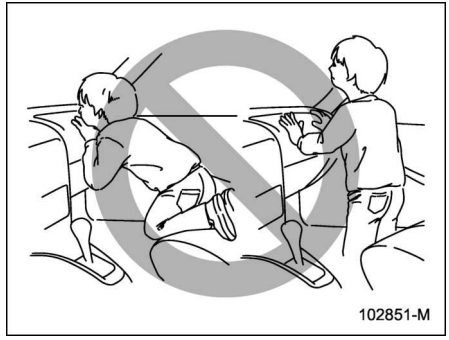

⚠ ADVERTENCIA

No permita nunca que el niño se ponga de pie o de rodillas sobre el asiento del pasajero delantero. El airbag SRS se despliega con una fuerza considerable y puede producir lesiones o incluso la muerte del niño.

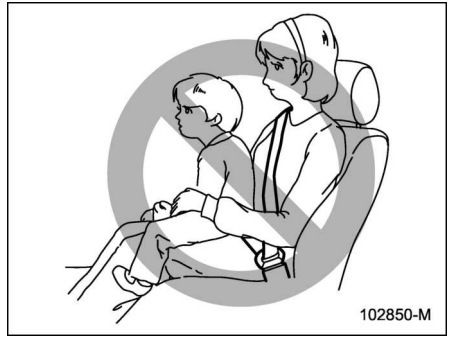

⚠ ADVERTENCIA

No lleve nunca un niño en el regazo o en brazos. El airbag SRS se despliega con una fuerza considerable y puede producir lesiones o incluso la muerte del niño.

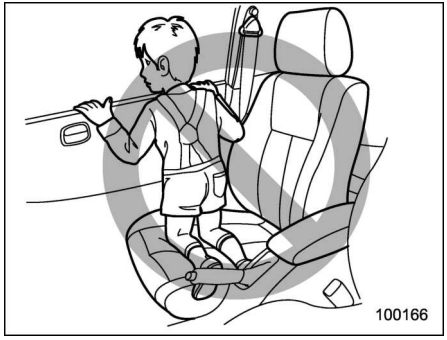

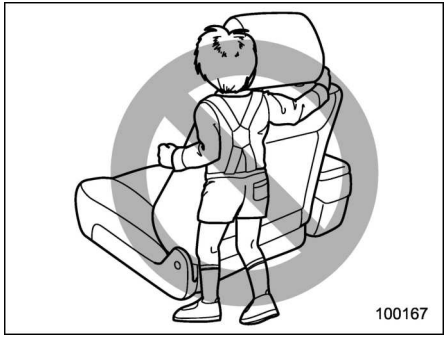

ADVERTENCIA

- **Nunca permita a un niño realizar lo siguiente.**
  - **Arrodillarse orientado hacia la ventanilla en alguno de los asientos del pasajero**
  - **Ceñir el respaldo del asiento delantero con sus brazos**
  - **Ubicar su cabeza, brazos u otras partes del cuerpo fuera de la ventanilla**

  En caso de un accidente, la fuerza de despliegue del airbag SRS lateral y/o del airbag SRS de tipo cortina podrá causar lesiones de gravedad al niño si tiene la cabeza, brazos u otras partes de su cuerpo demasiado cerca del airbag SRS lateral y/o del airbag SRS de tipo cortina.
- **Puesto que su vehículo también se encuentra equipado con un airbag SRS frontal para el pasajero delantero, los niños de 12 años y menores o con una altura de 1,5 m (4 pies, 11 pulgadas) o inferior deberán ir siempre en el asiento trasero, debidamente asegurados con un sistema de seguridad.**

– CONTINÚA –

■ Componentes

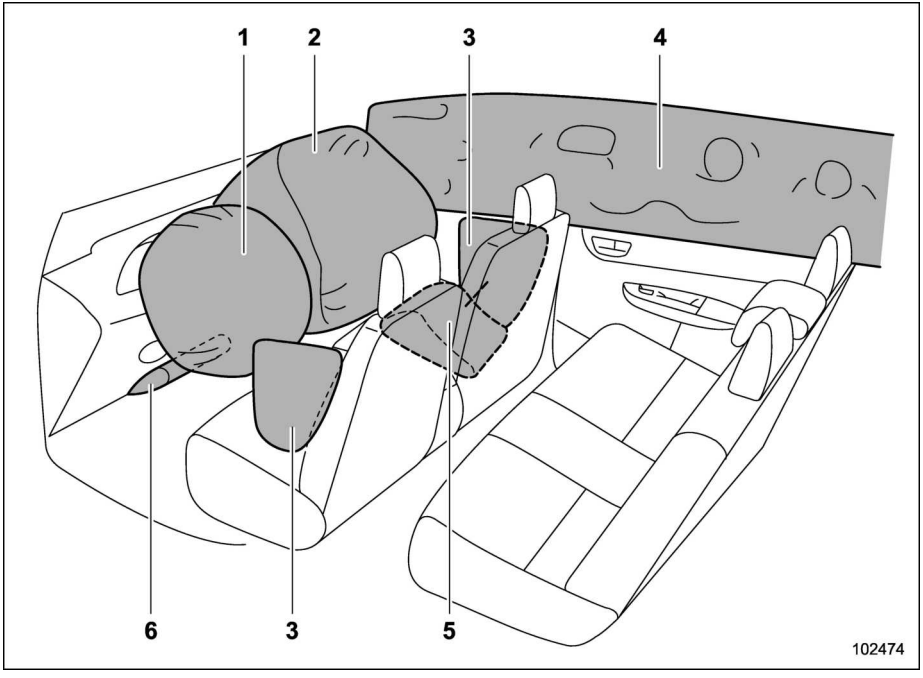

Los airbags SRS se encuentran almacenados en las siguientes ubicaciones.

1 **Airbag SRS delantero del conductor:** en el área central del volante
2 **Airbag SRS delantero para el pasajero delantero:** cerca de la parte superior del salpicadero
3 **Airbag SRS lateral:** en el lado de la puerta del respaldo de cada uno de los asientos delanteros
4 **Airbag SRS tipo cortina:** en el lado del techo (entre el pilar delantero y un punto sobre el asiento trasero)
5 **Airbag SRS en el cojín del asiento:** en el cojín del asiento del pasajero delantero
6 **Airbag SRS para rodillas:** debajo de la columna de dirección

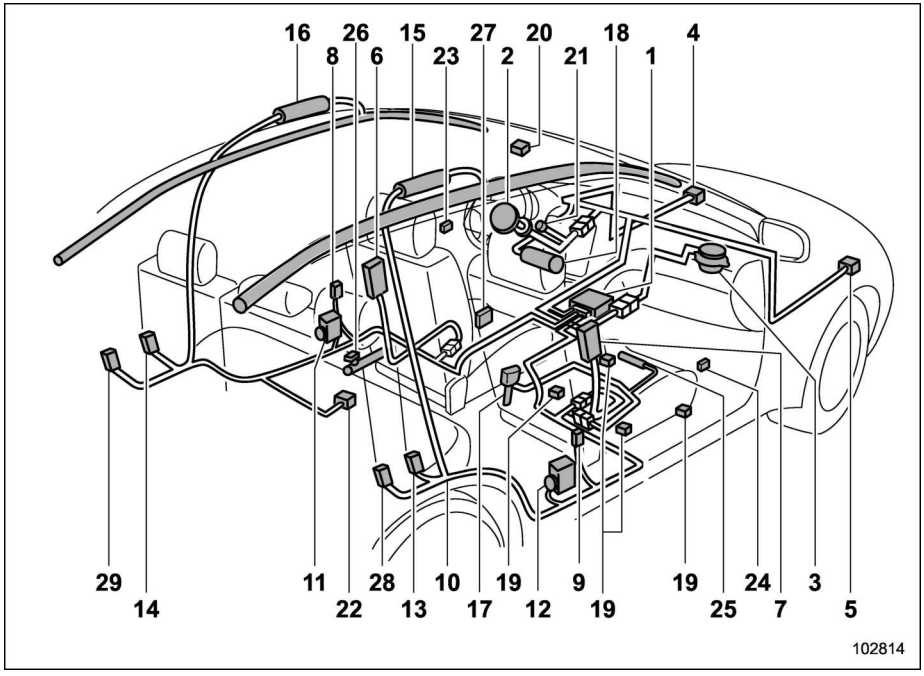

Modelos con volante a la izquierda

1 Módulo de control del airbag (incluyendo los sensores de impacto [todos los modelos] y sensor de vuelco [modelos de Rusia])
2 Módulo del airbag delantero (lado del conductor)
3 Módulo del airbag delantero (lado del pasajero delantero)
4 Sensor de impacto delantero (lado izquierdo)
5 Sensor de impacto delantero (lado derecho)
6 Módulo del airbag lateral (lado del conductor)
7 Módulo del airbag lateral (lado del pasajero delantero)
8 Sensor de impacto lateral (pilar central del lado izquierdo)
9 Sensor de impacto lateral (pilar central del lado derecho)
10 Cableado del airbag
11 Pretensor del cinturón de seguridad (todos los modelos)/limitador de fuerza adaptativo (lado del conductor) (de equiparse)
12 Pretensor del cinturón de seguridad (todos los modelos)/limitador de fuerza adaptativo (lado del pasajero delantero) (de equiparse)
13 Sensor de impacto lateral (lado derecho de la caja de la rueda trasera)
14 Sensor de impacto lateral (lado izquierdo de la caja de la rueda trasera)
15 Módulo del airbag de cortina (lado derecho)

– CONTINÚA –

16 Módulo del airbag de cortina (lado izquierdo)
17 Interruptor de la hebilla del cinturón de seguridad (lado del pasajero delantero)
18 Módulo del airbag para rodillas (lado del conductor)
19 Sensor del sistema de detección de ocupantes del pasajero delantero
20 Luces indicadoras ON y OFF del airbag delantero del pasajero delantero (de equiparse)
21 Testigo de aviso del sistema de airbag SRS
22 Sensor de impacto lateral (debajo del asiento central trasero)
23 Sensor de impacto lateral IZQ (puerta delantera)
24 Sensor de impacto lateral DCH (puerta delantera)
25 Módulo del airbag en el cojín del asiento (lado del pasajero delantero)
26 Pretensor del cinturón abdominal (lado del conductor)
27 Sensor de posición del asiento del conductor (de equiparse)
28 Pretensor del cinturón de seguridad trasero (lado del pasajero delantero) (de equiparse)
29 Pretensor del cinturón de seguridad trasero (lado del conductor) (de equiparse)

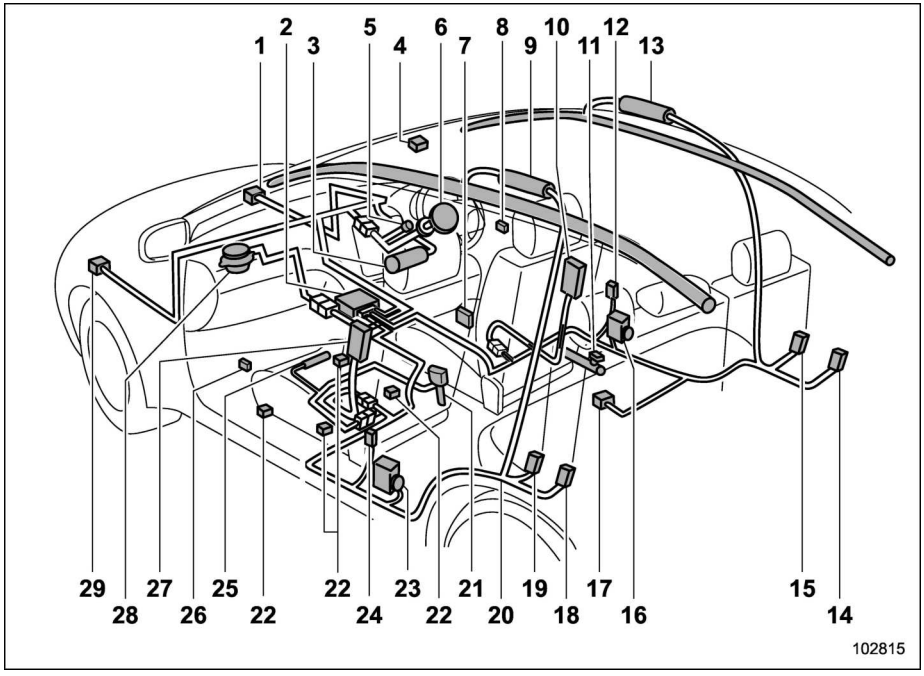

Modelos con volante a la derecha

1 Sensor de impacto delantero (lado derecho)
2 Módulo de control del airbag (incluyendo sensores de impacto)
3 Módulo del airbag para rodillas (lado del conductor)
4 Luces indicadoras ON y OFF del airbag delantero del pasajero delantero (de equiparse)
5 Testigo de aviso del sistema de airbag SRS
6 Módulo del airbag delantero (lado del conductor)
7 Sensor de posición del asiento del conductor (de equiparse)
8 Sensor de impacto lateral DCH (puerta delantera)
9 Módulo del airbag de cortina (lado izquierdo)
10 Módulo del airbag lateral (lado del conductor)
11 Pretensor del cinturón abdominal (lado del conductor)
12 Sensor de impacto lateral (pilar central del lado derecho)
13 Módulo del airbag de cortina (lado derecho)
14 Pretensor del cinturón de seguridad trasero (lado del conductor) (de equiparse)
15 Sensor de impacto lateral (lado derecho de la caja de la rueda trasera)
16 Pretensor del cinturón de seguridad (todos los modelos)/limitador de fuerza adaptativo (lado del conductor) (de equiparse)

– CONTINÚA –

17 Sensor de impacto lateral (debajo del asiento central trasero)
18 Pretensor del cinturón de seguridad trasero (lado del pasajero delantero) (de equiparse)
19 Sensor de impacto lateral (lado izquierdo de la caja de la rueda trasera)
20 Cableado del airbag
21 Interruptor de la hebilla del cinturón de seguridad (lado del pasajero delantero)
22 Sensor del sistema de detección de ocupantes del pasajero delantero
23 Pretensor del cinturón de seguridad (todos los modelos)/limitador de fuerza adaptativo (lado del pasajero delantero) (de equiparse)
24 Sensor de impacto lateral (pilar central del lado izquierdo)
25 Módulo del airbag en el cojín del asiento (lado del pasajero delantero)
26 Sensor de impacto lateral IZQ (puerta delantera)
27 Módulo del airbag lateral (lado del pasajero delantero)
28 Módulo del airbag delantero (lado del pasajero delantero)
29 Sensor de impacto delantero (lado izquierdo)

■ Airbag SRS

⚠ ADVERTENCIA

Las etiquetas de advertencia están ubicadas en ambos lados de la visera del pasajero delantero. Lea cuidadosamente la descripción indicada en "Etiqueta de advertencia" ☞P67.

Con respecto a la ubicación de los airbags SRS, consulte "Componentes" ☞P98.

En caso de colisión frontal de gravedad media o alta, se despliegan los siguientes componentes.

- Airbag SRS delantero del conductor
- Airbag SRS delantero para el pasajero delantero
- Airbag SRS en el cojín del asiento para el pasajero delantero
- Airbag SRS tipo cortina*1
- Airbag SRS para rodillas para el conductor

*1: Cuando se produce una colisión frontal de desplazamiento lo suficientemente grave para que se despliegue el airbag delantero.

Estos componentes complementan la función de los cinturones de seguridad reduciendo el impacto en la cabeza, el pecho y las rodillas del ocupante.

En el caso de una colisión lateral de moderada a fuerte, el airbag SRS lateral del lado impactado del vehículo se despliega entre el ocupante y el panel de la puerta, complementando la protección proporcionada por el cinturón de seguridad al reducir el impacto en el pecho y la cintura del ocupante. El airbag SRS lateral funciona sólo para los ocupantes del asiento delantero.

En el caso de una colisión lateral de moderada a fuerte, el airbag SRS tipo cortina del lado impactado del vehículo se despliega entre el ocupante y la ventanilla lateral, complementando la protección proporcionada por el cinturón de seguridad al reducir el impacto en la cabeza del ocupante.

▼ Sistema de detección del ocupante (de equiparse)

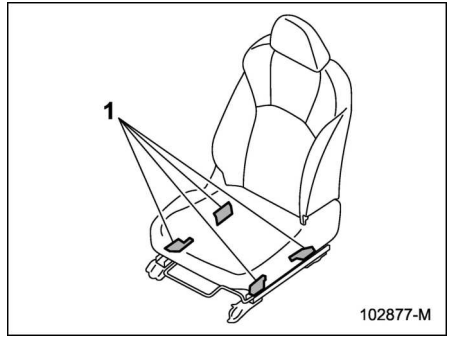

1 Sensores de detección de ocupantes

Los sensores de detección de ocupantes están instalados entre el asiento y los rieles del asiento y controlan el físico y la

postura del pasajero delantero. Utilizando esta información, el sistema de detección de ocupantes determina si el airbag SRS delantero para el pasajero delantero y el airbag SRS del cojín del asiento del pasajero delantero deben desplegarse o no.

ADVERTENCIA

No dé patadas al asiento del pasajero delantero ni lo someta a fuertes impactos. De lo contrario, el testigo de aviso del sistema de airbag SRS puede encenderse para indicar un fallo en el funcionamiento del sistema de detección de ocupantes del pasajero delantero. En este caso, le recomendamos ponerse en contacto con su concesionario SUBARU inmediatamente.

PRECAUCIÓN

Los dispositivos electrónicos, tales como teléfonos celulares, ordenadores portátiles, reproductores de música portátiles o juegos electrónicos, podrían afectar el funcionamiento del sistema de detección de ocupantes especialmente cuando sean conectados a la toma de alimentación de accesorios y ubicados en el asiento del pasajero delantero o cuando sean utilizados por la persona sentada en el asiento del pasajero delantero. Si se presenta cualquiera de las siguientes situaciones cuando utilice un dispositivo electrónico en el vehículo, intente primero ubicar nuevamente dicho dispositivo para evitar causar cualquier interferencia.

- **El testigo de aviso del sistema de airbag SRS se encuentra encendido.**
- **Las luces indicadoras ON y OFF del airbag delantero del pasajero delantero funcionan erráticamente.**

Si el dispositivo continúa causando interferencias, deberá abstenerse del uso de dicho dispositivo en el vehículo.

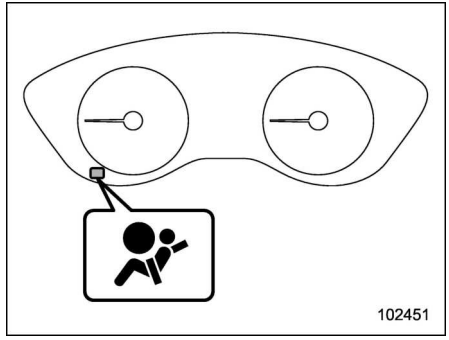

Testigo de aviso del sistema de airbag SRS

El hecho de que el cojín del asiento del pasajero delantero esté mojado puede afectar negativamente a la funcionalidad del sistema para determinar el despliegue. Limpie el líquido del asiento, déjelo secar de forma natural y compruebe el testigo de aviso del sistema de airbag SRS.

– CONTINÚA –

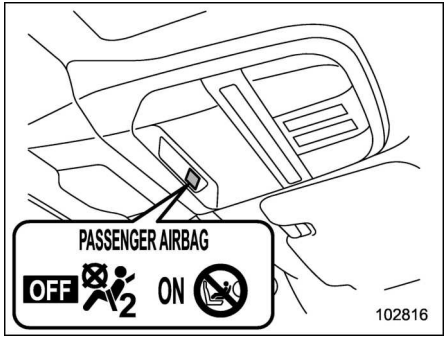

OFF: Luz indicadora OFF del airbag delantero del pasajero delantero

ON: Luz indicadora ON del airbag delantero del pasajero delantero

Si las luces indicadoras ON y OFF del airbag delantero del pasajero delantero no funcionan correctamente aunque el asiento del pasajero delantero esté seco, no permita que nadie se siente en el asiento del pasajero delantero y solicite a su concesionario SUBARU que revise el sistema de detección de ocupantes.

El hecho de que haya equipaje o dispositivos electrónicos en el asiento del pasajero delantero puede afectar negativamente a la funcionalidad del sistema para determinar el despliegue. Puede impedir que las luces indicadoras ON y OFF del airbag delantero del pasajero delantero funcionen correctamente. Compruebe que los indicadores funcionan correctamente.

Si la luz indicadora OFF se apaga y la luz indicadora ON se enciende, el airbag delantero del pasajero delantero puede desplegarse en caso de colisión. Retire el equipaje o los dispositivos electrónicos del asiento del pasajero delantero.

▼ Airbag SRS delantero para el pasajero delantero para modelos con sistema de detección de ocupantes

⚠ PRECAUCIÓN

Tenga en cuenta las siguientes precauciones. De lo contrario, podría impedirse que el airbag SRS delantero para el pasajero delantero funcione correctamente o se podría provocar un fallo en el sistema.

- **No golpee con fuerza ni dé patadas al asiento del pasajero delantero.**
- **No permita que los pasajeros de los asientos traseros descansen los pies entre el respaldo del asiento delantero y el cojín del asiento.**
- **No derrame ningún líquido en el asiento del pasajero delantero. Si se derrama algún líquido, séquelo inmediatamente.**
- **No retire ni desmonte el asiento del pasajero delantero.**
- **No instale ningún accesorio (como un amplificador de audio) que no sea un accesorio original de SUBARU debajo del asiento del pasajero delantero.**
- **No coloque ningún objeto (zapatos, paraguas, etc.) bajo el asiento del pasajero delantero.**
- **No coloque ningún objeto (libros etc.) en la zona del asiento del pasajero delantero.**
- **No utilice el asiento del pasajero delantero con el reposacabezas desmontado.**
- **No deje ningún objeto encima del asiento del pasajero delantero, ni deje la hebilla y la lengüeta del cinturón de seguridad abrochadas cuando salga del vehículo.**
- **No coloque objetos punzantes sobre el asiento ni perfore la tapicería del asiento.**
- **No ponga ningún imán cerca de la hebilla o del retractor del cinturón de seguridad.**

Si el interruptor de la hebilla del cinturón de seguridad o el sistema de detección de ocupantes del pasajero delantero fallan, se enciende el testigo de aviso del sistema de airbag SRS. Si se enciende el testigo de aviso del sistema de airbag SRS, le recomendamos que solicite inmediatamente a su concesionario SUBARU que inspeccione el sistema.

Si su vehículo ha sufrido un impacto, esto podría afectar al correcto funcionamiento del sistema del airbag SRS delantero para el pasajero delantero. Le recomendamos que haga inspeccionar su vehículo en su concesionario SUBARU. No utilice el asiento del pasajero delantero mientras conduce el vehículo hasta su concesionario SUBARU.

NOTA

El airbag SRS lateral del pasajero delantero y el airbag SRS tipo cortina no están controlados por el sistema de airbag SRS delantero.

▼ Luces indicadoras ON y OFF del airbag delantero del pasajero (de equiparse)

Consulte “Luces indicadoras ON y OFF del airbag delantero del pasajero delantero” ☞P175.

▼ Condiciones en las que no se activa el airbag SRS delantero para el pasajero delantero (modelos con sistema de detección de ocupantes)

El airbag SRS delantero para el pasajero delantero no se activará cuando se produzca cualquiera de las siguientes circunstancias en el asiento del pasajero delantero:

- El asiento está vacío.
- El asiento está equipado con un sistema de seguridad para niños adecuado y hay un bebé o un niño sentado en él. (Consulte la siguiente ADVERTENCIA).
- El sistema de detección de ocupantes para el pasajero delantero no funciona correctamente.

⚠ ADVERTENCIA

NO INSTALE NUNCA UN SISTEMA DE SEGURIDAD PARA NIÑOS EN EL ASIENTO DEL PASAJERO DELANTERO, INCLUSO AUNQUE EL AIRBAG SRS DELANTERO PARA EL PASAJERO DELANTERO ESTÉ DESACTIVADO. Asegúrese de instalarlo en el asiento TRASERO del modo adecuado. También es muy recomendable que cualquier asiento para niños orientado hacia delante o cualquier cojín elevador se instale en el asiento TRASERO y que el niño se siente en el asiento TRASERO aunque sea demasiado mayor para un sistema de seguridad infantil. Eso se debe a que los niños que se sienten en el asiento del pasajero delantero pueden sufrir lesiones graves o mortales si se despliega el airbag SRS delantero para el pasajero delantero. Los asientos TRASEROS son el lugar más seguro para los niños.

⚠ PRECAUCIÓN

Si en el asiento del pasajero delantero se encuentra ubicado un bebé en un sistema de seguridad para niños adecuado, adopte las siguientes precauciones. La negligencia en la observación podría influir en el funcionamiento propio del sistema de detección de ocupantes, activando de tal manera el airbag SRS delantero para el pasajero delantero incluso si en dicho asiento se encuentra ubicado un bebé en un sistema de seguridad para niños adecuado.

- **No coloque ningún tipo de artículo (incluyendo dispositivos**

– CONTINÚA –

electrónicos) sobre el asiento, coloque solamente el sistema de seguridad para niños ubicando al bebé en él.

- **No ubique más de un sólo bebé en el sistema de seguridad para niños.**

▽ **Si la luz indicadora ON del airbag delantero del pasajero delantero se enciende y la luz indicadora OFF se apaga incluso cuando hay un bebé o un niño pequeño en el sistema de seguridad para niños (o un cojín elevador)**

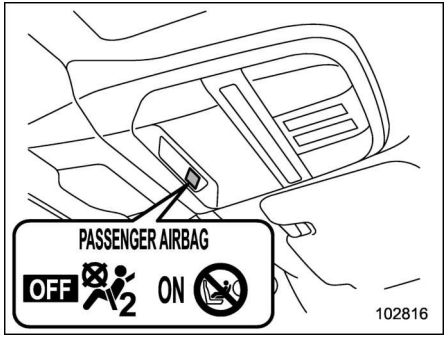

OFF: Luz indicadora OFF del airbag delantero del pasajero delantero

ON: Luz indicadora ON del airbag delantero del pasajero delantero

1. Coloque el interruptor de encendido en la posición “OFF”.
2. Retire el sistema de seguridad para niños del asiento.
3. Después de consultar las recomendaciones del fabricante y los procedimientos de instalación de sistemas de seguridad para niños en “Sistemas de seguridad para niños” ☞P63, instale correctamente el sistema de seguridad para niños.
4. Coloque el interruptor de encendido en la posición “ON” y asegúrese de que la luz indicadora ON del airbag delantero del pasajero delantero se apaga y la luz indicadora OFF se enciende.

Si la luz indicadora ON permanece encendida y la luz indicadora OFF permanece apagada, siga estos pasos.

- Asegúrese de que no hay ningún objeto en el asiento junto con el sistema de seguridad para niños y el niño que lo ocupa.

Si la luz indicadora ON permanece encendida mientras que la luz indicadora OFF se apaga después de tomar las medidas correctivas pertinentes mencionadas anteriormente, traslade el sistema de seguridad para niños al asiento trasero y le recomendamos que se ponga inmediatamente en contacto con su concesionario SUBARU para solicitar una inspección.

NOTA

Si un niño demasiado mayor para un sistema de seguridad para niños o un adulto joven están sentados en el asiento del pasajero delantero, el sistema del airbag SRS frontal puede activar o no el airbag SRS frontal del pasajero delantero en función de la postura del ocupante. Los niños deberán utilizar siempre un cinturón de seguridad cuando se ubiquen en el asiento sin importar si el airbag se activa o se desactiva. De activarse el airbag SRS delantero para el pasajero delantero (la luz indicadora ON permanece encendida mientras que la luz indicadora OFF se apaga), realice lo siguiente.

- **Asegúrese de que no hay ningún objeto en el asiento junto con el ocupante.**

Si la luz indicadora ON permanece encendida mientras que la luz indicadora OFF se apaga a pesar de haber realizado las acciones indicadas anteriormente, haga sentar al niño en el asiento trasero y le recomendamos que se ponga inmediatamente en contacto con su concesionario SUBARU para solicitar una inspección. Aunque el sistema haya aprobado la inspección

del concesionario, se recomienda que en lo sucesivo el niño siempre viaje en el asiento trasero.

Los niños demasiado mayores para los sistemas de seguridad para niños deben llevar siempre el cinturón de seguridad, independientemente de si el airbag está activado o desactivado.

▼ **Condiciones en las que se activa el airbag SRS delantero para el pasajero delantero (modelos con sistema de detección de ocupantes)**

El airbag SRS delantero para el pasajero delantero se activará y desplegará en caso de impacto cuando se produzca cualquiera de las siguientes circunstancias en el asiento del pasajero delantero.

- Si el ocupante del asiento es un adulto.
- Cuando determinados objetos (por ej., un jarro de agua) se coloca sobre el asiento.

⚠ PRECAUCIÓN

Si lo hace, puede que el sistema de airbag SRS frontal para el pasajero delantero se desactive aunque el ocupante del asiento sea un adulto. Esto podría resultar en lesiones personales.

▽ **Si la luz indicadora OFF del airbag delantero del pasajero se enciende y la luz indicadora ON se apaga incluso cuando el ocupante del asiento del pasajero delantero es un adulto**

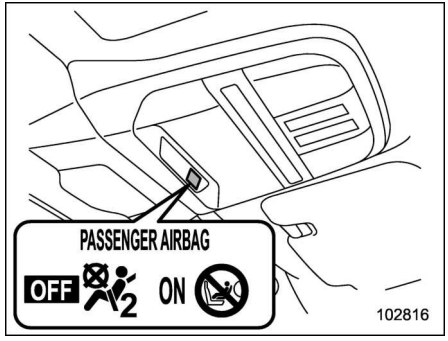

OFF: Luz indicadora OFF del airbag delantero del pasajero delantero

ON: Luz indicadora ON del airbag delantero del pasajero delantero

Puede deberse a que el adulto esté incorrectamente sentado en el asiento del pasajero delantero.

1. Coloque el interruptor de encendido en la posición “OFF”.
2. Pida al pasajero delantero que se siente recto contra el respaldo, en el centro del cojín del asiento, con el cinturón de seguridad correctamente abrochado, que coloque las piernas hacia delante y que ajuste el asiento en la posición más atrasada.
3. Gira el interruptor de encendido a la posición “ON”.

Si la luz indicadora OFF permanece encendida y la luz indicadora ON permanece apagada, siga estos pasos.

1. Coloque el interruptor de encendido en la posición “OFF”.
2. Asegúrese de que el pasajero delantero no esté usando una manta, un cojín adicional, una funda para el asiento, una calefacción del asiento auxiliar, un masajeador, etc.
3. Si lleva demasiada ropa, el pasajero delantero deberá quitarse todas las prendas innecesarias antes de sentarse en el asiento delantero o deberá sentarse en el asiento trasero.
4. Ponga el interruptor de encendido en la posición “ON” y espere por lo menos 6 segundos para que el sistema pueda realizar la autocomprobación. Tras la comprobación del sistema, ambos indicadores deben apagarse durante 2 segundos. Ahora, la luz indicadora ON debe encenderse mientras la luz indicadora OFF permanece apagada.

Si la luz indicadora OFF permanece encendida mientras que la luz indicadora

– CONTINÚA –

ON permanece apagada, haga que el ocupante se traslade al asiento trasero y le recomendamos que se ponga inmediatamente en contacto con su concesionario SUBARU para solicitar una inspección.

■ Funcionamiento del sistema

⚠ PRECAUCIÓN

Después del despliegue, no toque directamente con las manos los componentes del sistema del airbag SRS. Estos componentes estarán muy calientes después del despliegue y podrán producir quemaduras.

Los airbags SRS pueden funcionar solamente cuando el interruptor de encendido está en la posición “ON”.

Al desplegarse los airbags SRS, se escuchará un ruido de inflado fuerte y repentino, y se desprenderá una cierta cantidad de humo. Esto es un efecto normal resultante del despliegue. Este humo no significa que el vehículo se haya incendiado.

▼ Funcionamiento del airbag SRS frontal

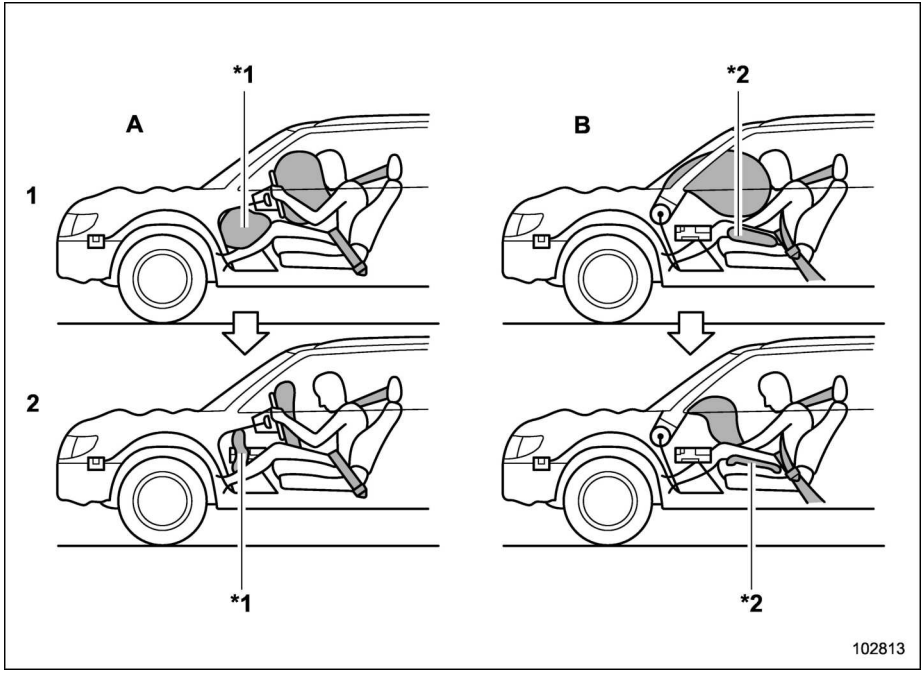

A Lado del conductor
B Lado del pasajero
1 Los AIRBAGs SRS se despliegan cuando ocurre una colisión.
2 Después de inflarse, los AIRBAGs SRS comienzan a desinflarse inmediatamente para no obstaculizar la visión del conductor.

*1: Airbag para rodillas
*2: Airbag en el cojín de asiento

Si los siguientes sensores detectan una fuerza preestablecida durante una colisión frontal, el módulo de control envía señales a los módulos de los airbags delanteros para accionar el inflado de los airbags SRS delanteros.

- Los sensores de impacto delanteros
- Los sensores de impacto ubicados en el módulo de control del airbag

A continuación, ambos módulos de airbag generan gas para inflar instantáneamente los airbags SRS delanteros del conductor y del pasajero. El airbag SRS para rodillas se infla igualmente en combinación con los airbags SRS delanteros.

– CONTINÚA –

▼ Tras el despliegue

Después de desplegarse, el airbag SRS comienza a desinflarse inmediatamente para no obstruir la visión del conductor ni disminuir su capacidad de mantener el control del vehículo.

Si el vehículo está equipado con un sistema de detección del ocupante en el asiento del pasajero delantero, el sistema SRS detecta si el asiento del pasajero delantero está ocupado o no. Si el asiento no está ocupado, el sistema no infla el airbag SRS del pasajero delantero.

▼ Ejemplo del tipo de accidente

Los airbags SRS delanteros (y también los airbags SRS para rodillas) están diseñados de la siguiente forma.

- Para desplegarse en el caso de colisiones frontales moderadas a intensas
- Para funcionar una sola vez

Los airbags SRS delanteros (y también los airbags SRS para rodillas) no están diseñados de la siguiente forma.

- Para desplegarse en la mayoría de los impactos delanteros leves*1
- Para desplegarse en la mayoría de los impactos laterales o traseros o en la mayoría de accidentes con vuelco*2

*1: Debido a que el cinturón de seguridad es suficiente para obtener la protección necesaria.

*2: Debido a que en tales casos, el solo despliegue del airbag SRS delantero del conductor, o de ambos airbags SRS delanteros, del conductor y para el pasajero delantero, no ayudarán a proteger a los ocupantes.

El despliegue del airbag SRS depende del nivel de impacto aplicado al compartimiento para pasajeros durante una colisión. Este nivel difiere de un choque a otro, y podría no estar directamente relacionado con los daños visibles sufridos por el vehículo.

▽ ¿Cuándo es más probable que se produzca el inflado del airbag frontal SRS?

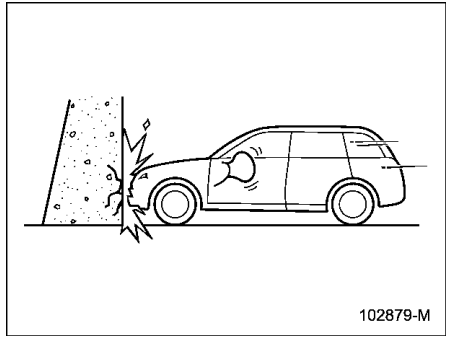

Cuando choque de frente contra una pared gruesa de hormigón a una velocidad del vehículo de 20 a 30 km/h (12 a 19 mph) o superior, se activará el airbag SRS frontal. El airbag frontal SRS también se activa cuando el vehículo sufre un impacto delantero del mismo tipo y magnitud que la colisión mencionada anteriormente.

▽ **¿En qué otros casos puede producirse el inflado del airbag frontal SRS?**

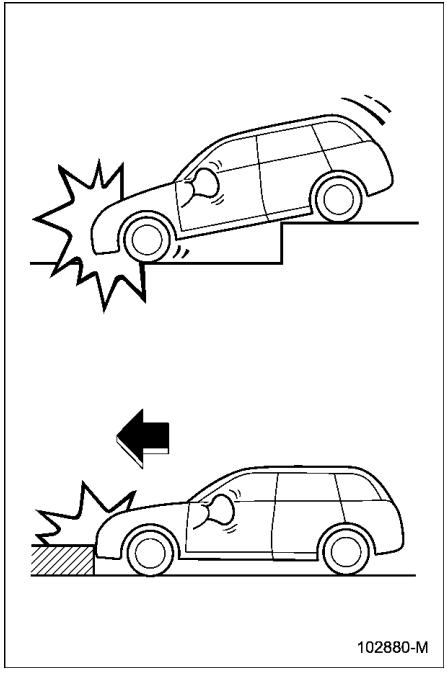

El airbag frontal SRS podría activarse durante la marcha cuando se reciba un golpe fuerte en la parte inferior, desde la superficie de la carretera (como el recibido cuando el vehículo cae dentro de una zanja profunda o cuando sufre un impacto y golpea fuertemente contra un obstáculo de la carretera como puede ser el bordillo).

– CONTINÚA –

▽ ¿Cuándo es poco probable que se produzca el inflado del airbag frontal SRS?

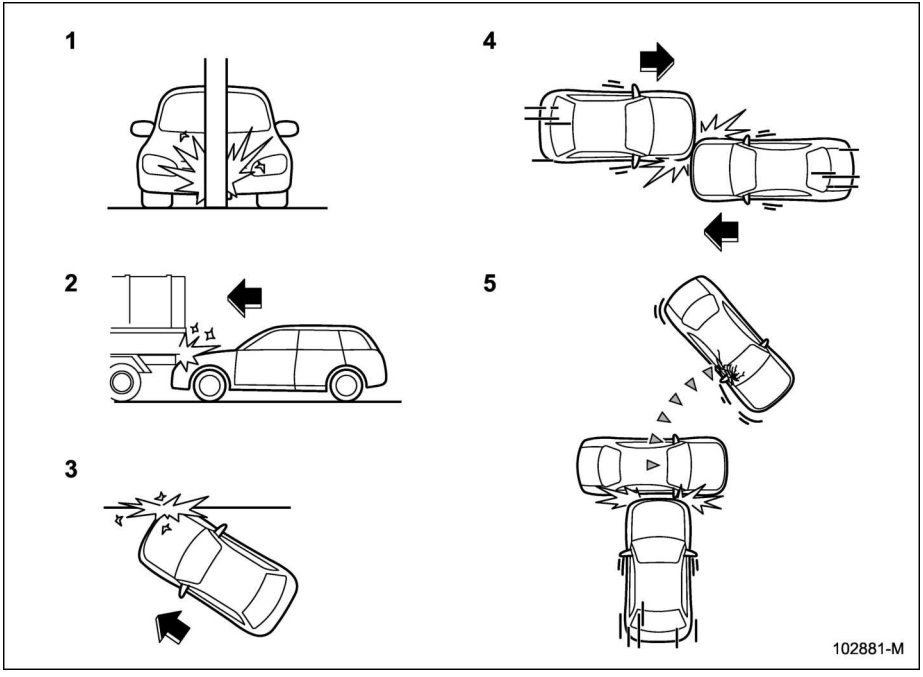

1 El vehículo golpea un objeto, por ejemplo, un poste de teléfono o una señal de tráfico.
2 El vehículo se mete debajo de la plataforma de carga de un camión.
3 El vehículo sufre un impacto delantero de desplazamiento oblicuo.
4 El vehículo sufre una colisión frontal de desplazamiento.
5 El vehículo golpea un objeto que pueda moverse o deformarse, tal como un vehículo estacionado.

Muchos tipos de colisiones no requieren necesariamente el despliegue del airbag frontal SRS. En caso de accidentes tales como los indicados, podría ocurrir que no se despliegue el airbag frontal SRS, dependiendo del nivel de fuerza producido por el accidente.

▽ **¿En qué casos no se produciría el inflado del airbag frontal SRS?**

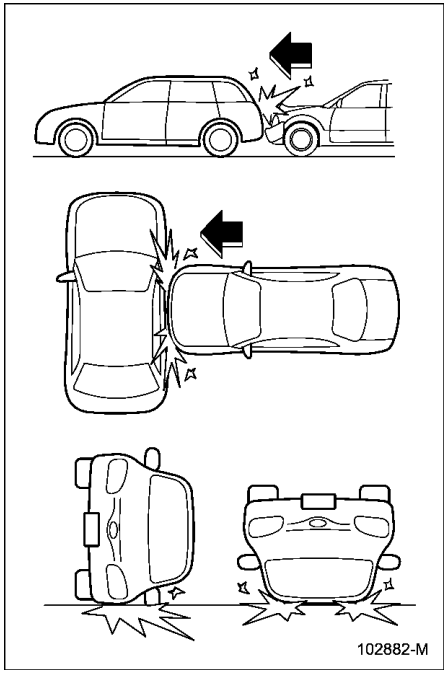

Los airbags SRS delanteros no están diseñados para desplegarse en la mayoría de los siguientes casos.

- Si el vehículo sufre un impacto lateral o por detrás
- Si el vehículo vuelca sobre su costado o el techo
- Si el vehículo sufre una colisión frontal a baja velocidad

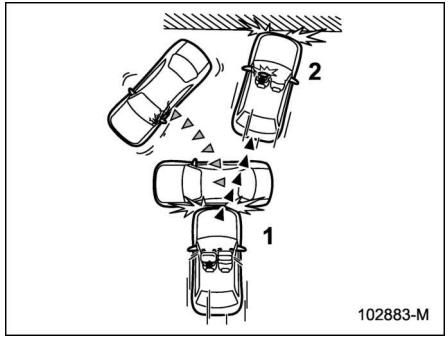

1 Primera colisión
2 Segunda colisión

En un accidente en que el vehículo sufra más de un impacto, el airbag SRS delantero se infla solo una vez, durante el primer impacto.

Ejemplo: En el caso de una doble colisión, primero contra otro vehículo y luego contra una pared de hormigón en sucesión inmediata, el airbag SRS delantero se activará en el primer impacto, pero no en el segundo.

■ Funcionamiento del airbag SRS en el cojín del asiento

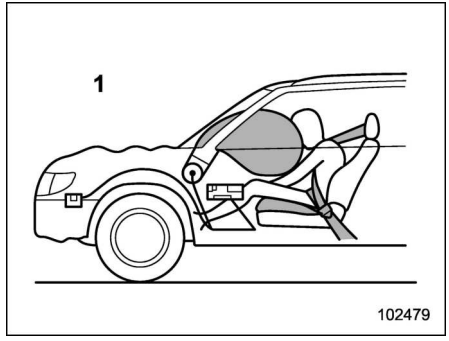

1 Lado del pasajero

⚠ ADVERTENCIA

El airbag SRS en el cojín del asiento no está diseñado para desplegarse cuando el cinturón de seguridad del asiento correspondiente no está abrochado. Por razones de seguridad, todos los ocupantes del vehículo deberán abrocharse los cinturones de seguridad.

Los airbags SRS en los cojines de asiento están diseñados para desplegarse simultáneamente cuando se despliegan los airbags SRS delanteros. Para más deta-

– CONTINÚA –

lles sobre las condiciones de funcionamiento, consulte “Airbag SRS” ☞P102.

El airbag SRS en el cojín del asiento del pasajero delantero no está diseñado para desplegarse en ninguna de las siguientes condiciones.

- El cinturón de seguridad del pasajero delantero no está abrochado (incluso cuando la luz indicadora ON del airbag delantero del pasajero delantero se enciende mientras la luz indicadora OFF permanece apagada).
- La luz indicadora ON del airbag delantero del pasajero delantero está apagada mientras la luz indicadora OFF está encendida.

NOTA

Cuando el sistema de detección de ocupantes desactiva el airbag SRS delantero para el pasajero delantero, también se desactiva el airbag SRS en el cojín del asiento del pasajero delantero.

■ Funcionamiento del airbag SRS lateral y el airbag SRS tipo cortina

Los airbags laterales SRS del conductor y del pasajero delantero y los airbags SRS tipo cortina se inflan independientemente, debido a que cada uno cuenta con su propio sensor de impacto. Por consiguiente, puede suceder que no se desplieguen ambos airbags en un mismo accidente. Asimismo, el airbag lateral SRS y el airbag SRS tipo cortina se despliegan independientemente de los airbags SRS frontales para el pasajero delantero y el conductor provistos en el volante y en el tablero de instrumentos.

La fuerza de impacto se percibe por medio del sensor de impacto ubicado en cada una de las siguientes posiciones.

- En los pilares centrales del lado izquierdo y derecho
- En los pasos de la rueda trasera izquierda y derecha
- Debajo del asiento central trasero
- En las puertas derecha e izquierda

El sensor de impacto frontal (todos los modelos) y el sensor de vuelco (modelos de Rusia) están ubicados en el interior del módulo de control del airbag que está ubicado debajo del centro del tablero de instrumentos.

Para los modelos de Rusia, si el sensor de vuelco detecta un vuelco del vehículo, el módulo de control infla los airbags tipo cortina SRS en ambos lados. En ese momento los pretensores del cinturón de seguridad del conductor y el pasajero delantero también se ponen en funcionamiento simultáneamente.

El airbag SRS lateral y el airbag SRS tipo cortina se inflarán aunque no haya nadie sentado en el lado que sufrió el impacto lateral.

El airbag lateral SRS y el airbag SRS tipo cortina han sido diseñados para desplegarse en el caso de un accidente que implique una colisión lateral de fuerza moderada a intensa. No han sido dise-

ñados para inflarse en caso de impacto lateral leve. Asimismo, no han sido diseñados para desplegarse en caso de impactos básicamente frontales o traseros, debido a que en tales casos los despliegues del airbag lateral SRS y del airbag SRS tipo cortina no ayudarán a proteger a los ocupantes.

El airbag lateral SRS y el airbag SRS tipo cortina están diseñados para actuar una sola vez.

En los modelos para Rusia, los airbags SRS tipo cortina también se han diseñado para desplegarse cuando el vehículo se encuentra en una posición muy inclinada, como por ejemplo durante un vuelco. No se han diseñado para desplegarse en la mayoría de posiciones menos inclinadas.

Los despliegues del airbag SRS lateral y del airbag SRS tipo cortina dependen del nivel de impacto aplicado al habitáculo durante una colisión lateral. Este nivel difiere de un choque a otro, y podría no estar directamente relacionado con los daños visibles sufridos por el vehículo.

En los modelos para Rusia, en un vuelco, los modelos con airbags SRS tipo cortina se despliegan entre los ocupantes y las ventanillas laterales, así complementan los cinturones de seguridad mediante una reducción del impacto sobre la cabeza del ocupante.

▼ Tras el despliegue

Después de desplegarse, el airbag SRS lateral comenzará a desinflarse inmediatamente.

El airbag SRS tipo cortina permanece inflado durante unos momentos después del despliegue y luego se desinfla lentamente.

El airbag SRS lateral y el airbag SRS tipo cortina se inflarán aunque no haya nadie sentado en el lado que sufrió el impacto lateral.

Al desplegarse el airbag SRS lateral y el airbag SRS tipo cortina se escuchará un ruido de inflado fuerte y repentino, y se desprenderá una cierta cantidad de humo. Esto es un efecto normal resultante del despliegue. Este humo no significa que el vehículo se haya incendiado.

▽ ¿Cuándo es más probable que se produzcan los inflados del airbag lateral SRS y del airbag SRS tipo cortina?

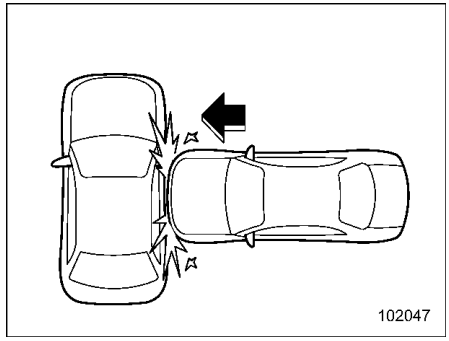

El airbag lateral SRS y el airbag SRS tipo cortina se activan cuando se recibe un impacto fuerte lateral, cerca del asiento delantero.

– CONTINÚA –

▽ ¿Cuándo es más probable que se despliegue el airbag SRS tipo cortina? (Modelos para Rusia)

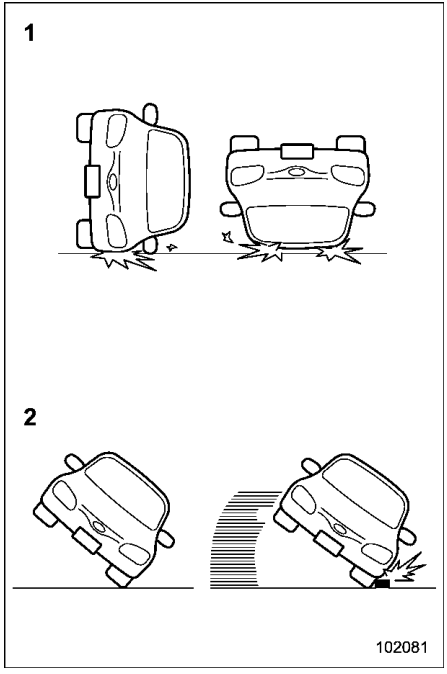

1 El vehículo vuelca sobre su costado o el techo.

2 El ángulo de inclinación del vehículo es mínimo o los neumáticos del vehículo que están patinando colisionan contra un bordillo lateralmente.

▽ **¿Cuándo es poco probable que se desplieguen los airbag SRS laterales?**

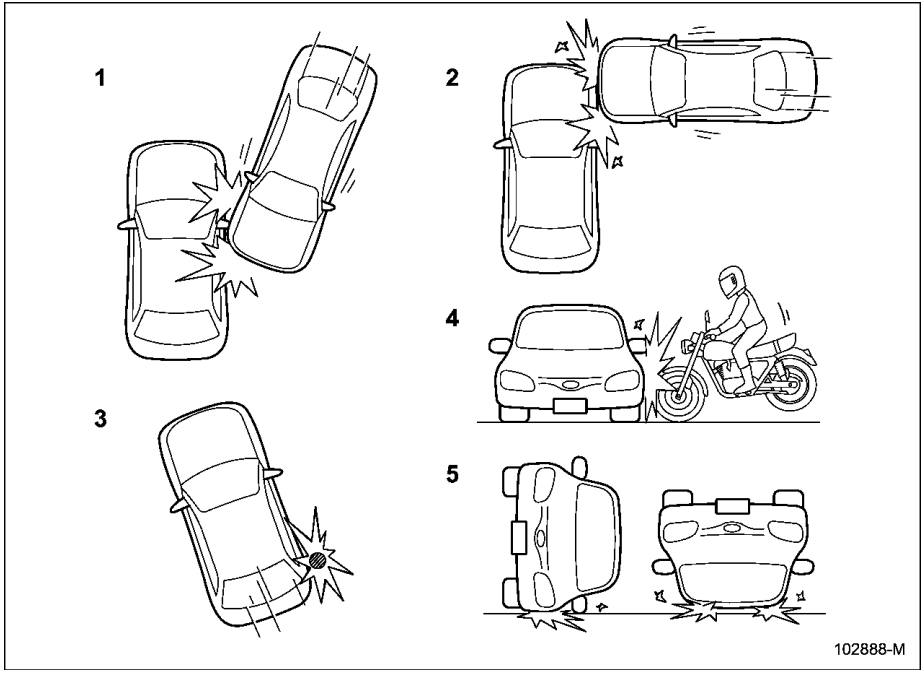

1 El vehículo ha sufrido un impacto lateral oblicuo.
2 El vehículo ha sufrido un impacto lateral fuera del área contigua del compartimiento para pasajeros.
3 El vehículo choca contra un poste telefónico o un objeto similar.
4 El vehículo ha sufrido un impacto lateral por una motocicleta.
5 El vehículo vuelca sobre su costado o el techo.

Muchos tipos de colisiones no requieren necesariamente el despliegue del airbag SRS lateral. En caso de accidentes tales como los indicados, podría ocurrir que no se despliegue el airbag SRS lateral, dependiendo del nivel de fuerza producido por el accidente.

– CONTINÚA –

▽ ¿Cuándo es poco probable que se desplieguen los airbag SRS tipo cortina?

Excepto modelos para Rusia

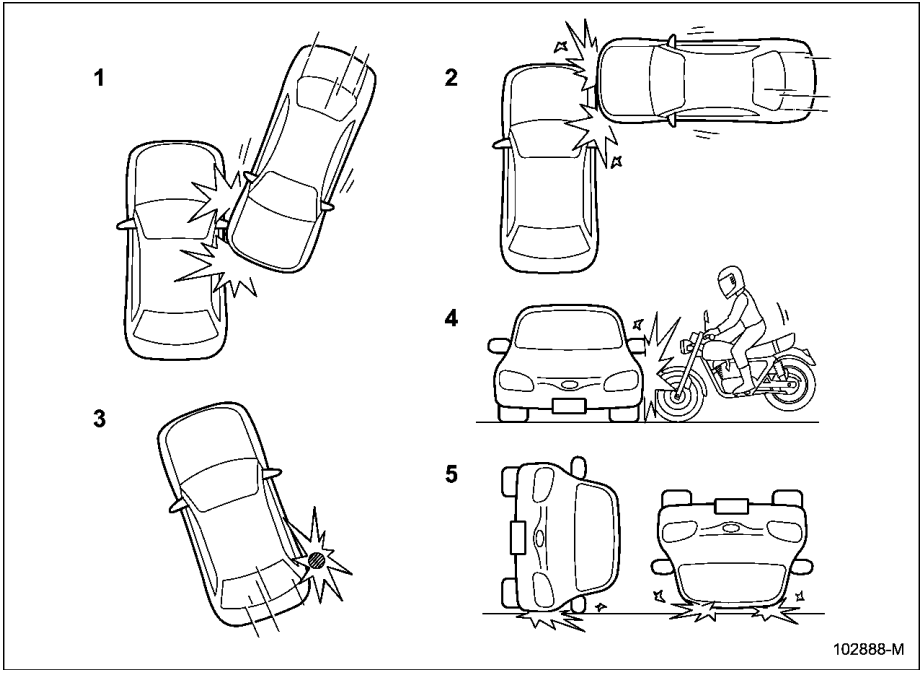

1 El vehículo ha sufrido un impacto lateral oblicuo.
2 El vehículo ha sufrido un impacto lateral fuera del área contigua del compartimiento para pasajeros.
3 El vehículo choca contra un poste telefónico o un objeto similar.
4 El vehículo ha sufrido un impacto lateral por una motocicleta.
5 El vehículo vuelca sobre su costado o el techo.

Muchos tipos de colisiones no requieren necesariamente el despliegue del airbag SRS tipo cortina. En el caso de accidentes como los indicados, podría ocurrir que no se despliegue el airbag SRS tipo cortina, dependiendo del nivel de fuerza producido por el accidente.

Modelos para Rusia

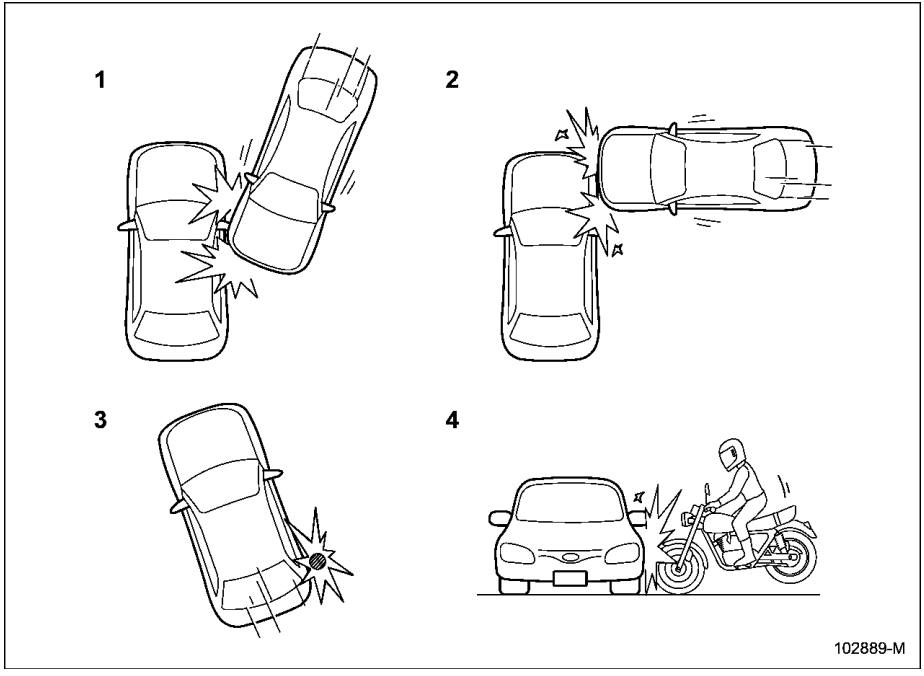

1 El vehículo ha sufrido un impacto lateral oblicuo.
2 El vehículo ha sufrido un impacto lateral fuera del área contigua del compartimiento para pasajeros.
3 El vehículo choca contra un poste telefónico o un objeto similar.
4 El vehículo ha sufrido un impacto lateral por una motocicleta.

Muchos tipos de colisiones no requieren necesariamente el despliegue del airbag SRS tipo cortina. En el caso de accidentes como los indicados, podría ocurrir que no se despliegue el airbag SRS tipo cortina, dependiendo del nivel de fuerza producido por el accidente.

– CONTINÚA –

▽ **¿En qué casos no se producirían los inflados del airbag lateral SRS y del airbag SRS tipo cortina?**

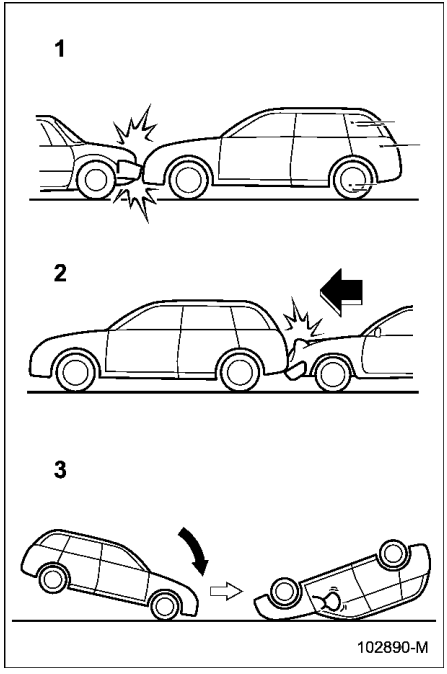

1 El vehículo choca de frente con otro vehículo (en movimiento o estacionado).
2 El vehículo es impactado por detrás.
3 El vehículo da una vuelta de campana.

En el caso de accidentes tales como los indicados, el airbag SRS lateral y el airbag SRS tipo cortina no están diseñados para desplegarse en la mayoría de los casos.

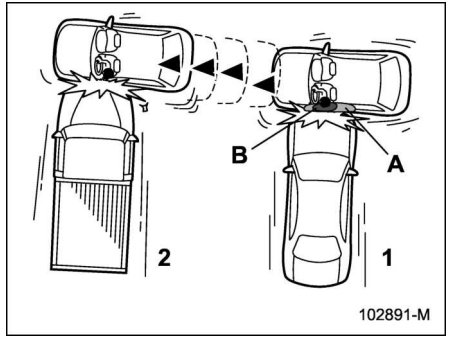

1 Primera colisión
2 Segunda colisión
A Airbag SRS tipo cortina
B Airbag SRS lateral

En el caso de un accidente que implique impactos laterales consecutivos en el mismo lugar, el airbag SRS lateral y el airbag SRS tipo cortina sólo se inflarán una vez en el primer impacto.

Ejemplo: En el caso de una colisión lateral doble, primero contra un vehículo y luego contra otro desde la misma dirección en sucesión inmediata, el airbag SRS lateral y el airbag SRS tipo cortina se activarán en el primer impacto, pero no se activarán en el segundo.

■ Monitores del sistema de airbags SRS

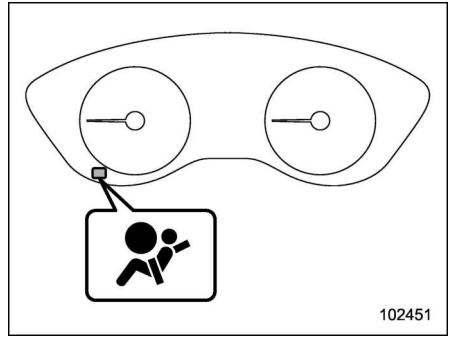

Testigo de aviso del sistema de airbag SRS

Un sistema de diagnóstico controla de manera continua el estado del sistema de airbags SRS (incluidos los pretensores del cinturón de seguridad) cuando el interruptor de encendido está en la posición “ON”. El testigo de aviso del sistema de airbag SRS indica el estado normal del sistema encendiéndose durante aproximadamente 6 segundos al colocar el interruptor de encendido en la posición “ON”.

Los siguientes componentes son supervisados por el testigo de aviso del sistema de airbag SRS:

- Sensor de impacto delantero
  - Lado derecho
  - Lado izquierdo
- Módulo de control del airbag (incluyendo el sensor de impacto [todos los modelos] y sensor de vuelco [modelos de Rusia])
- Módulo del airbag delantero
  - Lado del conductor
  - Lado del pasajero delantero
- Módulo del airbag de rodillas
  - Lado del conductor
- Módulo del airbag en el cojín del asiento
  - Lado del pasajero delantero
- Sensor de impacto lateral
  - Puerta delantera derecha
  - Puerta delantera izquierda
  - Lado izquierdo del pilar central
  - Lado derecho del pilar central
  - Parte delantera del paso de la rueda trasera en el lado izquierdo
  - Parte delantera del paso de la rueda trasera en el lado derecho
- Módulo del airbag lateral
  - Lado del conductor
  - Lado del pasajero delantero
- Módulo del airbag de cortina
  - Lado derecho
  - Lado izquierdo
- Pretensor del cinturón de seguridad (todos los modelos) y limitador de fuerza adaptativo (de equiparse)
  - Lado del conductor
  - Lado del pasajero delantero
- Pretensor del cinturón de cadera
  - Lado del conductor
- Interruptor de la hebilla del cinturón de seguridad
  - Lado del pasajero delantero
- Sensor de detección de ocupantes del pasajero delantero
- Luces indicadoras ON y OFF del airbag delantero del pasajero delantero (de equiparse)
- Todas las conexiones relacionadas con el sistema
- Pretensor del cinturón de seguridad trasero (de equiparse)
  - Lado del conductor
  - Lado del pasajero
- Sensor de posición del asiento del conductor (de equiparse)

ADVERTENCIA

Si el testigo de aviso presentara cualquiera de las condiciones indicadas a continuación, detenga inmediatamente el vehículo en un lugar seguro y le recomendamos que se ponga en contacto con un concesionario SUBARU. A menos que un técnico revise y repare el sistema según sea necesario, los pretensores de los cinturones de seguridad o el airbag SRS no funcionarán correctamente en caso de colisión, lo cual puede resultar en lesiones.

- **El testigo de aviso parpadea o se enciende de manera inestable**
- **El testigo de aviso no se enciende cuando se gira por primera vez el interruptor de encendido a la posición “ON”**
- **El testigo de aviso no se apaga**
- **El testigo de aviso se enciende mientras el vehículo está en marcha**

Mantenimiento del sistema de airbags SRS

ADVERTENCIA

- **Antes de descartar el módulo del airbag o cuando el vehículo es dañado completamente en una colisión, le recomendamos consultar con su concesionario SUBARU.**

– CONTINÚA –

- El airbag SRS no tiene piezas que pueda reparar el usuario. No utilice el equipo de prueba eléctrica ni ningún circuito relacionado con el sistema del airbag SRS. Para cualquier tarea de servicio del airbag SRS, le recomendamos consultar con su concesionario SUBARU. La alteración o la desconexión de las conexiones del sistema podría producir el inflado accidental del airbag SRS o podría dejar el sistema inoperante, lo cual podría causar lesiones de gravedad.

PRECAUCIÓN

En caso de que sea necesario realizar tareas de mantenimiento o reparación de las áreas indicadas en la siguiente lista, le recomendamos solicitar la tarea a un concesionario SUBARU autorizado. El módulo de control del airbag SRS, los sensores de impacto y los módulos de los airbags se encuentran almacenados en estas áreas.

- Debajo del centro del tablero de instrumentos
- A ambos lados izquierdo y derecho de la parte delantera del vehículo
- Volante y columna de dirección, y áreas próximas
- Parte inferior de la columna de dirección y áreas próximas
- Parte superior del salpicadero del lado del pasajero delantero y áreas próximas
- Cada asiento delantero y áreas próximas
- Dentro de cada pilar central
- Dentro de cada puerta delantera
- A cada lado del techo (desde el pilar delantero hasta un punto situado encima del asiento trasero)
- Entre el cojín del asiento trasero y el paso de la rueda trasera de cada lado
- Debajo del asiento central trasero

En el caso de que se haya desplegado el airbag SRS, le recomendamos que sustituya el sistema con repuestos originales SUBARU en un concesionario SUBARU autorizado.

NOTA

En los siguientes casos, le recomendamos ponerse en contacto con su concesionario SUBARU lo más pronto posible.

- La parte delantera del vehículo ha sufrido las consecuencias de un accidente en el que no se desplegaron los airbags SRS delanteros, el airbag SRS delantero del conductor o ninguno de ellos.
- La almohadilla del volante de dirección, la cubierta colocada encima del airbag SRS delantero para el pasajero delantero, o uno u otro lado del techo (desde el pilar delantero hasta un punto situado encima del asiento trasero) presenta arañazos, grietas u otros daños.
- El pilar central, la puerta delantera, el paso de la rueda trasera, la montura auxiliar trasera o bien una parte cercana a alguna de estas piezas han resultado afectados en un accidente en el que no se produjo el despliegue del airbag SRS lateral y del airbag SRS tipo cortina.
- La tela o el cuero de cualquiera de los respaldos de los asientos delanteros presenta cortes, desgaste u otros daños.

- La parte trasera del vehículo ha sufrido un accidente.

Precauciones sobre la modificación del vehículo

ADVERTENCIA

- Para evitar la activación accidental del sistema o que el sistema quede inoperante, lo cual podría producir consecuencias de gravedad, no efectúe ninguna modificación en los componentes o en las conexiones del sistema del airbag SRS.

  Esto incluye las siguientes modificaciones.
  - Instalación de volantes personalizados
  - Fijación de embellecedores adicionales en el salpicadero
  - Instalación de asientos personalizados
  - Reemplazo del tapizado de tela o cuero del asiento
  - Instalación de tapizado adicional de tela o cuero en los asientos delanteros
  - Fijación de un micrófono de manos libres o de cualquier otro accesorio en el pilar delantero, el pilar central, el pilar trasero, el parabrisas, las ventanillas laterales, la manija auxiliar, o cualquier otra superficie del habitáculo que pudiera estar cerca del airbag SRS tipo cortina al desplegarse.
  - No se aconseja la instalación de un equipo eléctrico/electrónico adicional, como una radio bilateral móvil en o cerca de los componentes del sistema de airbag SRS y/o conexiones. Esto podría interferir en el correcto funcionamiento del sistema del airbag SRS.
  - Modificaciones sobre o en el interior de los paneles de la puerta delantera con propósitos de reemplazo de altavoces o de aislamiento de sonido
- Los sensores de impacto, los cuales detectan la fuerza de un impacto, están ubicados en las puertas. No modifique ningún componente de las puertas o de los embellecedores de las puertas (por ejemplo, instalar altavoces en las puertas). Cualquier modificación en las puertas significará un riesgo de anulación del funcionamiento del sistema del airbag o de despliegue accidental del airbag.
- Instalación de un neumático de tamaño y construcción diferente a los neumáticos indicados en la placa del vehículo provista en el pilar de la puerta del conductor, o especificados para modelos individuales de vehículos en este Manual del propietario.

PRECAUCIÓN

No efectúe ninguna de las siguientes modificaciones. Tales modificaciones podrían obstaculizar el correcto funcionamiento del sistema de airbag SRS.

- La fijación sobre el extremo delantero de cualquier equipo (barras de casquillo, barra de sondeo, cabrestantes, quitanieves, placas de deslizamiento/recogida, etc.) que no sean accesorios originales SUBARU o piezas que satisfagan la calidad de los accesorios originales SUBARU.

– CONTINÚA –

- **La modificación del sistema de la suspensión y de la estructura del extremo delantero.**
- **La fijación en el lateral de la carrocería de cualquier equipo (estribos laterales o protectores de umbrales laterales, etc.) que no sea original de SUBARU o cuya calidad no sea equivalente a los accesorios originales SUBARU.**

Cuando desee instalar cualquier accesorio en su vehículo, le recomendamos siempre consultar con su concesionario SUBARU.

2-1. Sistema de acceso sin llave con arranque mediante pulsador 127
Precauciones de seguridad 127
Bloqueo y desbloqueo sosteniendo el mando de la llave de acceso 131
Desbloqueo utilizando el acceso con código PIN 135
Función de ahorro de energía 137
Función de ahorro de energía del mando de la llave de acceso 138
Desactivación de la función de acceso sin llave 138
Selección del funcionamiento del intermitente de advertencia de peligro 141
Avisadores acústicos e indicador de advertencia 141
Cuando el mando de la llave de acceso no funciona correctamente 141
Reemplazo de la pila del mando de la llave de acceso 141
Reemplazo del mando de la llave de acceso 141
Placa del número de la llave 141
Información técnica sobre los modelos para Europa 142
2-2. Inmovilizador 142
Luz indicadora del inmovilizador 142
Sustitución de la llave 143
Información técnica sobre la normativa de ondas de radio 143
2-3. Sistema de entrada sin llave a distancia 143
Bloqueo de las puertas 144
Desbloqueo de las puertas 144
Bloqueo automático (modelos sin sistema de doble bloqueo) 145
Apertura de la tapa del maletero 145
Apertura/cierre de todas las ventanillas (excepto los modelos para Australia) 145
Selección del funcionamiento del intermitente de advertencia de peligro 146
Reemplazo de la pila 146
Reemplazo de mandos de llave de acceso perdidos 146
2-4. Cerraduras de las puertas 146
Cómo bloquear y desbloquear las puertas desde el exterior 146
Bloqueo y desbloqueo desde el interior del vehículo 148
Bloqueo/desbloqueo automático de las puertas 149
Función de prevención de bloqueo con la llave puesta (modelos sin sistema de doble bloqueo) 150
Función de reducción de descarga de la batería 150
2-5. Sistema de doble bloqueo (de equiparse) 151
Para activar el sistema de doble bloqueo 151
Para cancelar el sistema de doble bloqueo 152
En caso de emergencia 152
Si se descargara la batería 152
Para reiniciar el sistema de doble bloqueo 152
2-6. Cerraduras de seguridad para niños 153
2-7. Ventanillas 154
Funcionamiento del elevalunas eléctrico 154
Inicialización del elevalunas eléctrico 156

2-8. Tapa del maletero 157
Para abrir y cerrar la tapa del maletero desde el exterior del vehículo 158
Para abrir la tapa del maletero desde el interior..... 158

2-9. Techo corredizo (de equiparse) 158
Interruptores del techo corredizo..... 159
Parasol 160

2-1. Sistema de acceso sin llave con arranque mediante pulsador

Con el vehículo se proporcionan los siguientes mandos de la llave de acceso.

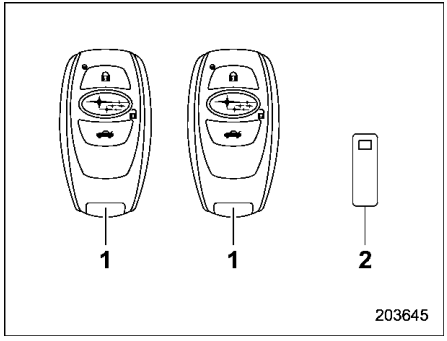

1 Mando de la llave de acceso
2 Placa del número de la llave

El sistema de acceso sin llave con arranque mediante pulsador le permite llevar a cabo las siguientes funciones cuando lleva consigo el mando de la llave de acceso.

- Bloqueo y desbloqueo de todas las puertas (incluyendo la tapa de la boca de llenado de combustible)
- Arrancar y parar el motor. Para obtener información detallada, consulte “Arranque y parada del motor” ☞P309.

NOTA

- **Dependiendo del mercado para el que se haya diseñado, el vehículo puede tener tres mandos de llave de acceso.**
- **El sistema de entrada sin llave a distancia puede utilizarse para controlar las funciones siguientes.**
  - **Bloqueo y desbloqueo de todas las puertas (incluyendo la tapa de la boca de llenado de combustible)**
  - **Apertura del baúl**
  - **Apertura/cierre de las ventanillas (excepto los modelos para Australia)**

  Para más detalles, consulte “Sistema de entrada sin llave a distancia” ☞P143.
- **Guarde cuidadosamente la placa con el número de la llave que se le facilitará con el mando de la llave de acceso. Es necesaria para reparar el vehículo y para registrar otros mandos adicionales de la llave de acceso. Para más detalles, consulte “Sustitución de la llave” ☞P143.**

Con cada mando de la llave de acceso se incluye una llave de emergencia.

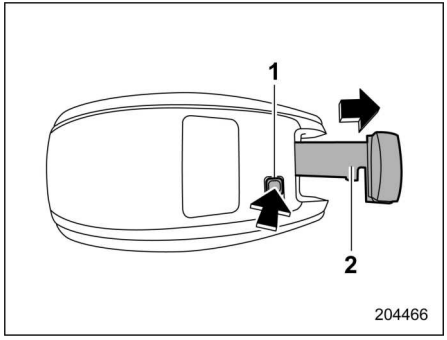

1 Botón de liberación
2 Llave de emergencia

Mientras pulsa el botón de liberación del mando de la llave de acceso, saque la llave de emergencia.

La llave de emergencia se utiliza para bloquear y desbloquear la puerta del conductor.

■ Precauciones de seguridad

⚠ ADVERTENCIA

- **Si lleva un marcapasos o un desfibrilador, manténgase a una distancia de como mínimo 22 cm (8,7 in) de las antenas transmisoras instaladas en el vehículo.**

– CONTINÚA –

Las ondas de radio de las antenas transmisoras del vehículo podrían afectar negativamente al funcionamiento de marcapasos y desfibriladores.

Si lleva algún tipo de equipo médico electrónico que no sea un marcapasos o un desfibrilador, antes de utilizar el sistema de acceso sin llave con arranque mediante pulsador, consulte "Ondas de radio utilizadas para el sistema de acceso sin llave con arranque mediante pulsador" mencionado a continuación y póngase en contacto con el fabricante del equipo médico electrónico para obtener más información. Las ondas de radio de las antenas transmisoras del vehículo podrían afectar negativamente al funcionamiento del equipo médico electrónico.

"Ondas de radio utilizadas en el sistema de acceso sin llave con arranque mediante pulsador"

- **El sistema de acceso sin llave con arranque mediante pulsador utiliza ondas de radio de la siguiente frecuencia* además de las ondas de radio utilizadas para el sistema de entrada sin llave a distancia. Las antenas instaladas en el vehículo emiten periódicamente ondas de radio tal y como se muestra en las siguientes ilustraciones.**

***: Frecuencia de radio: 134,2 kHz**

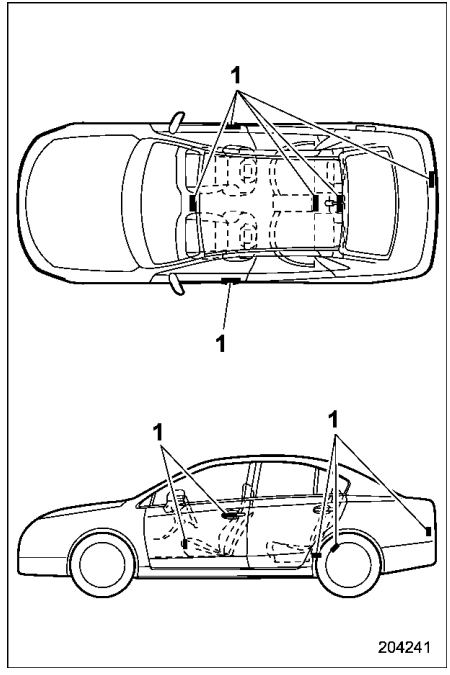

1 Antenas

PRECAUCIÓN

- **No deje nunca ni guarde el mando de la llave de acceso en el interior del vehículo o a menos de 2 m**

(6,6 pies) alrededor del vehículo (p. ej., en el garaje). El mando de la llave de acceso puede quedar encerrado dentro del vehículo o la pila podría descargarse rápidamente. Tenga en cuenta que el pulsador de encendido puede no activarse en algunos casos, dependiendo de la ubicación del mando de la llave de acceso.

- El mando de la llave de acceso contiene componentes electrónicos. Observe las siguientes precauciones para evitar fallos de funcionamiento.
  - Se recomienda sustituir la pila del mando de la llave de acceso en un concesionario SUBARU autorizado para evitar posibles daños.
  - No deje que se moje el mando de la llave de acceso. Si el mando de la llave de acceso se moja, límpielo inmediatamente y deje que se seque por completo.
  - No golpee el mando de la llave de acceso.
  - No exponga nunca el mando de la llave de acceso directamente al sol ni lo deje en ningún sitio en el que pudiera calentarse, como el salpicadero. Podría dañar la pila o producir fallos en el funcionamiento de los circuitos.
  - No limpie el mando de la llave de acceso con limpiadores de ultrasonidos.
  - No deje el mando de la llave de acceso en lugares húmedos o con polvo. Podría provocar fallos de funcionamiento.
  - Mantenga el mando de la llave de acceso alejado de fuentes magnéticas.
  - No deje el mando de la llave de acceso cerca de un ordenador personal o un electrodoméstico.
  - No deje el mando de la llave de acceso cerca de un cargador de pilas o cualquier accesorio eléctrico.
  - No aplique un tinte para ventanillas metálico ni fije objetos metálicos a las ventanillas.
  - No instale accesorios o piezas que no sean originales.
- Si el mando de la llave de acceso se cae, podría aflojarse la llave de emergencia integrada de su interior. Tenga cuidado de que no se suelte la llave de emergencia.
- Cuando viaje en avión, no pulse el botón del mando de la llave de acceso. Si se pulsa alguno de los botones del mando de la llave de acceso, se emitirían ondas de radio que podrían afectar al funcionamiento del avión. Si lleva el mando de la llave de acceso en un bolso, tome las medidas adecuadas para evitar que pueda accionarse algún botón de forma accidental.

NOTA

- Es posible cambiar el ajuste operativo/inoperativo de la función de acceso sin llave. Para más información sobre el procedimiento de ajuste, consulte “Desactivación de la función de acceso sin llave” ☞P138.
- Para obtener información detallada sobre el método de funcionamiento del pulsador de encendido mientras la función de acceso sin llave está en modo inoperativo, consulte “Mando de la llave de acceso – Si el mando de la llave de acceso no funciona correctamente” ☞P442.

– CONTINÚA –

- El sistema de acceso sin llave con arranque mediante pulsador utiliza ondas de radio débiles. El estado del mando de la llave de acceso y las condiciones ambientales pueden interferir en las comunicaciones entre el mando de la llave de acceso y el vehículo en las siguientes situaciones y en este caso podría no ser posible bloquear o desbloquear las puertas o arrancar el motor.
  - Cuando funciona cerca de una instalación desde la que se transmiten ondas de radio fuertes, como una emisora o líneas del tendido eléctrico.
  - Cuando se utilizan elementos que transmiten ondas de radio, como un mando de llave de acceso o una llave de transmisión remota de otro vehículo.
  - Cuando se lleva el mando de la llave de acceso del vehículo junto con el mando de la llave de acceso o el transmisor remoto de otro vehículo.
  - Cuando el mando de la llave de acceso está situado cerca de un equipo de comunicación inalámbrico como un teléfono móvil.
  - Cuando el mando de la llave de acceso está situado cerca de un objeto metálico.
  - Cuando se colocan accesorios metálicos junto al mando de la llave de acceso.
  - Cuando lleve consigo el mando de la llave de acceso junto a un dispositivo electrónico, como un ordenador portátil.
  - Cuando la pila del mando de la llave de acceso está descargada.
- El mando de la llave de acceso se comunica constantemente con el vehículo y usa la pila continuamente. Aunque la vida útil de la pila depende de las condiciones de funcionamiento, ésta dura aproximadamente entre 1 y 2 años. Si la pila se descarga completamente, sustitúyala por otra nueva.
- Si se pierde el mando de la llave de acceso, es recomendable volver a registrar todos los demás mandos de llaves de acceso. Para registrar nuevamente el mando de la llave de acceso, póngase en contacto con un concesionario SUBARU.
- Para conseguir un mando de llave de acceso de repuesto, póngase en contacto con un concesionario SUBARU.
- Se pueden registrar hasta 7 mandos de llave de acceso para un vehículo.
- No deje el mando de la llave de acceso en compartimientos de almacenamiento del interior del vehículo, como, por ejemplo, el bolsillo de la puerta, el salpicadero o el interior del maletero. Las vibraciones pueden dañar el mando de la llave o activar el interruptor, provocando un posible bloqueo.
- Después de la descarga o sustitución de la batería del vehículo, puede que sea necesario inicializar el sistema de bloqueo de la dirección para arrancar el motor. En ese caso, realice el siguiente procedimiento para iniciar el bloqueo de la dirección.
  (1) Coloque el pulsador de encendido en la posición “OFF”. Para más detalles, consulte “Cambiar el estado del contacto” ☞P164.
  (2) Abra y cierre la puerta del conductor.
  (3) Espere aproximadamente 10 segundos.

  Cuando se bloquee la dirección, se completará la inicialización.
- No deje el mando de la llave de acceso en los lugares siguientes.
  - En el tablero de instrumentos

- **En el piso**
- **Dentro de la guantera**
- **Dentro del bolsillo del embellecedor de la puerta**
- **En el asiento trasero**
- **En la repisa trasera**
- **En el interior del baúl**

Si lo hace, podrían presentarse las siguientes situaciones.

- **El mando de la llave de acceso queda bloqueado erróneamente en el interior del vehículo.**
- **Se emite una falsa advertencia sin estar actualmente presente ningún fallo de funcionamiento.**
- **No se emiten advertencias incluso cuando se presenta un fallo de funcionamiento.**

Bloqueo y desbloqueo sosteniendo el mando de la llave de acceso

Cuando el mando de la llave de acceso se lleva consigo dentro del límite de funcionamiento, todas las puertas (incluyendo la tapa de la boca de llenado de combustible) se pueden bloquear/desbloquear simplemente tocando la manija de la puerta.

NOTA

El vehículo también se puede bloquear/desbloquear con el sistema de entrada sin llave a distancia. Para más detalles, consulte "Sistema de entrada sin llave a distancia" ☞P143.

▼ Límites de funcionamiento

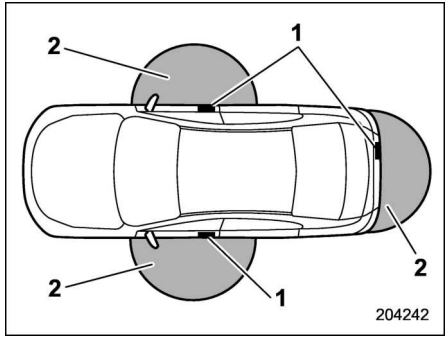

1 Antenas
2 Límite de funcionamiento (aproximadamente de 40 a 80 cm (de 16 a 32 in))

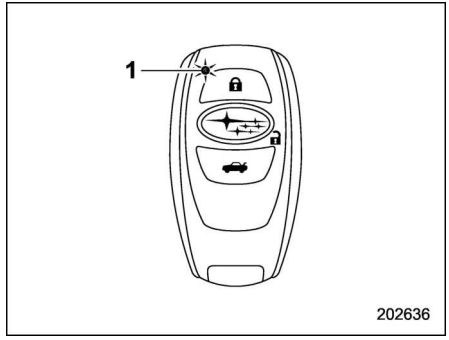

1 Indicador LED

Cuando el mando de la llave de acceso está dentro de los límites de funcionamiento de las puertas delanteras, el indicador LED del mando de la llave de acceso parpadea. Cuando las funciones de acceso sin llave están desactivadas, el indicador LED no parpadea si no se pulsa el botón del mando de la llave de acceso.

NOTA

- **Si el mando de la llave de acceso está situado demasiado cerca de la carrocería del vehículo, es posible que las funciones de acceso sin llave no funcionen correctamente. Si no funciona del modo adecuado, repita la operación desde una posición más alejada.**

– CONTINÚA –

- **Si el mando de la llave de acceso se encuentra cerca del suelo o en una posición elevada con respecto al suelo, puede que la función de acceso sin llave no funcione correctamente aunque se encuentre dentro del límite de funcionamiento indicado.**
- **Cuando el mando de la llave de acceso está dentro del límite de funcionamiento, cualquier persona podrá poner en marcha la función de acceso sin llave aunque no lleve consigo el mando de la llave de acceso. Tenga en cuenta que la función de acceso sin llave solo puede utilizarse mediante la manija de la puerta, el sensor de bloqueo de puertas o el botón de apertura de la tapa del maletero dentro del límite de funcionamiento en el que se detecta el mando de la llave de acceso.**
- **No se pueden bloquear las puertas ni la tapa de la boca de llenado de combustible mediante la función de acceso sin llave cuando el mando de la llave de acceso está en el interior del vehículo. Sin embargo, dependiendo del estado del mando de la llave de acceso y de las condiciones ambientales, el mando de la llave de acceso podría bloquearse dentro del vehículo. Antes de bloquear el vehículo, asegúrese de llevar consigo el mando de la llave de acceso.**
- **Si la pila del mando de la llave de acceso se descarga, si se utiliza en un lugar con ondas de radio intensas o interferencia (p. ej., cerca de una torre de radio, una central eléctrica, una emisora o una zona en la que se use un equipo inalámbrico) o si se está hablando por un teléfono móvil, es posible que los límites de funcionamiento se reduzcan o que la función de acceso sin llave no se active. En ese caso, siga el procedimiento descrito en "Bloqueo y desbloqueo" ☞P442.**
- **Las puertas se pueden bloquear o desbloquear durante el lavado del coche o cuando una gran cantidad de agua entra en contacto con la manija de la puerta mientras el mando de la llave aún se encuentra dentro del límite de funcionamiento.**

▼ Cómo bloquear y desbloquear

Es posible llevar a cabo las siguientes operaciones cuando se lleva consigo el mando de la llave de acceso.

- Bloquear y desbloquear las puertas y la tapa del depósito de combustible.
- Desbloqueo de la tapa del maletero.

NOTA

- **No se pueden bloquear las puertas ni la tapa de la boca de llenado de combustible con la función de acceso sin llave cuando el pulsador de encendido está en la posición "ACC" u "ON". Consulte "Cambiar el estado del contacto" ☞P164.**
- **Si se sujeta la manija de la puerta cuando se llevan guantes puestos, no se podrá liberar el bloqueo de la puerta.**
- **Si se toca el sensor de bloqueo de las puertas tres veces o más de forma repetida, el sistema ignorará el funcionamiento del sensor.**
- **Si se realiza el procedimiento de bloqueo con demasiada rapidez, el bloqueo puede no completarse. Después de llevar a cabo el procedimiento de bloqueo, se recomienda tirar de la manija de la puerta trasera para confirmar que las puertas se han bloqueado.**
- **Si alguna de las puertas no se encuentra completamente cerrada, ocurrirá lo siguiente para advertirle.**
  - **Una señal acústica suena cinco veces.**
  - **Los intermitentes de advertencia de peligro parpadean cinco veces.**

- **Si alguna de las puertas está abierta, no se podrá bloquear las puertas ni la tapa del depósito de combustible.**
- **Durante los 3 segundos posteriores al bloqueo de las puertas mediante la función de acceso sin llave, no es posible desbloquear las puertas mediante la función de acceso sin llave.**
- **Cuando vaya a bloquear las puertas, asegúrese de que lleva consigo el mando de la llave de acceso para evitar que quede encerrado dentro del vehículo.**
- **El ajuste del funcionamiento del intermitente de advertencia de peligro puede cambiarse utilizando la pantalla de información central. Para más detalles, consulte "Ajustes del vehículo" ☞P224. Asimismo, el ajuste del funcionamiento del intermitente de advertencia de peligro puede cambiarse en el concesionario SUBARU. Le recomendamos ponerse en contacto con un concesionario SUBARU para obtener información detallada.**

▽ **Bloqueo con el sensor de bloqueo de puertas**

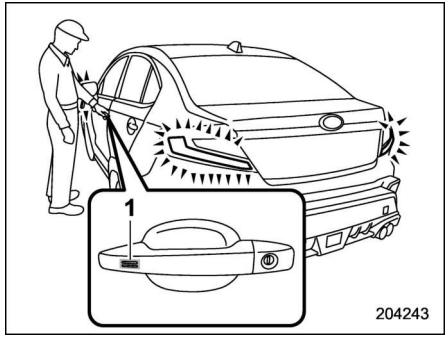

1 Sensor de bloqueo de puertas

Lleve consigo el mando de la llave de acceso, cierre todas las puertas y toque el sensor de bloqueo de puertas ubicado en la manija de la puerta. Se bloquearán todas las puertas (incluyendo la tapa de la boca de llenado de combustible). Además, los destelladores de aviso de peligro parpadearán una vez.

NOTA

Después de tocar el sensor de bloqueo de las puertas para bloquear todas las puertas (incluida la tapa del maletero), si vuelve a tocar otra vez el sensor de bloqueo de las puertas con la intención de bloquearlas sin haberlas desbloqueado antes, no sucederá nada, incluso aunque toque el sensor de bloqueo. En este caso, ejecute antes una operación de desbloqueo. A continuación, puede tocar el sensor de bloqueo de puertas para bloquearlas.

▽ **Desbloqueo**

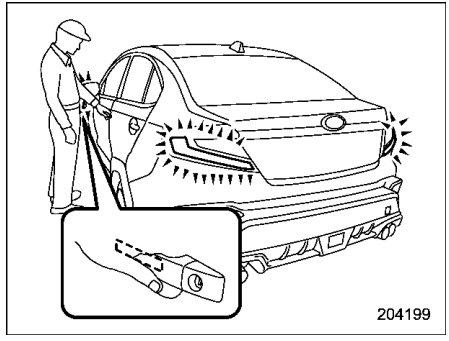

Lleve consigo el mando de la llave de acceso y toque el sensor situado detrás de la manija de la puerta.

- **Modelos sin sistema de doble bloqueo:**

Se desbloquearán todas las puertas (incluyendo la tapa del depósito de combustible). Además, los destelladores de aviso de peligro parpadearán dos veces.

– CONTINÚA –

- **Modelos con sistema de doble bloqueo:**
  - La manija de la puerta del conductor:

Solo se desbloquearán la puerta del conductor y la tapa de la boca de llenado de combustible.

  - La manija de la puerta del pasajero delantero:

Se desbloquearán todas las puertas (incluyendo la tapa del depósito de combustible). Además, los destelladores de aviso de peligro parpadearán dos veces.

▽ **Apertura del baúl**

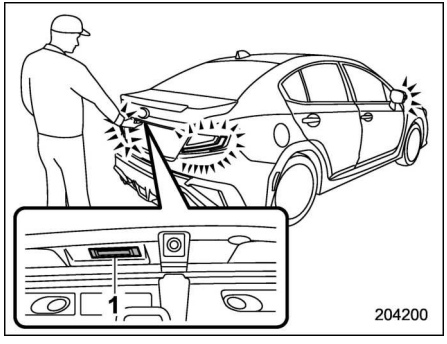

1 Botón de apertura de la tapa del maletero

Lleve consigo el mando de la llave de acceso y pulse el botón de apertura de la tapa del maletero.

- Únicamente se desbloqueará y abrirá la tapa del maletero.
- Los intermitentes de advertencia de peligro parpadearán dos veces.

NOTA

Bajo las siguientes condiciones, el baúl se puede abrir sin el mando de la llave de acceso.

- **El ajuste de bloqueo/desbloqueo del baúl está activado.**
- **Todas las puertas están desbloqueadas.**

El ajuste de bloqueo/desbloqueo del baúl se puede cambiar en un concesionario SUBARU. Le recomendamos ponerse en contacto con el concesionario SUBARU para cambiar el ajuste.

▼ **Función de selección de desbloqueo de las puertas**

Cuando la puerta se desbloquea utilizando la función de acceso sin llave, solo se pueden desbloquear las puertas que se han configurado para ello y la tapa de la boca de llenado de combustible.

El ajuste lo puede cambiar un concesionario SUBARU.

▼ **Bloqueo automático (modelos sin sistema de doble bloqueo)**

Si no se abre ninguna de las puertas antes de que transcurran 30 segundos después del desbloqueo, volverán a bloquearse automáticamente.

El ajuste operativo/inoperativo de esta función y el tiempo que transcurre hasta que se produce el bloqueo automático puede cambiarse en un concesionario SUBARU. Para información más detallada, le recomendamos ponerse en contacto con un concesionario SUBARU.

El ajuste y el periodo de tiempo pueden modificarse desde la pantalla de información central. Para más detalles, consulte “Ajustes del vehículo” ☞P224.

■ Desbloqueo utilizando el acceso con código PIN

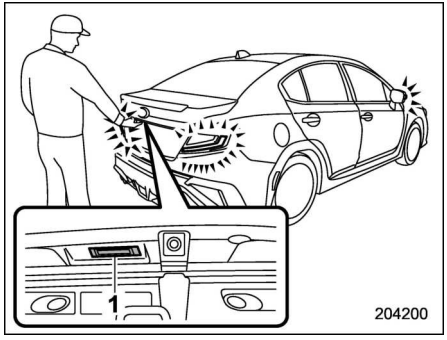

1 Botón de apertura de la tapa del maletero

Cuando todas las puertas (incluyendo la tapa del maletero y la tapa del depósito de combustible) estén bloqueadas, podrá desbloquearlas sin llave pulsando el botón de apertura de la tapa del maletero.

NOTA

El acceso con código PIN será útil si se deja accidentalmente la llave dentro del vehículo. Se recomienda registrar un código de seguridad de 5 dígitos (código PIN).

– CONTINÚA –

▼ Registro de un código PIN

Pasos		Funcionamiento	Tiempo desde el paso precedente
1		Desactive el interruptor de encendido.	—
2		Cierre todas las puertas (incluyendo la tapa del maletero).	—
3		Mantenga pulsado el botón “🔒” del mando de la llave de acceso y, a continuación, mantenga pulsado el botón de apertura de la tapa del maletero hasta que suene un pitido de forma intermitente.	—
4		Pulse el botón “🔓” del mando de la llave de acceso.	Antes de 30 segundos
5		Introduzca el código PIN utilizando el botón de apertura de la tapa del maletero dentro de los 30 segundos siguientes al pitido del paso 4. Por ejemplo, para registrar “32468” como código PIN, lleve a cabo el siguiente procedimiento.	Antes de 30 segundos
	(1)	Pulse el botón tres veces.	
	(2)	Después de que suene un pitido una vez, pulse el botón dos veces.	
	(3)	Después de que suene un pitido una vez, pulse el botón cuatro veces.	
	(4)	Después de que suene un pitido una vez, pulse el botón seis veces.	
	(5)	Después de que suene un pitido una vez, pulse el botón ocho veces.	
6		Lleve a cabo nuevamente el paso 5 dentro de un lapso de aproximadamente 30 segundos después de que comience a sonar el pitido de forma intermitente.	—
7		Todas las puertas se desbloquearán y bloquearán. A continuación el código PIN quedará registrado.	—

NOTA

Pulse el botón “🔓” en los 30 segundos siguientes al paso 6 para finalizar el modo de preparación y pasar a la fase de registro.
A menos que el botón “🔓” se pulse en los 30 segundos siguientes al paso 6, se cancelará el registro del código PIN.

NOTA

- **Pulse diez veces el botón de apertura de la tapa del maletero para introducir “0”.**
- **Cambie frecuentemente el código PIN para proteger su vehículo contra robo.**
- **Si ha prestado su vehículo a otra persona, confirme que el código PIN no haya sido cambiado o borrado. Si el código PIN ha sido cambiado o borrado, registre nuevamente un código PIN.**
- **Si comete un error durante el procedimiento de registro, pulse el botón “🔒” del mando de la llave de acceso. A continuación, comience de nuevo desde el paso 1.**
- **Como medida de protección contra el robo del vehículo, no se puede registrar de “00000” a “99999” ni “12345” como código PIN.**
- **No registre el número de matrícula de su vehículo o números sencillos tales como “11122” ó “12121” como código PIN. De hacerlo, aumentará el riesgo de robo del vehículo.**
- **Si intenta registrar “22222”, el código PIN registrado se borrará. No podrá desbloquear las puertas por medio de acceso con código PIN hasta haber registrado un nuevo código.**
- **Después de registrar un nuevo código PIN, asegúrese de poder desbloquear las puertas utilizando el código PIN.**
- **El código PIN no se puede borrar mientras la función de acceso sin llave esté desactivada accionando el mando de la llave de acceso.**
- **Registre nuevamente el código PIN en el siguiente caso.**
  - **Cuando olvide el código PIN**
  - **Cuando desee cambiar el código PIN**

▼ Desbloqueo

Realice los pasos (1) a (5) del paso 5 que se describe en “Registro”.

NOTA

- **No podrá desbloquear por medio de acceso con código PIN en los siguientes casos.**
  - **Cuando el mando de la llave de acceso está dentro de los límites de funcionamiento**
  - **Cuando el interruptor de encendido está en la posición “ACC” u “ON”**
- **Si comete un error de operación durante el procedimiento de desbloqueo, comience a partir del procedimiento de desbloqueo después de esperar durante 5 segundos o más.**
- **Para proteger a su vehículo contra robo, sonará un zumbador si se ingresan cinco veces de manera seguida códigos PIN incorrectos. Si esto ocurre, no podrá desbloquear las puertas por medio de acceso con código PIN durante 5 minutos.**

■ Función de ahorro de energía

Para proteger la pila del mando de la llave de acceso y la batería del vehículo, la función de acceso sin llave se desactivará de la siguiente manera.

- Cuando la función de acceso sin llave y el sistema de entrada sin llave a distancia no se hayan usado durante 2 semanas o más con todas las puertas bloqueadas.
- La función de acceso sin llave se desactivará cuando el mando de la llave de acceso se deje dentro del límite de funcionamiento durante 10 minutos o más mientras todas las puertas estén bloqueadas.

▼ Recuperación desde el modo de ahorro de energía

Si se lleva a cabo una de las siguientes operaciones, se recuperará la función de acceso sin llave.

– CONTINÚA –

- Desbloquee sujetando la manija de la puerta (solo cuando los sensores ubicados en la puerta del pasajero delantero no están desactivados) o pulsando el botón de apertura de la tapa del maletero ubicado en la tapa del maletero.
- Bloquee o desbloquee por medio del sistema de entrada sin llave a distancia.
- Abra una puerta y a continuación ciérrela.
- Coloque el pulsador de encendido en la posición “ON”.

Función de ahorro de energía del mando de la llave de acceso

Esta función bloquea la recepción de señales en el mando de la llave de acceso y ayuda a minimizar el consumo de la pila del mando de la llave de acceso.

1. Pulse dos veces el botón “🔓” mientras mantiene presionado el botón “🔒”.

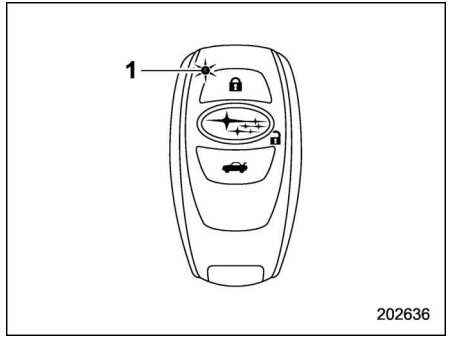

1 Indicador LED

2. Compruebe que el indicador de LED parpadea 4 veces para notificar que el ajuste ha finalizado.

Cuando el mando de la llave de acceso se encuentra en el modo de ahorro de energía, la función de acceso sin llave y el sistema de acceso sin llave con arranque mediante pulsador no estarán disponibles.

Para cancelar el modo de ahorro de energía, pulse uno de los botones del mando de la llave de acceso.

Desactivación de la función de acceso sin llave

ADVERTENCIA

Si lleva un marcapasos o un desfibrilador implantado, lleve a cabo el procedimiento “Utilizando la puerta del conductor” ☞P140 para desactivar la función de acceso sin llave. Si lleva a cabo el procedimiento “Utilizando el mando de la llave de acceso” ☞P139, el funcionamiento del marcapasos o del desfibrilador implantado podría verse afectado por las ondas de radio emitidas por la antena transmisora.

Si no se va a utilizar el vehículo durante un periodo prolongado de tiempo o si no desea utilizar la función de acceso sin llave, es posible desactivar dicha función.

NOTA

- **Si la llave de acceso se mantiene en el vehículo o se aproxima a este, el sistema se activará y se consumirá la energía de la batería del vehículo y de la pila de la llave de acceso. Si esto sucede con frecuencia o de forma continuada, la batería del vehículo y la pila de la llave de**

acceso pueden descargarse por completo.

- **La función de bloqueo y desbloqueo mediante sistema de entrada sin llave a distancia no está desactivada.**
- **Para arrancar el motor cuando las funciones están desactivadas, lleve a cabo el procedimiento descrito en "Arranque del motor" ☞P443.**

▼ Desactivación de funciones

▽ Utilizando el mando de la llave de acceso

Para desactivar la función de acceso sin llave utilizando el mando de la llave de acceso, registre un código PIN para el acceso con código PIN. Para más detalles relacionados con el registro de un código PIN, consulte "Desbloqueo utilizando el acceso con código PIN" ☞P135.

1. Abra la puerta del conductor.

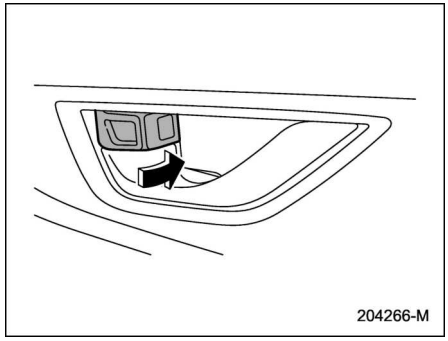

2. Gire la palanca de bloqueo hacia adelante.

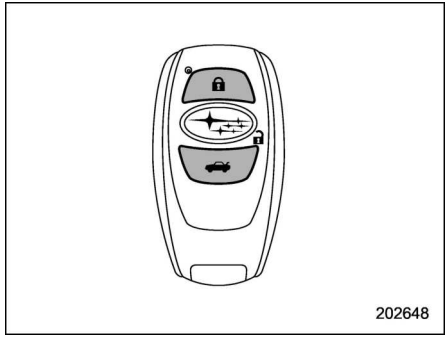

3. Mantenga pulsados simultáneamente el botón "🔒" y el botón "🚗" del mando de la llave de acceso durante más de 5 segundos.

Sonará un pitido y se desactivará la función.

– CONTINÚA –

▽ Utilizando la puerta del conductor

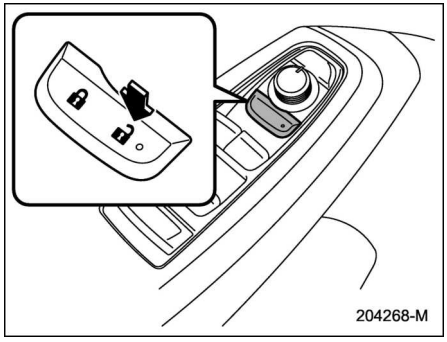

Para desactivar la función de acceso sin llave mediante la puerta del conductor, lleve a cabo los siguientes procedimientos.

Pasos	Funcionamiento	Tiempo	Estado
1	Siéntese en el asiento del conductor y cierre la puerta.	—	Cerrar
2	Pulse "🔒" en el interruptor de bloqueo eléctrico de las puertas.	—	Cerrar
3	Abra la puerta del conductor.	Antes de que transcurran 5 s	Cerrar→Abrir
4	Pulse dos veces "🔒" en el interruptor de bloqueo eléctrico de las puertas.	Antes de que transcurran 5 s	Abrir
5	Cierre y abra la puerta del conductor dos veces.	Antes de que transcurran 10 s	Abrir→Cerrar→Abrir→Cerrar→Abrir
6	Pulse dos veces "🔒" en el interruptor de bloqueo eléctrico de las puertas mientras la puerta está abierta.	Antes de que transcurran 10 s	Abrir
7	Cierre y abra la puerta del conductor una vez.	Antes de que transcurran 10 s	Abrir→Cerrar→Abrir
8	Cierre la puerta.	Antes de que transcurran 5 s	Abrir→Cerrar

Sonará un pitido y las funciones quedarán desactivadas.

NOTA

En los pasos 4 y 6, pulse firmemente el interruptor de bloqueo electrónico de las puertas. Si no pulsa firmemente el interruptor, las funciones podrían no desactivarse.

▼ Activación de funciones

Cuando se repite nuevamente el procedimiento para desactivar las funciones, se escuchará un pitido y las funciones quedarán activadas.

NOTA

- **La función de acceso sin llave solo se activará si realiza el mismo procedimiento que para desactivarla (por ejemplo, si la desactivó utilizando la puerta del conductor, la función no se activará incluso si se utiliza el mando de la llave de acceso).**
- **Pulse el pulsador de encendido si no conoce el procedimiento utilizado al desactivar la función de acceso sin llave.**
  - **Al desactivar utilizando la puerta del conductor: no se escuchará ningún pitido**
  - **Al desactivar utilizando el mando de la llave de acceso: se escuchará un pitido**

■ Selección del funcionamiento del intermitente de advertencia de peligro

Mediante el intermitente de advertencia de peligro, el sistema emitirá una señal visible cuando se bloquean o se desbloquean las puertas. Si lo desea, puede desactivar el intermitente de advertencia de peligro utilizando la pantalla de información central. Para más detalles, consulte “Ajustes del vehículo” ☞P224. El ajuste también se puede cambiar en un concesionario SUBARU. Le recomendamos que consulte los detalles necesarios en su concesionario SUBARU.

■ Avisadores acústicos e indicador de advertencia

El sistema de acceso sin llave con arranque mediante pulsador está equipado con un avisador acústico y el indicador de advertencia de la llave de acceso para reducir el número de operaciones incorrectas y ayudarle a proteger el vehículo contra el robo.

Para más detalles, consulte “Avisadores acústicos e indicador de advertencia del sistema de acceso sin llave con arranque mediante pulsador” ☞P190.

■ Cuando el mando de la llave de acceso no funciona correctamente

Consulte “Mando de la llave de acceso – Si el mando de la llave de acceso no funciona correctamente” ☞P442.

■ Reemplazo de la pila del mando de la llave de acceso

Consulte “Reemplazo de la pila del mando de la llave de acceso” ☞P507.

■ Reemplazo del mando de la llave de acceso

Los mandos de llave de acceso se pueden reemplazar en los concesionarios SUBARU. Para información más detallada, le recomendamos ponerse en contacto con un concesionario SUBARU.

■ Placa del número de la llave

El número de la llave se encuentra grabado en la placa del número de la llave provista en el juego de llaves. Se le recomienda anotar este número y guardar el papel en un lugar seguro, no en el vehículo. Necesitará este número para hacer una llave nueva en caso de que la pierda o de que se bloqueen las puertas con la llave adentro.

– CONTINÚA –

Con respecto a la información sobre cómo hacer copias de llaves, consulte “Sustitución de la llave” ☞P143.

■ Información técnica sobre los modelos para Europa

- Este dispositivo cumple con los requisitos esenciales de la Directiva 2014/53/UE. En el capítulo 13 figura una copia de la Declaración de conformidad y de la marca CE.
- Por la presente, DENSO CORPORATION declara que este SU19S-3/14AHK o 14AKB cumple con los requisitos esenciales y demás disposiciones pertinentes de la Directiva 2014/53/UE.

2-2. Inmovilizador

El sistema inmovilizador es un sistema diseñado para evitar que una persona no autorizada pueda poner en marcha el motor. Sólo se podrán usar las llaves registradas en el sistema inmovilizador de su vehículo para que sea posible operarlo. Si se intenta arrancar el motor con un mando de llave de acceso o llave no registrados, el motor no arrancará. Incluso si el motor arranca, se detendrá al cabo de unos segundos. Este sistema, sin embargo, no es una garantía 100% anti-robo.

⚠ PRECAUCIÓN

- **No ponga la llave bajo la luz directa del sol ni en lugares donde pueda calentarse.**
- **No deje que se moje la llave. Si se moja la llave, séquela inmediatamente con un trapo.**
- **No modifique ni desinstale el sistema. Si se modifica o desinstala, no se puede garantizar el correcto funcionamiento del sistema.**

NOTA

- **Para proteger su vehículo contra el robo, rogamos que preste atención a las siguientes precauciones de seguridad:**
  - **No se aleje nunca de su vehículo con las llaves dentro.**
  - **Antes de abandonar el vehículo, cierre todas las ventanillas y el techo corredizo (de equiparse), y bloquee todas las puertas (incluyendo la tapa del maletero y la tapa del depósito de combustible).**
  - **No deje las llaves de repuesto ni la anotación del número de su llave dentro del vehículo.**
- **El vehículo dispone de un sistema inmovilizador exento de mantenimiento.**

■ Luz indicadora del inmovilizador

Consulte “Luz indicadora del inmovilizador” ☞P195.

■ Sustitución de la llave

En caso de que desee solicitar una llave de repuesto, necesitará la placa del número de su llave. Toda llave nueva deberá registrarse previamente en el sistema inmovilizador de su vehículo antes de que se pueda usar. El número máximo de llaves que se pueden registrar para un solo vehículo es siete.

Para registrar una nueva llave es necesaria una llave que ya se haya registrado.

NOTA

Aunque pierda una llave, el código de identificación ID de la llave perdida permanece en la memoria del sistema inmovilizador del vehículo. Por motivos de seguridad, el código de identificación ID de la llave perdida debe borrarse de la memoria. Para borrar el código de identificación ID de la llave perdida, son necesarias todas las llaves que vayan a usarse.

Para obtener más información sobre el registro de la nueva llave y la eliminación del código de identificación ID de la llave perdida, le recomendamos ponerse en contacto con su concesionario SUBARU.

■ Información técnica sobre la normativa de ondas de radio

Estos dispositivos cumplen con los requisitos y disposiciones esenciales, como, por ejemplo, la Directiva 1999/5/CE sobre equipos radioeléctricos y equipos terminales de telecomunicación y la Directiva de equipos radioeléctricos 2014/53/UE.

Los requisitos y las disposiciones varían en función del país.

Consulte el capítulo 13 para confirmar la información relevante para cada país (p. ej., en la UE es necesaria una copia de la Declaración de conformidad y de la marca CE originales).

2-3. Sistema de entrada sin llave a distancia

⚠ PRECAUCIÓN

- **Procure que el mando de la llave de acceso no reciba golpes fuertes, como cuando se arroja o cae al suelo.**
- **No desmonte el mando de la llave de acceso, excepto para reemplazar la pila.**
- **No deje que se moje el mando de la llave de acceso. Si se moja, séquelo inmediatamente con un trapo.**
- **Si lleva consigo el mando de la llave de acceso cuando viaja en avión, no pulse el botón del mando de la llave de acceso mientras esté en el interior del avión. Cuando se pulsa alguno de los botones del mando de la llave de acceso, se transmiten ondas de radio que podrían interferir con el funcionamiento del avión. Si lleva el mando de la llave de acceso en un bolso cuando viaja en avión, tome medidas adecuadas para evitar que se pulsen accidentalmente los**

– CONTINÚA –

botones del mando de la llave de acceso.

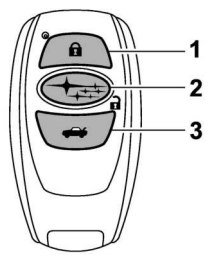

Mando de la llave de acceso

1 Bloqueo
2 Desbloqueo
3 Botón de apertura de la tapa del maletero

El sistema de entrada sin llave a distancia tiene las funciones siguientes.

- Bloqueo y desbloqueo de todas las puertas (incluyendo la tapa de la boca de llenado de combustible)
- Apertura de la tapa del maletero
- Manejo de todas las ventanillas (excepto los modelos para Australia).*

*: Para poder utilizar esta función, primero debe activarse en un concesionario SUBARU.

La distancia de operación del sistema de entrada sin llave a distancia es de aproximadamente 10 metros (30 pies). Sin embargo, esta distancia puede variar dependiendo de las condiciones ambientales. La distancia de funcionamiento del sistema será menor en lugares situados cerca de una instalación o de un equipo electrónico que emita ondas radioeléctricas intensas como por ejemplo, una central eléctrica, una emisora de radiodifusión, una torre de televisión o el mando a distancia de los aparatos electrodomésticos.

NOTA

- **El sistema de entrada sin llave a distancia no funciona cuando alguna de las puertas está mal cerrada.**
- **Los intermitentes de advertencia de peligro parpadearán una o dos veces cuando se pulse el botón del mando de la llave de acceso en los siguientes casos.**
  - **Cuando se bloquean las puertas**
  - **Cuando se desbloquean las puertas**
  - **Cuando se desbloquea la tapa del baúl**

Si lo desea, puede desactivar el intermitente de advertencia de peligro utilizando la pantalla de información central. Para más detalles, consulte "Ajustes del vehículo" ☞P224. El ajuste también se puede cambiar en un concesionario SUBARU. Le recomendamos que consulte los detalles necesarios en su concesionario SUBARU.

■ Bloqueo de las puertas

Pulse el botón "🔒" para bloquear todas las puertas (incluyendo la tapa de la boca de llenado de combustible). El intermitente de advertencia de peligro parpadeará una vez.

Si alguna de las puertas no se encuentra completamente cerrada, ocurrirá lo siguiente para advertirle.

- Una señal acústica suena cinco veces.
- Los intermitentes de advertencia de peligro parpadean cinco veces.

■ Desbloqueo de las puertas

Pulse el botón de desbloqueo del mando de la llave de acceso cerca del vehículo.

▼ **Modelos sin función de selección de desbloqueo de puertas**

- **Modelos sin sistema de doble bloqueo:**

Se desbloquearán todas las puertas (incluyendo la tapa del depósito de combustible). Además, los destelladores de aviso de peligro parpadearán dos veces.

- **Modelos con sistema de doble bloqueo:**

1. Solo se desbloquearán la puerta del conductor y la tapa de la boca de llenado de combustible. Además, los destelladores de aviso de peligro parpadearán dos veces.
2. Si pulsa nuevamente el botón de desbloqueo en un periodo de 5 segundos desde el desbloqueo de la puerta del conductor, se desbloquearán todas las demás puertas.

▼ **Modelos con función de selección de desbloqueo de puertas**

NOTA

Por razones de seguridad, confirmar que el ajuste para esta función sea "operativo" o "inoperativo".

La función de selección de desbloqueo de las puertas permite desbloquear la puerta del conductor, sin desbloquear ninguna otra puerta. El ajuste operativo/inoperativo de esta función puede cambiarse en el concesionario SUBARU.

- **Operativo:**

Solo se desbloquearán la puerta del conductor y la tapa de la boca de llenado de combustible. Si pulsa nuevamente el botón de desbloqueo en un periodo de 5 segundos desde el desbloqueo de la puerta del conductor, se desbloquearán todas las demás puertas.

- **Inoperativo:**

Se desbloquean todas las puertas (incluyendo la tapa del depósito de combustible).

Le recomendamos que solicite más información al concesionario SUBARU.

■ Bloqueo automático (modelos sin sistema de doble bloqueo)

Cuando se pulsa el botón de desbloqueo, todas las puertas (incluyendo la tapa del depósito de combustible) se bloquean automáticamente transcurridos 30 segundos, a menos que se abra alguna de las cuatro puertas durante ese período de tiempo.

Es posible cambiar el ajuste operativo/inoperativo de la función de bloqueo automático y el ajuste del período de tiempo de bloqueo (el período de tiempo que transcurre después de efectuar el bloqueo) en un concesionario SUBARU. Le recomendamos ponerse en contacto con el concesionario SUBARU más cercano para obtener información detallada. Este ajuste puede modificarse utilizando la pantalla de información central. Para más detalles, consulte "Ajustes del vehículo" ☞P224.

■ Apertura de la tapa del maletero

Mantenga pulsado el botón "🚗" para abrir la tapa del maletero. Los intermitentes de advertencia de peligro parpadearán dos veces. Este ajuste de funcionamiento puede cambiarse en un concesionario SUBARU. Para obtener información detallada, consulte a su concesionario SUBARU.

■ Apertura/cierre de todas las ventanillas (excepto los modelos para Australia)

⚠ ADVERTENCIA

El sistema de entrada sin llave a distancia solo debe utilizarse para abrir y cerrar todas las ventanillas cuando se puede ver con claridad el área alrededor de estas y se ha verificado que no existe riesgo de que queden personas atrapadas en todas las ventanillas.

Cuando el motor está apagado, es posible abrir y cerrar todas las ventanillas desde fuera del vehículo utilizando el sistema de

– CONTINÚA –

entrada sin llave a distancia. Para manejar todas las ventanillas, proceda de la siguiente manera.

- Mantenga pulsado el botón de bloqueo para cerrar todas las ventanillas.
- Mantenga pulsado el botón de desbloqueo para abrir todas las ventanillas.

NOTA

Para activar o desactivar esta función, le recomendamos que consulte a su concesionario SUBARU.

■ Selección del funcionamiento del intermitente de advertencia de peligro

Mediante el intermitente de advertencia de peligro, el sistema emitirá una señal visible cuando se bloquean o se desbloquean las puertas. Si lo desea, puede desactivar el intermitente de advertencia de peligro utilizando la pantalla de información central. Para más detalles, consulte “Ajustes del vehículo” ☞P224. El ajuste también se puede cambiar en un concesionario SUBARU. Le recomendamos que consulte los detalles necesarios en su concesionario SUBARU.

■ Reemplazo de la pila

Consulte “Cambio de la pila” ☞P506.

■ Reemplazo de mandos de llave de acceso perdidos

Si pierde un mando de llave de acceso o desea comprar mandos adicionales (se pueden programar hasta siete), deberá reprogramar todos los mandos de la llave de acceso por motivos de seguridad. Para más detalles, le recomendamos que se ponga en contacto con su concesionario SUBARU y solicite la programación de los mandos de llave de acceso en el sistema de entrada sin llave a distancia.

2-4. Cerraduras de las puertas

■ Cómo bloquear y desbloquear las puertas desde el exterior

▼ Cómo bloquear y desbloquear el vehículo utilizando la llave

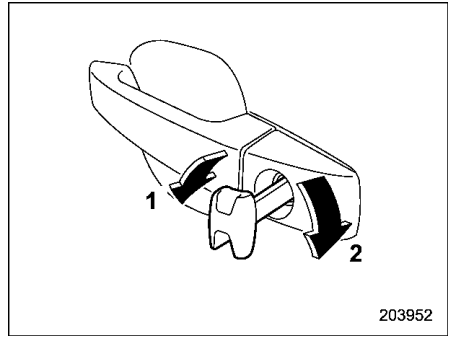

1 Gire la llave hacia delante para bloquear.
2 Gire la llave hacia atrás para desbloquear.

NOTA

La llave de emergencia funciona en un sentido. Si no se puede introducir la llave, cambie el sentido hacia el que la parte acanalada está dirigido e introdúzcala nuevamente.

- Modelos sin sistema de doble bloqueo:

Para bloquear la puerta del conductor desde el exterior con la llave, gire la llave hacia adelante.

Para desbloquear la puerta, gire la llave hacia la parte trasera.

NOTA

Para bloquear todas las puertas, bloquee cualquier puerta que no sea la puerta del conductor desde el interior del vehículo y, a continuación, bloquee la puerta del conductor. Para más detalles sobre cómo bloquear las puertas desde el interior del vehículo, consulte "Bloqueo y desbloqueo desde el interior del vehículo" ☞P148.

- Modelos con sistema de doble bloqueo:

Para bloquear todas las puertas (incluyendo la tapa del depósito de combustible) desde el exterior con la llave, gírela hacia delante.

Para desbloquear todas las puertas (incluyendo la tapa del depósito de combustible), gire la llave hacia la parte trasera.

▼ Como bloquear el vehículo sin utilizar la llave

▽ Bloqueo utilizando la palanca de bloqueo

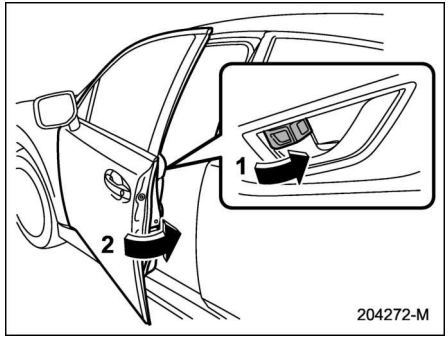

Ejemplo para las puertas delanteras

1 Gire la palanca de bloqueo hacia adelante.

2 Tire de la manija exterior de la puerta y, manteniéndola en esa posición, cierre las puertas delanteras.

Para bloquear la puerta delantera desde el exterior del vehículo sin usar la llave, gire hacia adelante la palanca de bloqueo y mantenga levantada la manija exterior de la puerta mientras la cierra.

Para bloquear la puerta trasera desde el exterior del vehículo sin utilizar la llave, gire hacia adelante la palanca de bloqueo y cierre la puerta.

NOTA

- **Antes de bloquear las puertas desde el exterior del vehículo sin utilizar la llave, asegúrese de que la llave no se quede en el interior del vehículo.**
- **En los modelos con sistema de doble bloqueo, no es posible colocar la palanca de bloqueo de la puerta del conductor en la posición de bloqueo mientras la puerta del conductor está abierta. Las palancas de las cerraduras de las puertas funcionan solamente cuando la puerta del conductor está firmemente cerrada y sin que esté activado el sistema de doble bloqueo.**

– CONTINÚA –

Bloqueo y desbloqueo desde el interior del vehículo

Cómo utilizar la palanca de bloqueo

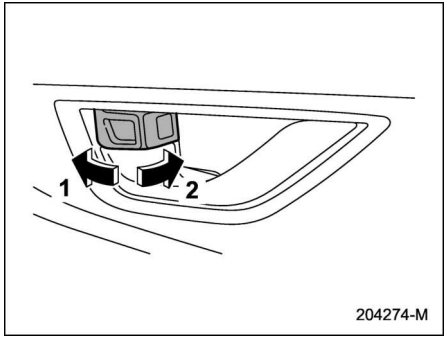

1 Gire la palanca de bloqueo hacia atrás para desbloquear.
2 Gire la palanca de bloqueo hacia delante para bloquear.

Para bloquear la puerta desde el interior del vehículo, gire hacia delante la palanca de bloqueo. Para desbloquear la puerta desde el interior del vehículo, gire hacia atrás la palanca de bloqueo.

La marca roja de la palanca de bloqueo indica que la puerta está desbloqueada.

Antes de conducir, compruebe siempre que estén cerradas todas las puertas y la tapa del maletero.

ADVERTENCIA

- **Bloquee todas las puertas mientras conduce, especialmente cuando viajan niños pequeños en el vehículo.**

  El bloqueo de las puertas, junto con el uso adecuado de los cinturones de seguridad y los sistemas de seguridad para niños, reduce la probabilidad de ser arrojado fuera del vehículo en caso de accidente.

  También impide que algún pasajero sea arrojado del vehículo evitando que una puerta se abra accidentalmente, o que algún intruso la abra y entre en su vehículo de improviso.
- **No tire de la manija de la puerta delantera desde el interior mientras conduzca. La puerta podría abrirse aunque esté bloqueada.**

PRECAUCIÓN

No tire de la manija interior de la puerta delantera mientras acciona el bloqueo de puertas. Existe el peligro de que no pueda abrir ni bloquear las puertas delanteras.

NOTA

En los modelos con sistema de doble bloqueo, si el sistema de doble bloqueo está activado, la puerta no se desbloqueará aunque se mueva la palanca de bloqueo de puertas hacia atrás.

Cómo utilizar el interruptor de bloqueo eléctrico de las puertas

Todas las puertas (incluyendo la tapa del depósito de combustible) pueden bloquearse y desbloquearse mediante el interruptor de bloqueo eléctrico de las puertas situado en la puerta del lado del conductor.

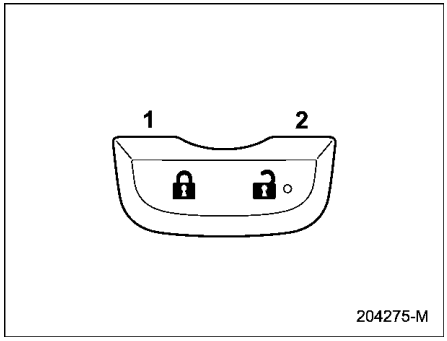

1 Bloqueo
2 Desbloqueo

NOTA

En los modelos con sistema de doble bloqueo, colocar el interruptor de bloqueo eléctrico de las puertas en la posición de desbloqueo no tendrá ningún efecto mientras el sistema de doble bloqueo esté activado.

■ Bloqueo/desbloqueo automático de las puertas

Todas las puertas y la tapa de la boca de llenado de combustible se bloquean o desbloquean automáticamente en las condiciones que se indican a continuación.

- Para el bloqueo automático de las puertas
  - Cuando el vehículo alcanza una velocidad de 20 km/h (12 mph) o más (ajuste predeterminado de fábrica).
  - Cuando la palanca selectora se desplaza a una posición diferente de “P” (modelos CVT).
- Para el desbloqueo automático de las puertas
  - Cuando se abre la puerta del conductor (ajuste predeterminado de fábrica).
  - Cuando se gira el interruptor de encendido a la posición OFF.
  - Cuando la palanca selectora se sitúa en la posición “P” (modelos CVT).

NOTA

- **El ajuste de bloqueo y desbloqueo automático de las puertas se puede modificar con la pantalla de información central. Consulte “Ajustes del vehículo” ☞P224.**
- **Si la puerta se bloquea con el interruptor de bloqueo eléctrico de las puertas, el bloqueo automático de las puertas no funcionará.**
- **Si la puerta se desbloquea con el interruptor de bloqueo eléctrico de las puertas, el desbloqueo automático de las puertas no funcionará.**
- **Si el sistema detecta un impacto lo suficientemente fuerte como para desplegar los airbags, todas las puertas podrían desbloquearse automáticamente. Para mayor información, consulte “Funcionamiento del bloqueo/desbloqueo automático de las puertas al verse involucrado en un accidente” ☞P446.**
- **Cuando salga del vehículo por una puerta trasera, asegúrese de que se desbloqueen todas las puertas pulsando el lado de desbloqueo del interruptor de bloqueo eléctrico de las puertas. Cuando se desbloquea una puerta trasera con la palanca interior de la puerta y luego se abre y se vuelve a cerrar la puerta, se activa la función de prevención de bloqueo con la llave puesta. Se desbloquearán todas las puertas, se mostrará el indicador de advertencia de la prevención de bloqueo con la llave puesta “ ” y sonará el avisador acústico.**

– CONTINÚA –

■ Función de prevención de bloqueo con la llave puesta (modelos sin sistema de doble bloqueo)

Ninguna de las puertas se bloqueará cuando se pulse el interruptor de bloqueo eléctrico de las puertas con la puerta del conductor abierta mientras el interruptor de encendido esté en la posición “ACC” u “ON”.

NOTA

- **Cuando abandone el vehículo, compruebe que tiene la llave antes de bloquear las puertas.**
- **Cuando salga del vehículo por una puerta trasera, asegúrese de que se desbloqueen todas las puertas pulsando el lado de desbloqueo del interruptor de bloqueo eléctrico de las puertas. Cuando se desbloquea una puerta trasera con la palanca interior de la puerta y luego se abre y se vuelve a cerrar la puerta, se activa la función de prevención de bloqueo con la llave puesta. Se desbloquearán todas las puertas, se mostrará el indicador de advertencia de la prevención de bloqueo con la llave puesta “ ” y sonará el avisador acústico.**
- **El ajuste de fábrica (predeterminado) para esta función es “operativo”. Es posible cambiar el ajuste operativo/inoperativo de esta función en un concesionario SUBARU. Le recomendamos ponerse en contacto con el concesionario SUBARU para obtener información detallada.**

▼ Función de prevención de bloqueo con la llave puesta no operativo

Si el sistema no está operativo, las puertas se bloquean llevando a cabo la siguiente acción.

- Si se utiliza la llave de repuesto para bloquear la puerta del conductor desde el exterior del vehículo, la puerta queda bloqueada.

■ Función de reducción de descarga de la batería

En diversas condiciones, se apagarán automáticamente las luces dentro del vehículo para reducir el riesgo de descarga de la batería.

▼ Función de reducción de descarga de la batería para diversas condiciones

Esta función entra en modo de espera cuando el interruptor de encendido se gira a la posición “OFF”.

Si no se realizan las siguientes acciones en un plazo de 20 minutos, mientras la función está en modo de espera, cualquier luz del habitáculo que esté encendida se apagará automáticamente.

Apagado de las luces	– Luz para mapas – Luz del techo – Luz del maletero – Luz del espejo de cortesía – Luz de ambiente*1 – Luz de la manija de la puerta interior*1 – Luces de los espejos retrovisores exteriores*1
Acciones	– Gire el interruptor de encendido a la posición “ACC” u “ON”. – Abra o cierre las puertas, incluido el maletero. – Pulse el botón de desbloqueo del mando de la llave de acceso. – Sujete la manija de la puerta delantera y desbloquéela mientras sostiene el mando de la llave de acceso. – Acérquese al vehículo que tiene la puerta delantera bloqueada mientras sostiene el mando de la llave de acceso (si el ajuste del temporizador OFF de retardo en desactivación no está desactivado para el período de tiempo).

*1: De equiparse

Realice la acción que se indica en la tabla superior para encender de nuevo las luces cuando la función de reducción de descarga de la batería esté activa.

NOTA

- **La función de reducción de descarga de la batería no se puede desactivar.**
- **Si la función de reducción de descarga de la batería está en funcionamiento mientras hay una puerta abierta, la luz del habitáculo objetivo no se encenderá.**
- **Para proteger la batería frente a una descarga, asegúrese de que todas las puertas, incluido el maletero, estén completamente cerradas cuando salga del vehículo.**

2-5. Sistema de doble bloqueo (de equiparse)

El sistema de doble bloqueo es un sistema antirrobo. Funciona cuando se bloquean las puertas utilizando la llave o el mando de la llave de acceso. Mientras está funcionando este sistema, las puertas no se podrán desbloquear con el interruptor de bloqueo eléctrico de las puertas ni con las palancas de bloqueo de las puertas del interior del habitáculo.

⚠ ADVERTENCIA

No active nunca el sistema de doble bloqueo mientras haya personas dentro del vehículo. Con el sistema activado, las personas que se encuentran dentro del vehículo no podrán abrir las puertas desde el interior. Esto podría provocar lesiones de gravedad o la muerte.

■ Para activar el sistema de doble bloqueo

▼ Activación del sistema con la llave

1. Coloque el pulsador de encendido en la posición “OFF” y haga que todos los ocupantes salgan del vehículo.
2. Cierre todas las puertas de forma segura.

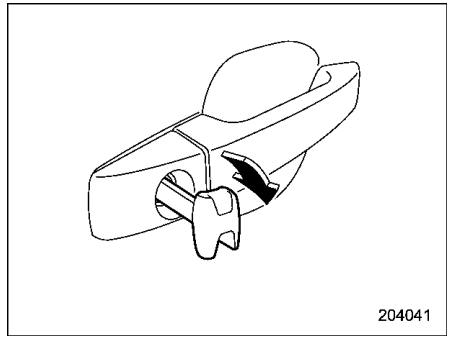

3. Introduzca la llave en el cilindro de llave de la puerta del conductor, y gírelo en la dirección de bloqueo para activar el sistema de doble bloqueo. Se bloquearán todas las puertas (incluyendo la tapa de la boca de llenado de combustible).

▼ Activación del sistema con un mando de llave de acceso

1. Coloque el pulsador de encendido en la posición “OFF” y haga que todos los ocupantes salgan del vehículo.
2. Cierre todas las puertas de forma segura.
3. Pulse el botón “🔒” del mando de la

– CONTINÚA –

llave de acceso. Los destelladores de aviso de peligro parpadearán una vez y se activará el sistema de doble bloqueo. Se bloquearán todas las puertas (incluyendo la tapa de la boca de llenado de combustible).

NOTA

Es posible ajustar el sistema de doble bloqueo tocando el sensor de bloqueo de puertas.

■ Para cancelar el sistema de doble bloqueo

▼ Cancelación del sistema con una llave

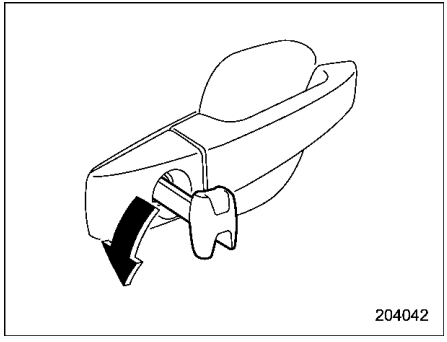

Introduzca la llave en el cilindro de llave de la puerta del conductor, y luego gírelo en la dirección de desbloqueo para cancelar el sistema de doble bloqueo. Se desbloquearán todas las puertas (incluyendo la tapa del depósito de combustible).

▼ Cancelación del sistema con un mando de llave de acceso

Pulse el botón "🔓" del mando de la llave de acceso. Los destelladores de aviso de peligro parpadearán dos veces y el sistema de doble bloqueo quedará cancelado. Se desbloquearán la puerta del conductor y la tapa de la boca de llenado de combustible.

NOTA

Es posible cancelar el sistema de doble bloqueo sujetando la manija de la puerta.

■ En caso de emergencia

Si ha quedado atrapado dentro del vehículo involuntariamente o por otras causas imprevistas, podrá desbloquear las puertas mediante uno de los siguientes métodos.

- Coloque el pulsador de encendido en la posición de apagado y, a continuación, pulse el botón "🔓" del mando de la llave de acceso.
- Gire el interruptor de encendido a la posición "ON" y abra la ventanilla del conductor. Introduzca la llave en el cilindro de llave de la puerta del conductor y luego gírela en la dirección de desbloqueo.
- Rompa uno de los cristales de las ventanillas y salga por la abertura de la ventanilla.

■ Si se descargara la batería

Si no consigue cancelar el sistema de doble bloqueo debido a descarga de la batería del vehículo o del transmisor, o debido a un fusible fundido u otros problemas eléctricos, introduzca la llave en el cilindro de llave de la puerta del conductor y gírelo en la dirección de desbloqueo.

■ Para reiniciar el sistema de doble bloqueo

El sistema de doble bloqueo debe reinicializarse cuando se haya desconectado temporalmente la batería del vehículo para cambiarla o cargarla. Para reiniciar el sistema, gire la llave una vez en la dirección de desbloqueo o pulse el botón "🔓" del mando de la llave de acceso. El sistema de doble bloqueo funcionará de la manera normal.

NOTA

Es posible reiniciar el sistema de doble bloqueo sujetando la manija de la puerta.

2-6. Cerraduras de seguridad para niños

ADVERTENCIA

Coloque siempre las cerraduras de seguridad para niños en la posición "LOCK" cuando viajen niños en el asiento trasero. Si un niño llega a abrir accidentalmente la puerta, se podría caer y sufrir lesiones de gravedad.

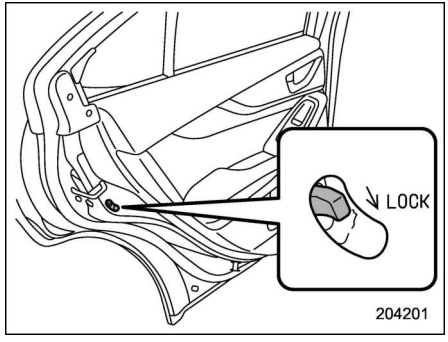

Ambas puertas traseras cuentan con cerradura de seguridad para niños. Cuando la palanca de la cerradura de seguridad para niños está en la posición "LOCK", la puerta no se puede abrir desde el interior.

La puerta puede abrirse sólo desde el exterior del vehículo.

2-7. Ventanillas

ADVERTENCIA

Para evitar lesiones personales graves a causa de un accionamiento accidental, las travesuras de un niño o un uso inadecuado, el conductor deberá cumplir las siguientes directrices siempre y sin ninguna excepción.

- **Al utilizar los elevalunas eléctricos, es importante tener especial cuidado para evitar atrapar los dedos, los brazos, el cuello, la cabeza u otras partes del cuerpo de alguna persona.**
- **Bloquee siempre las ventanillas de los pasajeros utilizando el interruptor de bloqueo cuando viajen niños en el vehículo.**
- **Por razones de seguridad, lleve consigo siempre la llave cuando abandone el vehículo y nunca deje niños solos en el vehículo. Si no se observa este procedimiento, los niños podrían sufrir lesiones al accionar accidentalmente el elevalunas eléctrico.**

NOTA

- **Las ventanillas delanteras se pueden abrir y cerrar desde el exterior del vehículo utilizando el sistema de entrada sin llave a distancia (excepto en los modelos para Australia). Consulte "Apertura/cierre de todas las ventanillas (excepto los modelos para Australia)" ☞P145.**
- **Si el sistema de los elevalunas eléctricos detecta una resistencia, un impacto o una anomalía, el funcionamiento de las ventanillas podría detenerse automáticamente para evitar que empeore la situación de atasco, atrapamiento o fallo.**
  - **Si la ventanilla se estaba cerrando, desciende levemente y luego se detiene.**
  - **Si la ventanilla se estaba abriendo, deja de bajar.**
- **El sistema de los elevalunas eléctricos puede detectar una resistencia, un impacto u otra anomalía en las situaciones que se indican a continuación.**
  - **Un objeto de dimensiones considerables queda atrapado entre el cristal y el marco de la ventanilla.**
  - **Un cuerpo extraño queda atrapado entre el cristal y el marco de la ventanilla.**
  - **El vehículo pasa por un bache profundo.**
- **Cuando el sistema detiene automáticamente una ventanilla, èsta ventanilla no se podrá cerrar durante unos segundos.**

■ Funcionamiento del elevalunas eléctrico

▼ Interruptores de los elevalunas eléctricos

- Interruptores de los elevalunas eléctricos del lado del conductor:

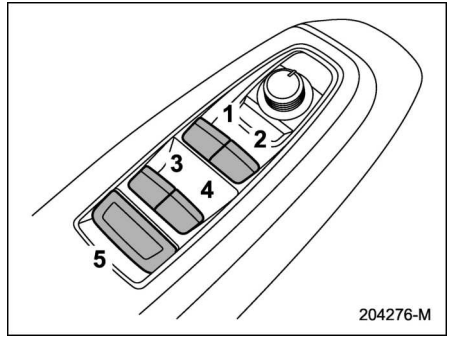

1 Para la ventanilla delantera izquierda*
2 Para la ventanilla delantera derecha*
3 Para la ventanilla trasera izquierda*
4 Para la ventanilla trasera derecha*
5 Interruptor de bloqueo

*: Con función de subida y bajada automáticas con un solo toque

Todas las ventanillas pueden controlarse con el grupo de interruptores de los elevalunas eléctricos situado en la puerta del lado del conductor.

El interruptor se enciende al accionarlo.

- Interruptores de los elevalunas eléctricos del lado del pasajero:

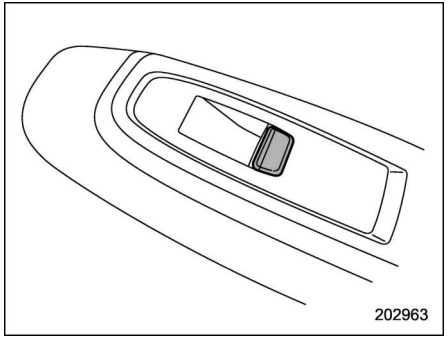

Todas las ventanillas de los pasajeros pueden controlarse con el interruptor de los elevalunas eléctricos situado en la puerta.

El interruptor se enciende al accionarlo.

▼ Accionamiento de la ventanilla

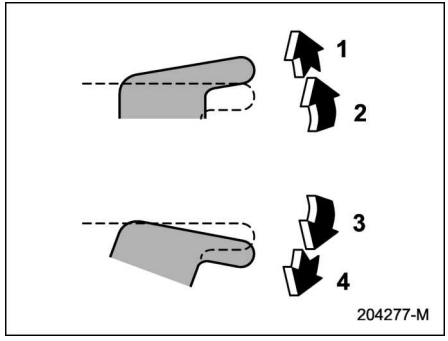

Con función de subida y bajada automáticas con un solo toque

1 Cerrar automáticamente*
2 Cerrar
3 Abrir
4 Abrir automáticamente*

*: Para detener la ventanilla en un punto intermedio, pulse el interruptor hacia el lado opuesto.

NOTA

Evite hacer lo siguiente.

- **El accionamiento continuo de un interruptor en la misma dirección después de que la ventanilla se haya abierto o cerrado completamente.**
- **El accionamiento continuo de tres o más interruptores a la vez en la misma dirección después de que las ventanillas se hayan abierto o cerrado completamente.**

Cualquiera de las operaciones descritas anteriormente puede activar el disyuntor del elevalunas eléctrico e imposibilitar la apertura o el cierre de la ventanilla. Asegúrese de inicializar los elevalunas eléctricos. Consulte "Inicialización del elevalunas eléctrico" ☞P156.

▼ Función antiatrapamiento

Mientras se cierra automáticamente la ventanilla, si entre la ventanilla y el marco de la ventanilla se detecta un objeto atrapado de suficiente tamaño, la ventanilla se desplazará hacia abajo lentamente y se detendrá.

Si un objeto extraño queda atrapado mientras la ventanilla se está abriendo automáticamente, la ventanilla se detendrá.

⚠ PRECAUCIÓN

- **Nunca intente probar el funcionamiento de los elevalunas eléctricos con los dedos, las manos u otras partes del cuerpo.**
- **Si un objeto queda atrapado justo antes de que la ventanilla se cierre por completo, es posible**

– CONTINÚA –

que el sistema no funcione correctamente.

NOTA

- **Si una ventanilla detecta un impacto similar al causado por el atrapamiento de un objeto (por ejemplo, cuando el vehículo entra en un bache profundo), la función antiatrapamiento podría activarse.**
- **La ventanilla no se puede cerrar durante algunos segundos después de activarse la función de antiatrapamiento.**

▼ Función de retardo de desactivación

Las ventanillas pueden funcionar durante aproximadamente 40 segundos después de que el interruptor de encendido se gire a la posición “OFF” o “ACC”. Si cualquiera de las puertas delanteras se abre en un plazo de 40 segundos, la función de retardo de desactivación se cancela.

▼ Bloqueo de las ventanillas de los pasajeros

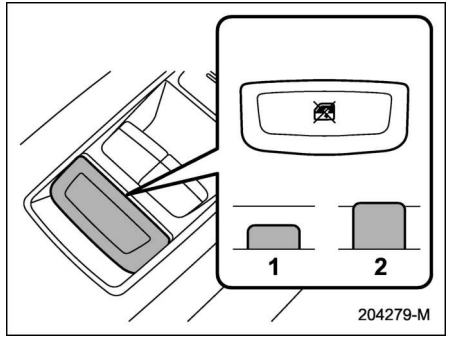

1 Bloqueo
2 Desbloqueo

Cuando el interruptor de bloqueo está en la posición de bloqueo, no se pueden utilizar los interruptores de las ventanillas de los pasajeros traseros situados en la puerta del lado del conductor ni los interruptores de las ventanillas de los pasajeros.

Cuando el indicador de los interruptores de las ventanillas no se enciende, el interruptor de la ventanilla no se puede accionar.

■ Inicialización del elevalunas eléctrico

Si la función de subida y bajada automáticas con un solo toque o la función de retardo de desactivado no funcionan adecuadamente, accione cada una de las ventanillas conforme al siguiente procedimiento para inicializar el sistema del elevalunas eléctrico.

1. Cierre la puerta.
2. Gira el interruptor de encendido a la posición “ON”.
3. Abra la ventanilla por completo y después mantenga presionado el interruptor del elevalunas eléctrico durante aproximadamente 1 segundo.
4. Cierre la ventanilla por completo y después mantenga subido el interruptor del elevalunas eléctrico durante aproximadamente 1 segundo.

2-8. Tapa del maletero

ADVERTENCIA

- **Para evitar que penetren gases de escape en el interior del vehículo, mantenga siempre cerrada la tapa del maletero mientras el motor está en marcha.**
- **Compruebe que el maletero está completamente cerrado antes de conducir. De lo contrario, podría abrirse repentinamente, lo que podría provocar un accidente.**
- **Tome precauciones para evitar que los niños, adultos o animales domésticos queden encerrados dentro del baúl. En días calurosos o soleados, la temperatura del baúl podría aumentar rápidamente a niveles que podrían causar la muerte o lesiones de gravedad debido al calor, incluyendo daños cerebrales, a cualquier persona atrapada en el interior, y especialmente en los niños pequeños.**
- **Cuando salga del vehículo, cierre todas las ventanillas y bloquee todas las puertas. Asegúrese también de que la tapa del baúl esté cerrada.**

PRECAUCIÓN

- **Tenga mucho cuidado de no pillarse los dedos ni otros objetos al cerrar la tapa del maletero.**
- **Antes de abrir y cerrar el maletero, compruebe cuidadosamente los alrededores para asegurarse de que la tapa del maletero no golpee a personas ni objetos.**
- **Cuando cargue y descargue la carga, tenga cuidado de no entrar en contacto con los gases de escape del motor o con el tubo de escape, que están calientes y podrían quemarle.**
- **Tenga cuidado al abrir el maletero con viento fuerte. La tapa del maletero podría abrirse o cerrarse repentinamente y causar heridas.**
- **Asegúrese de que el maletero esté completamente abierto al usarlo. De lo contrario, la tapa del maletero podría cerrarse de golpe y causar heridas graves.**
- **Retire la nieve y el hielo de la tapa del maletero antes de abrirla. De lo contrario, podría provocar que la tapa del maletero cayese después de abrirla.**
- **No empuje la tapa del maletero con una fuerza excesiva para cerrarla. El metal se podría deformar.**
- **En las siguientes condiciones, la tapa del maletero puede cerrarse de forma inesperada, golpeando a las personas u objetos en su trayectoria:**
  - **Al estacionar en una pendiente, con la parte trasera del vehículo más baja que la parte delantera. En ese caso, asegúrese de que la tapa del maletero esté completamente abierta y asegurada antes de cargar o descargar la carga.**
  - **Al instalar piezas o accesorios que aumentan en exceso el peso en la tapa del maletero. Instale solamente piezas y accesorios originales de SUBARU.**
  - **Al cargar el equipaje u otros objetos pesados arrojándolos o forzando su entrada en el maletero. Tenga siempre mucho cuidado cuando coloque**

– CONTINÚA –

la carga.

NOTA

Evite dejar la tapa del maletero abierta más de unas horas. Podría descargarse la batería del vehículo.

■ Para abrir y cerrar la tapa del maletero desde el exterior del vehículo

La tapa del baúl se puede abrir utilizando la función de acceso sin llave o el sistema de entrada sin llave a distancia. Para más detalles, consulte la siguiente sección.

- Para los modelos con “sistema de acceso sin llave con arranque mediante pulsador”, consulte “Apertura del baúl” ☞P134 o “Apertura de la tapa del maletero” ☞P145.

Para cerrar la tapa del baúl, simplemente haga ligera presión sobre la tapa hasta que el cerrojo quede enganchado.

NOTA

- **No deje objetos valiosos en el baúl cuando salga del vehículo.**
- **Bajo las siguientes condiciones, el baúl se puede abrir sin el mando de la llave de acceso.**
  - **El ajuste de bloqueo/desbloqueo del baúl está activado.**
  - **Todas las puertas están desbloqueadas.**

El ajuste de bloqueo/desbloqueo del baúl se puede cambiar en un concesionario SUBARU. Le recomendamos ponerse en contacto con el concesionario SUBARU para cambiar el ajuste.

■ Para abrir la tapa del maletero desde el interior

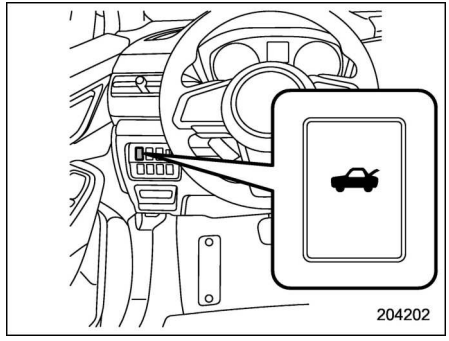

Mantenga pulsado el botón de apertura de la tapa del maletero durante más de 1 segundo.

2-9. Techo corredizo (de equiparse)

⚠ ADVERTENCIA

No permita que nadie saque las manos, brazos, cabeza o algún objeto por encima del techo corredizo. Una persona podría sufrir lesiones graves si se produce alguna de las siguientes condiciones.

- **El vehículo se detiene repentinamente.**
- **El vehículo gira bruscamente.**
- **El vehículo se ve involucrado en un accidente.**
- **Partes del cuerpo que sobresalen del vehículo son golpeadas por objetos exteriores.**

Para evitar lesiones personales graves a causa de un accionamiento accidental, las travesuras de un niño o un uso inadecuado, el conductor deberá cumplir las siguientes directrices siempre y sin ninguna excepción.

- **Antes de cerrar el techo corredizo, asegúrese de que no hayan manos, brazos, cabeza o cual-**

quier objeto que pueda quedar atrapado accidentalmente por el techo corredizo.

- Por razones de seguridad, lleve consigo siempre la llave cuando abandone el vehículo y nunca deje niños solos en el vehículo. Si no se observa este procedimiento, los niños podrían sufrir lesiones al activar accidentalmente el techo corredizo.
- No intente nunca inspeccionar la función antiatrapamiento colocando deliberadamente parte de su cuerpo en el techo corredizo.

PRECAUCIÓN

- Evite sentarse sobre el borde del techo corredizo abierto.
- No accione el techo corredizo si está nevando o cuando esté congelado debido al frío exterior.
- La función antiatrapamiento no funciona durante la inclinación descendente del techo corredizo. Asegúrese de confirmar las condiciones de seguridad antes de bajar el techo corredizo.
- Si el techo corredizo no cierra, le recomendamos solicitar una inspección del sistema en un concesionario SUBARU.

El techo corredizo funciona solamente con el interruptor de encendido en la posición “ON”.

Interruptores del techo corredizo

Inclinación del techo corredizo

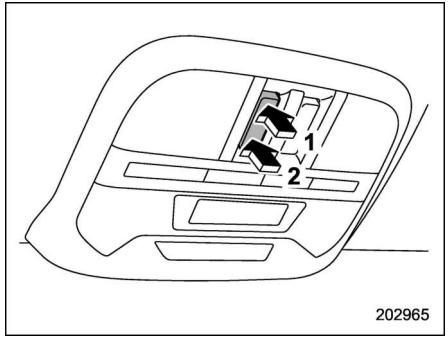

1 Hacia arriba
2 Hacia abajo

Para levantar el techo corredizo, mantenga pulsado el interruptor del lado de hacia arriba y suéltelo. Para bajar el techo corredizo, mantenga pulsado el interruptor del lado de hacia abajo.

NOTA

Suelte el interruptor después de hacer ascender o descender completamente el techo corredizo. La pulsación continua del interruptor puede producir daños en el techo corredizo.

Deslizamiento del techo corredizo

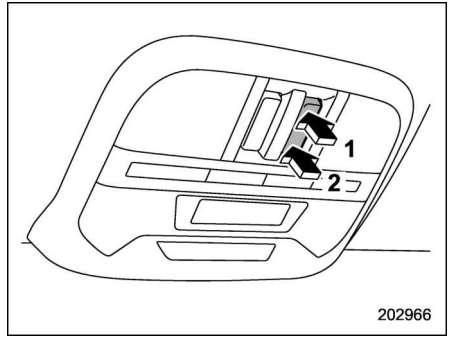

1 Abrir
2 Cerrar

Para abrir o cerrar el techo corredizo usando la función automática, mantenga pulsado el interruptor hacia el lado de apertura/cierre y suéltelo.

Para detener el techo corredizo a medio camino, presione un interruptor en el interruptor del techo corredizo.

– CONTINÚA –

NOTA

Después de lavar el vehículo o después de llover, elimine el agua del techo antes de abrir el techo corredizo para evitar que entren gotas de agua dentro del compartimiento de pasajeros.

▼ Función antiatrapamiento

Si durante el cierre del techo corredizo se detecta que hay un objeto atrapado entre el vidrio y el techo del vehículo, el techo corredizo retrocede automáticamente a la posición de apertura completa y se detiene en ese punto. Un golpe fuerte aplicado al techo corredizo también podría provocar la activación de la función antiatrapamiento, aunque no haya ningún objeto atrapado.

⚠ PRECAUCIÓN

Nunca intente probar esta función con sus dedos, manos u otras partes del cuerpo.

NOTA

Por motivos de seguridad, no es recomendable conducir con el techo corredizo totalmente abierto.

■ Parasol

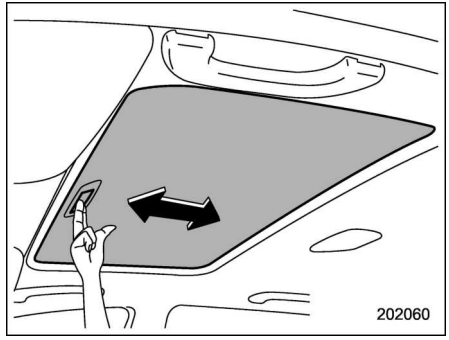

El parasol puede deslizarse manualmente hacia delante y atrás mientras esté cerrado el techo corredizo.

Al abrir el techo corredizo, el parasol también se mueve hacia atrás.

3-1. Pulsador de encendido 164
Precauciones de seguridad 164
Límite de funcionamiento del sistema de arranque mediante pulsador 164
Cambiar el estado del contacto 164
Cuando el mando de la llave de acceso no funciona correctamente 166
3-2. Intermitente de advertencia de peligro 166
3-3. Medidores e indicadores 167
Velocímetro 167
Tacómetro 167
Odómetro 167
Cuentakilómetros parcial doble 168
Indicador de combustible 168
Indicador de temperatura del refrigerante del motor 169
Configuración del cuadro de instrumentos 169
3-4. Control de la luminosidad 170
Función de cancelación de la atenuación automática 170
3-5. Testigos de aviso y luces indicadoras 171
Testigo de aviso y avisador acústico del cinturón de seguridad 172
Testigo de aviso y avisador acústico del cinturón de seguridad trasero 174
Testigo de aviso del sistema de airbag SRS 175
Luces indicadoras ON y OFF del airbag delantero del pasajero delantero (de equiparse) 175
Luz indicadora de funcionamiento incorrecto (testigo Check Engine) 176
Testigo de aviso de carga 177
Testigo de aviso de la presión del aceite 177
Testigo de aviso de nivel bajo de aceite del motor 178
Testigo de aviso AT OIL TEMP (modelos CVT) 178
Testigo de aviso de presión baja de los neumáticos (de equiparse) 178
Testigo de aviso de ABS 180
Testigo de aviso del sistema de frenos (rojo) 181
Testigo de aviso del freno de estacionamiento electrónico (modelos CVT)/testigo de aviso del sistema de frenos (amarillo) 182
Luz indicadora del freno de estacionamiento electrónico (modelos CVT) 183
Testigo de aviso de asistencia de arranque en pendiente/luz indicadora OFF de asistencia de arranque en pendiente (modelos MT) 185
Luz indicadora de Auto Vehicle Hold (modelos CVT) 185
Testigo de aviso de bajo nivel de combustible 185
Testigo de aviso de velocidad del vehículo (de equiparse) 185
Luz indicadora de puerta abierta 186
Testigo de aviso de capó abierto 186
Testigo de aviso del líquido lavaparabrisas 186
Testigo de aviso del sistema de tracción en todas las ruedas 186
Testigo de aviso del sistema de servodirección 186
Testigo de aviso del control dinámico del vehículo/luz indicadora de funcionamiento del control dinámico del vehículo 187
Luz indicadora OFF del control dinámico del vehículo/luz indicadora del modo TRACK 189

Avisadores acústicos e indicador de advertencia del sistema de acceso sin llave con arranque mediante pulsador 190
Luz indicadora del inmovilizador 195
Luz indicadora SI-DRIVE (de equiparse) 195
Luz indicadora de selección del modo de conducción (de equiparse) 196
Indicador de palanca selectora/posición de marcha 196
Luces indicadoras de señal de dirección 197
Luz indicadora de luz de carretera 197
Luz indicadora de asistencia de luz de carretera (verde) (de equiparse) 197
Testigo de aviso del nivelador automático del haz de los faros 197
Testigo de aviso del faro LED 197
Luz indicadora OFF de faros con respuesta al volante 197
Testigo de aviso de faros con respuesta al volante 197
Luz indicadora de faros 197
Luz indicadora de luz antiniebla delantera 198
Luz indicadora de luz antiniebla trasera (de equiparse) 198
Testigo de aviso del sistema de arranque y parada automático (amarillo) (de equiparse) 198
Luz indicadora OFF del sistema de arranque y parada automático (de equiparse) 198
Luz indicadora del sistema de arranque y parada automático (verde) (de equiparse) 198
Luz indicadora de Sin actividad detectada en el sistema de arranque y parada automático (de equiparse) 198
Indicador de advertencia de detección de vehículo trasero Subaru (de equiparse) 199
Indicador OFF de detección de vehículo trasero Subaru (de equiparse) 199
Testigo de aviso de superficie de carretera con hielo 199
Indicador de advertencia de RAB (de equiparse) 199
Indicador RAB OFF (de equiparse) 199
Luz indicadora de funcionamiento del sistema de control del conductor (verde) (de equiparse) 200
Testigo de aviso del sistema de control del conductor (amarillo) (de equiparse) 200
Luz indicadora OFF del sistema de control del conductor (de equiparse) 200
Luz indicadora de suspensión temporal del sistema de control del conductor (de equiparse) 200
Indicador OFF de la alarma audible del sonar de equiparse) 200
Testigo de aviso del sistema de amortiguadores eléctricos (de equiparse) 200

3-6. Pantalla del cuadro de instrumentos (LCD en color) 201

Funcionamiento básico 202
Pantalla de bienvenida (animación inicial) y pantalla de despedida (animación final) 202
Pantalla de advertencia 203
Pantalla de información del cuadro de instrumentos 203
Pantalla de testigos 204
Pantallas básicas 206

Pantalla digital de velocidad 209
3-7. Pantalla de información central (CID) 209
Características 209
Pantalla de bienvenida 210
Pantalla de despedida 210
Pantalla de interrupción 211
Operaciones en la pantalla táctil 211
Pantallas básicas 212
3-8. Reloj 238
Ajuste manual del reloj 238
Ajuste automático del reloj 238
Zona horaria (modelos con sistema de navegación) 239
Horario de verano (modelos con sistema de navegación) 239
3-9. Bloqueo del código PIN 240
Activación de Bloqueo del código PIN 240
Desactivación de Bloqueo del código PIN 240
3-10. Interruptor de control de alumbrado 241
Faros 241
Cambio de la luz de carretera/cruce (atenuador) 243
Ráfagas de luz 244
Función de asistencia de luz de carretera 244
Sistema de iluminación para conducción diurna 247
3-11. Faros con respuesta al volante (SRH) 248
3-12. Nivelador del haz de los faros 249
3-13. Interruptor de luz antiniebla 249
Interruptor de luz antiniebla delantera 249
Interruptor de luz antiniebla trasera (de equiparse) 250
3-14. Palanca de señal de dirección 251
Cambio de carril con un solo toque 251
3-15. Limpiaparabrisas y lavaparabrisas 252
Interruptores del limpiaparabrisas y del lavaparabrisas 255
3-16. Lavafaros 257
3-17. Desempañador y desescarchador 258
3-18. Espejos retrovisores 260
Espejo retrovisor interior (sin función de oscurecimiento automático) (de equiparse) 260
Espejo retrovisor con oscurecimiento automático (de equiparse) 260
Espejos retrovisores exteriores 261
3-19. Volante inclinable/telescópico 265
3-20. Bocina 265

3-1. Pulsador de encendido

■ Precauciones de seguridad

Consulte “Precauciones de seguridad” ☞P127.

■ Límite de funcionamiento del sistema de arranque mediante pulsador

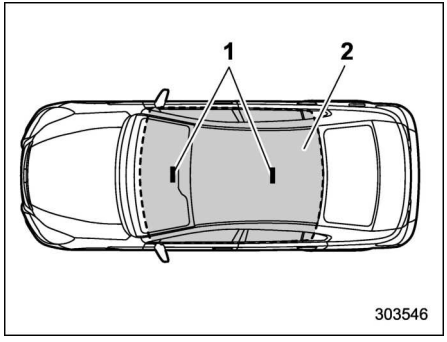

1 Antenas
2 Límite de funcionamiento

NOTA

- **Si no se detecta el mando de la llave de acceso dentro del límite de funcionamiento de las antenas del interior del vehículo, el pulsador de encendido y el arranque del motor no funcionarán.**
- **Aunque el mando de la llave de acceso esté fuera del vehículo, si está situado muy cerca del cristal, podría accionar el contacto o arrancar el motor.**
- **No deje el mando de la llave de acceso en los lugares siguientes. Puede que sea imposible utilizar el pulsador de encendido y arrancar el motor.**
  - **En el tablero de instrumentos**
  - **En el piso**
  - **Dentro de la guantera**
  - **Dentro del bolsillo del embellecedor de la puerta**
  - **En el asiento trasero**
  - **En la repisa trasera**
  - **En el interior del baúl**
- **Cuando se acciona el pulsador de encendido o se arranca el motor, si la pila del mando de la llave de acceso está descargada, siga el procedimiento descrito en “Mando de la llave de acceso – Si el mando de la llave de acceso no funciona correctamente” ☞P442. En ese caso, sustituya la pila inmediatamente. Consulte “Reemplazo de la pila del mando de la llave de acceso” ☞P507.**

■ Cambiar el estado del contacto

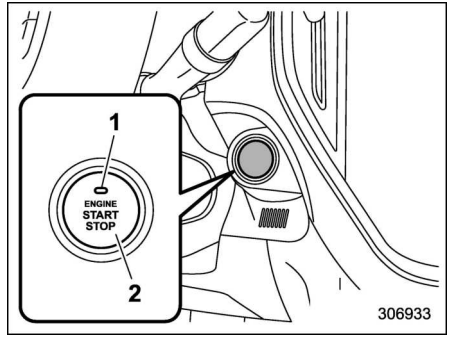

Modelos con volante a la izquierda

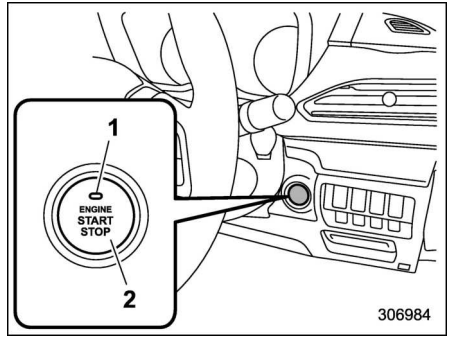

Modelos con volante a la derecha

1 Indicador de funcionamiento
2 Pulsador de encendido

El estado de encendido cambia cada vez que se pulsa el pulsador de encendido.

1. Lleve consigo el mando de la llave de acceso y siéntese en el asiento del conductor.
2. Asegúrese de que la palanca de cambios esté en la posición de punto muerto (modelos MT) o de que la palanca selectora esté en la posición “P” (modelos CVT).
3. Accione el pulsador de encendido sin pisar el pedal del freno. Cada vez que se pulsa el botón, el encendido cambia siguiendo la secuencia “OFF”, “ACC”, “ON” y “OFF”. Cuando el motor está apagado y el pulsador de encendido está en la posición “ACC” u “ON”, el indicador de funcionamiento del pulsador de encendido se enciende en color naranja.

Estado eléctrico	Color del indicador	Funcionamiento
OFF	Desactivado	El contacto está desactivado.
ACC	Naranja	Se pueden usar los siguientes sistemas: audio y toma de corriente para accesorios.
ON	Naranja (con el motor apagado)	Se pueden utilizar todos los sistemas eléctricos.
	Desactivado (con el motor en funcionamiento)	

PRECAUCIÓN

- **Para evitar que se descargue la batería del vehículo, no deje el pulsador de encendido en la posición “ON” o “ACC” durante un periodo de tiempo prolongado.**
- **Para evitar fallos de funcionamiento, observe las precauciones siguientes.**
  - **No derrame bebidas u otros líquidos sobre el pulsador de encendido.**
  - **No toque el pulsador de encendido con las manos manchadas de aceite u otros contaminantes.**
- **Si el pulsador de encendido no funciona correctamente, detenga la operación. Le recomendamos solicitar más información al concesionario SUBARU inmediatamente.**
- **Si el indicador de funcionamiento del pulsador de encendido no se enciende aun cuando la iluminación del tablero de instrumentos esté activada, solicite la inspección del vehículo en un concesionario SUBARU.**
- **Si se deja el vehículo al sol durante un periodo prolongado de tiempo, la superficie del pulsador de encendido podría calentarse. Tenga cuidado para no quemarse.**

NOTA

- **Cuando vaya a utilizar el pulsador de encendido, púlselo con firmeza.**
- **Si el pulsador de encendido se pulsa demasiado rápido, puede que no se produzca el apagado o encendido.**
- **Si al pulsar el pulsador de encendido su correspondiente luz indicadora parpadea en color verde, el volante de dirección estará bloqueado. Cuando esto suceda, pulse el pulsador de encendido mientras gira el volante de dirección hacia la izquierda y derecha.**

– CONTINÚA –

▼ **Función de reducción de descarga de la batería**

Si el pulsador de encendido se deja en la posición “ACC” durante aproximadamente 20 minutos o en la posición “ON” (el motor no está funcionando) durante aproximadamente 1 hora, el pulsador de encendido cambiará automáticamente a “OFF” para reducir la posibilidad de que se agote la batería. (En los modelos CVT, esta función se activa cuando la palanca selectora está en posición “P”).

■ Cuando el mando de la llave de acceso no funciona correctamente

Consulte “Mando de la llave de acceso – Si el mando de la llave de acceso no funciona correctamente” ☞P442.

3-2. Intermitente de advertencia de peligro

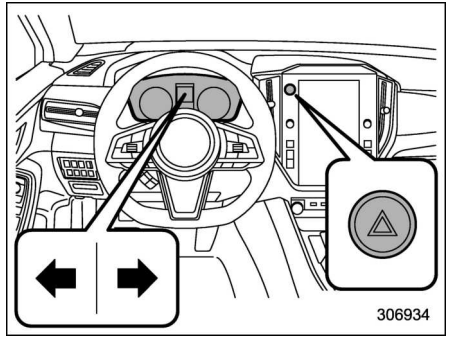

Los intermitente de advertencia de peligro se utilizan para advertir a los demás conductores de que usted va a estacionar su vehículo en condiciones de emergencia. Los destelladores de aviso de peligro funcionan con el interruptor de encendido en cualquier posición.

Para activar el intermitente de advertencia de peligro, presione el interruptor de advertencia de peligro situado en el tablero de instrumentos. Todas las luces de señal de dirección y las luces indicadoras de señal de dirección parpadearán. Para desactivar el intermitente, presione otra vez el interruptor.

NOTA

- **Cuando estén activados los intermitentes de advertencia de peligro, las señales de dirección no funcionan.**
- **Si pisa el pedal del freno repentinamente, el intermitente de advertencia de peligro podría parpadear rápidamente. Para más detalles, consulte “Señal de parada de emergencia” ☞P330.**

3-3. Medidores e indicadores

NOTA

Se utilizan pantallas de cristal líquido en algunos medidores e indicadores del cuadro de instrumentos. Si usted usa gafas polarizadas, las indicaciones podrían ser difíciles de ver.

■ Velocímetro

El velocímetro indica la velocidad del vehículo.

NOTA

El movimiento inicial de las agujas de los medidores e indicadores que se produce cuando el interruptor de encendido se coloca en la posición "ON" puede activarse o desactivarse.

Para más detalles, consulte "Ajustes generales" ☞P219.

▼ Señal acústica de velocidad (de equiparse)

Cuando la velocidad es superior a aproximadamente 120 km/h (75 mph), la señal acústica suena y el testigo de aviso de velocidad del vehículo parpadea en el cuadro de instrumentos.

■ Tacómetro

La unidad de indicación de velocidad del motor del tacómetro es de miles de revoluciones por minuto.

⚠ PRECAUCIÓN

No haga funcionar el motor con la aguja del tacómetro en la zona roja. En este margen, el módulo de control suspenderá la inyección de combustible para proteger al motor contra revoluciones excesivas. El motor iniciará nuevamente su funcionamiento normal después de que la velocidad se reduzca hasta un punto inferior a la zona roja.

NOTA

El movimiento inicial de las agujas de los medidores e indicadores que se produce cuando el interruptor de encendido se coloca en la posición "ON" puede activarse o desactivarse.

Para más detalles, consulte "Ajustes generales" ☞P219.

■ Odómetro

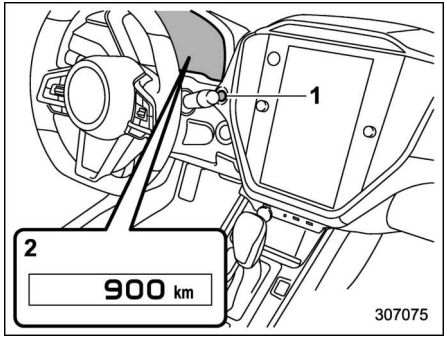

1 Interruptor TRIP RESET
2 Odómetro

Este medidor muestra el odómetro cuando el interruptor de encendido se encuentra en la posición "ON".

El odómetro indica la distancia total recorrida por el vehículo.

NOTA

Al pulsar el interruptor TRIP RESET con el interruptor de encendido en la posición "OFF" o "ACC", el odómetro/cuentakilómetros parcial se enciende. Los indicadores se apagarán si el interruptor TRIP RESET no se utiliza durante aproximadamente 10 segundos.

– CONTINÚA –

Cuentakilómetros parcial doble

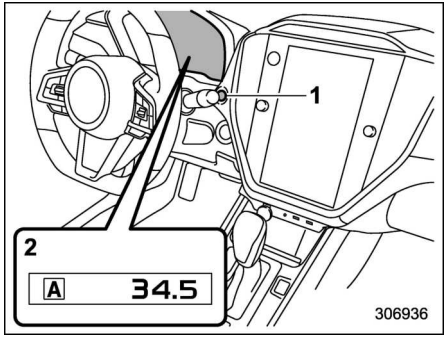

1 Interruptor TRIP RESET
2 Cuentakilómetros parcial

Este medidor muestra los dos cuentakilómetros parciales cuando el interruptor de encendido se encuentra en la posición “ON”.

El cuentakilómetros parcial indica la distancia recorrida por el vehículo desde su último ajuste en cero.

La pantalla puede cambiarse tal y como se muestra en la siguiente secuencia pulsando el interruptor TRIP RESET.

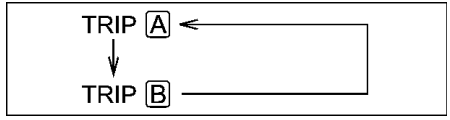

Para reiniciar el cuentakilómetros parcial, seleccione el cuentakilómetros parcial A o B y, a continuación, mantenga pulsado el interruptor TRIP RESET.

PRECAUCIÓN

Por motivos de seguridad, no intente cambiar la función del indicador mientras conduce, pues podría producirse un accidente.

NOTA

- **Si se interrumpe la conexión entre el cuadro de instrumentos y la batería debido a motivos tales como el mantenimiento del vehículo o el reemplazo de los fusibles, se perderán los datos registrados en el cuentakilómetros parcial.**
- **Es posible cambiar entre el cuentakilómetros parcial A y el B cuando el odómetro/cuentakilómetros parcial está encendido. Además, es posible reiniciar el cuentakilómetros parcial pulsando el interruptor TRIP RESET y manteniéndolo presionado.**
- **Al pulsar el interruptor TRIP RESET con el interruptor de encendido en la posición “OFF” o “ACC”, el odómetro/cuentakilómetros parcial se enciende. Los indicadores se apagarán si el interruptor TRIP RESET no se utiliza durante aproximadamente 10 segundos.**

Indicador de combustible

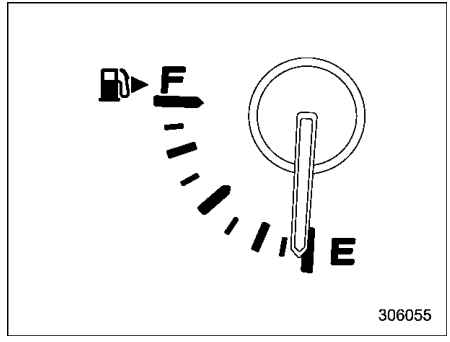

El indicador de combustible indica el nivel aproximado de combustible restante en el depósito.

Cuando el interruptor de encendido se encuentre en la posición “OFF” o “ACC”, el indicador de combustible mostrará “E” aunque haya combustible en el depósito de combustible.

Puede observarse una ligera fluctuación de la aguja causada por el movimiento del nivel del combustible en el depósito (p. ej., al frenar, girar o acelerar).

NOTA

- **Verá el símbolo "⛽▶" en el indicador de combustible. Esto indica que la tapa de la boca de llenado de combustible se encuentra ubicada en el lado derecho del vehículo.**
- **Si pulsa el interruptor TRIP RESET con el interruptor de encendido en la posición "OFF" o "ACC", el indicador de combustible se encenderá e indicará la cantidad de combustible que queda en el depósito. El indicador se apagará si el interruptor TRIP RESET no se utiliza durante aproximadamente 10 segundos.**

■ Indicador de temperatura del refrigerante del motor

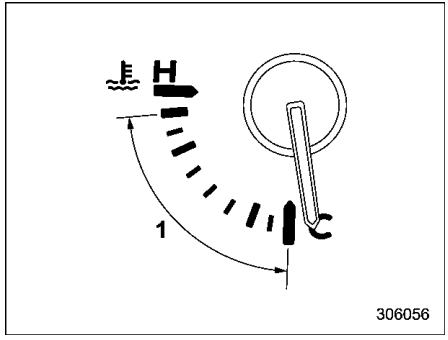

1 Límite de funcionamiento normal

El indicador de temperatura indica la temperatura del refrigerante del motor mientras el interruptor de encendido está en la posición "ON".

La temperatura del refrigerante varía según la temperatura exterior y las condiciones de la marcha.

Le recomendamos conducir moderadamente hasta que la aguja del indicador de temperatura llegue al centro de esta zona. Las condiciones óptimas de funcionamiento del motor se obtienen con el refrigerante dentro de este rango de temperatura. No haga funcionar el motor a altas revoluciones antes de que esté lo suficientemente caliente.

⚠ PRECAUCIÓN

Si la aguja indicadora sobrepasa el límite de funcionamiento normal, es necesario detener el vehículo cuanto antes.

Consulte "Sobrecalentamiento del motor" ☞P436.

NOTA

Si pulsa el interruptor TRIP RESET con el interruptor de encendido en la posición "OFF" o "ACC", el indicador de temperatura del refrigerante del motor se encenderá e indicará la temperatura del refrigerante. El indicador se apagará si el interruptor TRIP RESET no se utiliza durante aproximadamente 10 segundos.

■ Configuración del cuadro de instrumentos

La configuración del cuadro de instrumentos se puede ajustar en la pantalla de información central. Para obtener información detallada, lleve a cabo los procedimientos descritos en "Ajustes generales" ☞P219.

3-4. Control de la luminosidad

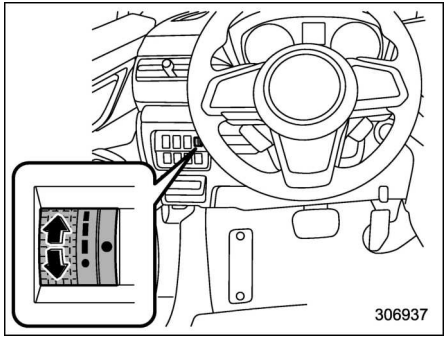

La luminosidad del tablero de instrumentos se reduce en las siguientes circunstancias.

- El interruptor de alumbrado está en la posición "≡DOE" o "≡D" cuando la luz ambiente es oscura.
- El interruptor de alumbrado está en la posición "AUTO" y los faros se encienden automáticamente.

Puede ajustar la luminosidad para mejorar la visibilidad.

Para aumentar la iluminación, gire el dial de control hacia arriba.

Para oscurecerla, gire el dial de control hacia abajo.

NOTA

- **Al girar totalmente el dial de control hacia arriba, la luminosidad se ajusta al máximo y la función de atenuación automática deja de funcionar.**
- **El ajuste de luminosidad no se cancela aunque gire el interruptor de encendido a la posición "OFF".**
- **El método de funcionamiento de la luminosidad varía en función de si está activado "Brightness Dial (Ajuste de brillo)" en la pantalla de información central. Consulte el método de funcionamiento que se indica en la siguiente tabla.**

"Brightness Dial (Ajuste de brillo)" está activado.

Elemento operativo	Cuadro de instrumentos	Pantalla de información central
Dial de control	Disponible	Disponible
"Brightness (Brillo)" en la pantalla de información central	No disponible	No disponible

"Brightness Dial (Ajuste de brillo)" está desactivado.

Elemento operativo	Cuadro de instrumentos	Pantalla de información central
Dial de control	Disponible	No disponible
"Brightness (Brillo)" en la pantalla de información central	No disponible	Disponible

Para más detalles relacionados con los ajustes de activación y desactivación de "Brightness Dial (Ajuste de brillo)", consulte "Ajustes generales" ☞P219.

■ Función de cancelación de la atenuación automática

Cuando la luz ambiental es brillante, la luminosidad está ajustada al máximo independientemente de la posición del dial de control. En ese caso, no puede ajustar la luminosidad utilizando el dial de control. Cuando la luz ambiental es oscura, puede atenuar la luminosidad tal y como se ha descrito anteriormente.

Su concesionario SUBARU puede configurar como activo o inactivo y ajustar la sensibilidad de la función de cancelación de la atenuación automática. Le recomendamos ponerse en contacto con un concesionario SUBARU para obtener información detallada.

3-5. Testigos de aviso y luces indicadoras

Varios testigos de aviso y luces indicadoras se encienden momentáneamente y vuelven a apagarse cuando se coloca el interruptor de encendido en la posición “ON”. Esto permite comprobar el funcionamiento de las bombillas.

Ponga el freno de estacionamiento y coloque el interruptor de encendido en la posición “ON”. Para la comprobación del sistema, las siguientes luces se encienden y se apagan después de transcurridos algunos segundos o después de arrancar el motor:

: Testigo de aviso del cinturón de seguridad (el testigo de aviso del cinturón de seguridad solo se apaga cuando el conductor se abrocha el cinturón de seguridad).

: Testigo de aviso del cinturón de seguridad del pasajero delantero (el testigo de aviso del cinturón de seguridad solo se apaga cuando el pasajero delantero se abrocha el cinturón de seguridad).

: Testigo de aviso del sistema de airbag SRS

: Testigo de aviso del cinturón de seguridad trasero

ON: Luz indicadora ON del airbag delantero del pasajero delantero (de equiparse)

OFF: Luz indicadora OFF del airbag delantero del pasajero delantero (de equiparse)

: Luz indicadora de fallo de funcionamiento (indicador Check Engine)

: Testigo de aviso de carga

: Testigo de aviso de la presión del aceite

(ABS): Testigo de aviso de ABS

: Testigo de aviso del control dinámico del vehículo/Luz indicadora de funcionamiento del control dinámico del vehículo

OFF: Luz indicadora OFF del control dinámico del vehículo

TRACK: Luz indicadora del modo TRACK

(!): Testigo de aviso del sistema de frenos (rojo)

– CONTINÚA –

(!): Testigo de aviso del freno de estacionamiento electrónico (modelos CVT)/ testigo de aviso del sistema de frenos (amarillo)

(P): Luz indicadora del freno de estacionamiento electrónico (modelos CVT)

: Testigo de aviso del sistema de servodirección

(!): Testigo de aviso de presión baja de los neumáticos (de equiparse)

: Testigo de aviso de bajo nivel de combustible

: Testigo de aviso de asistencia de arranque en pendiente/luz indicadora OFF de asistencia de arranque en pendiente (modelos MT)

: Testigo de aviso del nivelador automático del haz de los faros

Si alguno de estos indicadores no se enciende, la causa probable es que la bombilla correspondiente esté fundida o que existan averías en el sistema.

Le recomendamos solicitar las reparaciones necesarias en el concesionario SUBARU autorizado.

■ Testigo de aviso y avisador acústico del cinturón de seguridad

NOTA

Si el dispositivo de advertencia del cinturón de seguridad no funciona de la manera descrita a continuación, es posible que tenga algún fallo de funcionamiento. Le recomendamos solicitar la inspección del dispositivo, y de requerirse, la reparación, al concesionario SUBARU más cercano.

▼ Aviso del cinturón de seguridad del lado del conductor

Su vehículo cuenta con un dispositivo de advertencia del cinturón de seguridad en el asiento del conductor.

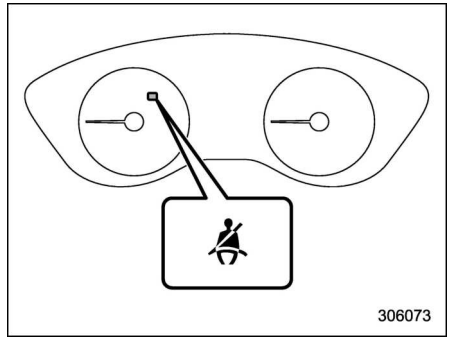

Testigo de aviso del conductor

Cuando el interruptor de encendido está en la posición “ON”, este dispositivo recuerda al conductor que debe abrocharse el cinturón de seguridad mediante el testigo de aviso del cinturón de seguridad en el cuadro de instrumentos.

Si se conduce a una velocidad que no supere aproximadamente 20 km/h (13 mph) con el cinturón de seguridad del conductor sin abrochar, el testigo de aviso se encenderá y permanecerá encendido de forma continua.

Si el vehículo alcanza una velocidad de aproximadamente 20 km/h (13 mph) con el cinturón de seguridad del conductor sin abrochar, el testigo de aviso parpadeará y sonará el avisador acústico. Si se abrocha el cinturón de seguridad en este momento,

el testigo de aviso se apagará y el avisador acústico dejará de sonar inmediatamente.

Este estado se prolongará durante aproximadamente 2 minutos. Si transcurrido el período de 2 minutos, el cinturón de seguridad del conductor continuara sin abrocharse, el testigo de aviso dejará de parpadear y el avisador acústico dejará de sonar. Sin embargo, el testigo de aviso permanecerá encendido mientras el cinturón de seguridad permanezca sin abrochar.

▼ Aviso del cinturón de seguridad del lado del pasajero delantero (de equiparse)

Su vehículo cuenta con un dispositivo de advertencia del cinturón de seguridad en el asiento del pasajero delantero.

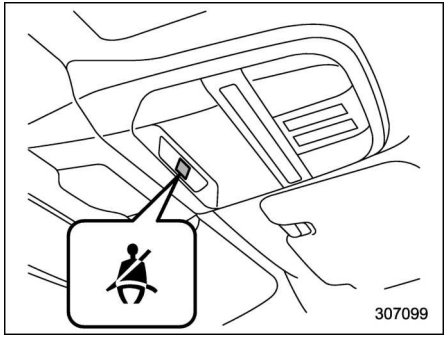

Testigo de aviso del pasajero delantero

Con el interruptor de encendido en la posición “ON”, este dispositivo recuerda al pasajero delantero que debe abrocharse el cinturón de seguridad, por medio de un testigo de aviso que se enciende como se muestra en la ilustración.

Si se conduce a una velocidad de no más de aproximadamente 20 km/h (13 mph) con el cinturón de seguridad del pasajero delantero sin abrochar, el(los) testigo(s) de aviso correspondiente(s) al(los) cinturón(es) desabrochado(s) se encenderá(n) y permanecerá(n) encendido(s) de forma continua.

Si el vehículo alcanza una velocidad de aproximadamente 20 km/h (13 mph) con el cinturón de seguridad del pasajero delantero sin abrochar, el testigo de aviso parpadeará y sonará el avisador acústico.

Si se abrocha el cinturón de seguridad en este momento, el testigo de aviso se apagará y el avisador acústico dejará de sonar inmediatamente.

⚠ ADVERTENCIA

- **El conductor deberá comprobar si todos los pasajeros tienen abrochados sus cinturones de seguridad, ya que el sistema de aviso del cinturón de seguridad puede no detectar a algún pasajero en las siguientes circunstancias.**
  - **Cuando se utilicen asientos elevadores o un sistema de seguridad para niños, etc.**
  - **Si el asiento está ocupado por un niño o un adulto joven.**
- **Tenga en cuenta las siguientes precauciones. La negligencia en la observación puede evitar el correcto funcionamiento del sistema de aviso del cinturón de seguridad o causar fallos en el sistema.**
  - **No golpee con fuerza el asiento del pasajero delantero.**
  - **No permita que los pasajeros de los asientos traseros descansen los pies entre el respaldo del asiento delantero y el cojín del asiento.**
  - **No introduzca objetos entre el respaldo y el cojín del asiento delantero.**
  - **No derrame ningún líquido en el asiento del pasajero delantero. Si se derrama algún líquido, séquelo inmediatamente.**

– CONTINÚA –

- **No retire ni desmonte el asiento del pasajero delantero.**
- **No coloque ningún objeto (zapatos, paraguas, etc.) debajo del asiento del pasajero delantero.**

NOTA

- **Si los cinturones de seguridad del conductor y del pasajero delantero no se abrochan al mismo tiempo (si un cinturón de seguridad se abrocha mucho antes o después que el otro), el zumbador podría sonar durante más tiempo (10 segundos como máximo).**
- **El sistema de aviso del cinturón de seguridad del asiento del pasajero delantero detecta si el asiento está ocupado por un pasajero. No obstante, si hay un objeto en el asiento, el sistema de aviso del cinturón de seguridad podría activarse aunque el asiento no esté ocupado.**

Si transcurrido el período de 2 minutos, el cinturón de seguridad del pasajero delantero continuara sin abrocharse, el testigo de aviso dejará de parpadear y el avisador acústico dejará de sonar. Sin embargo, el testigo de aviso permanecerá encendido mientras el cinturón de seguridad correspondiente permanezca sin abrochar.

Testigo de aviso y avisador acústico del cinturón de seguridad trasero

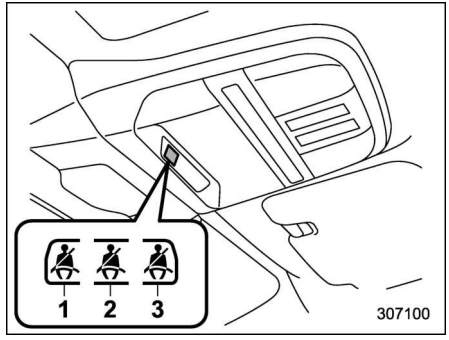

Testigo de aviso del cinturón de seguridad trasero

1 Asiento trasero (izquierda)
2 Asiento trasero (centro)
3 Asiento trasero (derecha)

Este testigo de aviso se encuentra en el punto que se muestra en la ilustración. Se enciende para indicar únicamente las posiciones de los asientos en los que los cinturones de seguridad no están abrochados.

ADVERTENCIA

- **El conductor deberá comprobar si todos los pasajeros tienen abrochados sus cinturones de seguridad, ya que el sistema de aviso del cinturón de seguridad puede no detectar a algún pasajero en las siguientes circunstancias.**
  - **Cuando se utilicen asientos elevadores o un sistema de seguridad para niños, etc.**
  - **Si el asiento está ocupado por un niño o un adulto joven**
- **Tenga en cuenta las siguientes precauciones.**
  - **No golpee con fuerza el asiento trasero.**
  - **No pliegue hacia delante el respaldo cuando haya objetos en el asiento.**
  - **Procure no derramar líquidos sobre el asiento trasero. Si se derrama algún líquido, séquelo inmediatamente.**
  - **No retire ni desmonte el asiento trasero.**

NOTA

- **El sistema de aviso del cinturón de seguridad del asiento trasero detecta si el asiento está ocupado por un pasajero. No obstante, si hay un objeto en el asiento, el sistema de aviso del cinturón de seguridad podría activarse aunque el asiento no esté ocupado.**
- **Si el cinturón de seguridad está desabrochado mientras el vehículo está en movimiento, podría sonar una alarma durante algún tiempo.**

  Ejemplo:
  Si por error introduce la lengüeta del cinturón de seguridad en la hebilla del asiento contiguo y la extrae con el coche en movimiento, sonará la alarma.

■ Testigo de aviso del sistema de airbag SRS

ADVERTENCIA

Si el testigo de aviso presentara cualquiera de las condiciones indicadas a continuación, detenga inmediatamente el vehículo en un lugar seguro y le recomendamos que se ponga en contacto con un concesionario SUBARU. A menos que un técnico revise y repare el sistema según sea necesario, los pretensores de los cinturones de seguridad o el airbag SRS no funcionarán correctamente en caso de colisión, lo cual puede resultar en lesiones.

- **El testigo de aviso parpadea o se enciende de manera inestable**
- **El testigo de aviso no se enciende cuando se gira por primera vez el interruptor de encendido a la posición "ON"**
- **El testigo de aviso no se apaga**
- **El testigo de aviso se enciende mientras el vehículo está en marcha**

Para más detalles sobre los componentes controlados por el testigo de aviso, consulte "Monitores del sistema de airbags SRS" ☞P120.

■ Luces indicadoras ON y OFF del airbag delantero del pasajero delantero (de equiparse)

NOTA

Para más detalles acerca de las condiciones de funcionamiento del airbag SRS en el cojín del asiento, consulte "Airbag SRS" ☞P102.

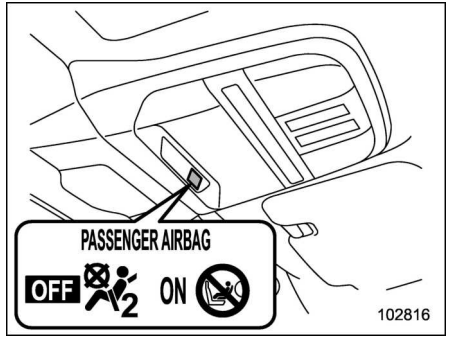

OFF: Luz indicadora OFF del airbag delantero del pasajero delantero

ON: Luz indicadora ON del airbag delantero del pasajero delantero

Las luces indicadoras ON y OFF del airbag delantero del pasajero delantero muestran el estado del airbag SRS delantero para el pasajero delantero.

Los indicadores se encuentran en el punto

– CONTINÚA –

que se muestra en la ilustración.

Cuando el interruptor de encendido se coloca en la posición “ON”, ambas luces indicadoras ON y OFF se encienden durante 6 segundos, tiempo que tarda en realizarse la comprobación del sistema. Tras la comprobación del sistema, ambos indicadores deben apagarse durante 2 segundos. Posteriormente, se encenderá uno de los indicadores, dependiendo del estado en que se encuentra el airbag SRS delantero para el pasajero delantero, según lo determinado por el sistema avanzado de airbag delantero de SUBARU.

Si el airbag SRS delantero para el pasajero delantero está activado, la luz indicadora ON del airbag delantero del pasajero se encenderá y la luz indicadora OFF permanecerá apagada.

Si el airbag SRS delantero para el pasajero delantero está desactivado, la luz indicadora ON del airbag delantero del pasajero permanecerá apagada y la luz indicadora OFF se encenderá.

Si al colocar el interruptor de encendido en la posición “ON”, tanto la luz indicadora ON como la luz indicadora OFF permanecen apagadas o encendidas simultáneamente incluso transcurrido el periodo de comprobación del sistema, hay un fallo de funcionamiento. Le recomendamos que solicite una inspección a su concesionario SUBARU inmediatamente.

■ Luz indicadora de funcionamiento incorrecto (testigo Check Engine)

▼ Modelos equipados con sistema OBD

Los vehículos vendidos en algunos países pueden estar equipados con el sistema OBD. Le recomendamos consultar con su concesionario SUBARU si desea saber si su vehículo está equipado con el sistema OBD.

El sistema OBD ayuda a proteger el entorno asegurando que las emisiones se mantengan dentro de los niveles aceptables durante toda la vida útil del vehículo.

Si la luz indicadora de funcionamiento incorrecto se enciende de forma estable o parpadea mientras está funcionando el motor, podría indicar como mínimo un problema real o potencial en alguna parte del sistema de control de emisiones y la necesidad de realizar una operación de mantenimiento. El sistema OBD también ayuda al técnico de servicio a diagnosticar correctamente cualquier avería.

⚠ PRECAUCIÓN

Si la luz indicadora de fallo de funcionamiento se enciende mientras está conduciendo, le recomendamos hacer revisar/reparar su vehículo en su concesionario SUBARU lo más pronto posible. Si continúa utilizando el vehículo sin realizar la debida inspección/reparación del sistema de control de emisiones, podrían ocurrir serios daños al vehículo, los cuales podrían no ser cubiertos por la garantía del vehículo.

▽ Si el testigo se enciende de forma estable

Si el testigo se enciende de forma estable mientras conduce o no se apaga después de arrancar el motor, significa que se ha detectado un fallo de funcionamiento en el sistema de control de emisiones.

Le recomendamos hacer inspeccionar inmediatamente su vehículo en un concesionario SUBARU autorizado.

Modelos para Taiwán:

NOTA

Esta luz también se enciende cuando la tapa de la boca de llenado de combus-

tible no se ha cerrado hasta que encaje con un clic.

Si ha acabado de llenar el depósito de combustible, la luz indicadora de funcionamiento incorrecto podría encenderse debido a que el tapón de la boca de llenado de combustible no se encuentra en su posición original o está suelto. Saque la tapa y vuelva a apretarla hasta escuchar un clic. Asegúrese de que no haya nada que pueda estar obstaculizando el cierre de la tapa. La luz indicadora de funcionamiento incorrecto no se apagará inmediatamente después de apretar el tapón. Podría ser necesario conducir varios kilómetros. Si la luz no se apaga, lleve su vehículo a un concesionario SUBARU autorizado cuanto antes.

▽ **Si la luz está parpadeando**

Si la luz parpadea mientras conduce, podría indicar que se han detectado fallos en el encendido del motor, lo cual a su vez podría provocar daños al sistema de control de emisiones.

Para evitar daños de gravedad en el sistema de control de emisiones, observe lo siguiente.

- Reduzca la velocidad del vehículo.
- Evite aceleraciones bruscas.
- Evite subir cuestas empinadas.
- Reduzca en lo posible la cantidad de equipajes.

La luz indicadora de fallo de funcionamiento podría dejar de parpadear y encenderse de forma estable después de conducir durante un cierto tiempo. Le recomendamos hacer inspeccionar inmediatamente su vehículo en un concesionario SUBARU autorizado.

▼ **Modelos NO equipados con sistema OBD**

Si la luz indicadora de fallo de funcionamiento se enciende mientras está funcionando el motor, podría indicar que existe un problema real o potencial en alguna parte del sistema de control del motor.

Si la luz se enciende mientras conduce o si no se apaga después de haber arrancado el motor, le recomendamos ponerse en contacto con el concesionario SUBARU más cercano inmediatamente.

■ Testigo de aviso de carga

Si esta luz se enciende mientras el motor del vehículo está en funcionamiento, la causa probable es un fallo en el sistema de carga de la batería.

Si la luz se enciende mientras conduce o si no se apaga después de haber arrancado el motor, apague el motor lo más pronto posible después de verificar las condiciones de seguridad y examine la correa de transmisión. Si la correa está floja o rota, o bien si la correa está en buenas condiciones pero el testigo de aviso continúa encendido, le recomendamos ponerse en contacto con el concesionario SUBARU más cercano inmediatamente.

■ Testigo de aviso de la presión del aceite

⚠ PRECAUCIÓN

No haga funcionar el motor si se enciende el testigo de aviso de la presión del aceite. Podría causar daños graves en el motor.

Si esta luz se enciende mientras el motor está funcionando, podría indicar que la presión del aceite del motor es baja y que el sistema de lubricación no está funcionando correctamente.

Si la luz se enciende mientras conduce o si no se apaga después de haber arrancado el motor, apague el motor en cuanto las condiciones de seguridad lo permitan. Además, le recomendamos que se ponga en contacto inmediatamente con el concesionario SUBARU más cercano.

– CONTINÚA –

■ Testigo de aviso de nivel bajo de aceite del motor

Este testigo se enciende cuando el nivel de aceite del motor baja hasta el límite inferior.

Si se enciende el testigo de aviso, compruebe el nivel de aceite del motor en una superficie plana. Cuando el nivel de aceite del motor no está dentro de los límites normales, rellene con aceite del motor. Consulte "Aceite del motor" ☞P470. Después de añadir o cambiar el aceite del motor, caliente el motor y detenga el vehículo en una superficie plana. Vuelva a arrancar el motor después de 1 minuto o más. Compruebe si el testigo de aviso se ha apagado después de poner el motor en marcha. Si el testigo de aviso no se apaga después de rellenar con aceite para el motor o si se enciende incluso aunque el nivel de aceite del motor esté dentro de los límites normales, le recomendamos que solicite a un concesionario SUBARU la revisión de su vehículo.

NOTA

- **El sistema detectará el nivel de aceite justo después de girar el interruptor de encendido a la posición "OFF". Si el nivel del aceite está por debajo del mínimo cuando se gira el interruptor de encendido a la posición "ON", se encenderá el testigo de aviso de nivel bajo de aceite del motor.**
- **Cuando el vehículo está estacionado en una pendiente pronunciada, es posible que el testigo de aviso de nivel bajo de aceite del motor no se encienda aunque el nivel de aceite esté por debajo del límite inferior con el fin de evitar que se encienda por error.**

■ Testigo de aviso AT OIL TEMP (modelos CVT)

AT OIL TEMP

Si se enciende esta luz cuando el motor está funcionando, podría indicar que la temperatura del líquido de la transmisión está muy caliente.

Si la luz se enciende durante la conducción, detenga inmediatamente el vehículo en un lugar seguro y deje que el motor funcione al ralentí hasta que se apague el testigo de aviso.

▼ Advertencia del sistema de control de la transmisión

Si el testigo de aviso "AT OIL TEMP" parpadea después de haber arrancado el motor, es posible que se deba a un fallo de funcionamiento del sistema de control de la transmisión. Le recomendamos ponerse en contacto con el concesionario SUBARU más cercano y solicitar la reparación inmediatamente.

■ Testigo de aviso de presión baja de los neumáticos (de equiparse)

Cuando se gira el interruptor de encendido a la posición "ON", el testigo de aviso de presión baja de los neumáticos se encenderá y se mantendrá encendido durante 2 segundos aproximadamente para comprobar que el sistema de control de presión de neumáticos (TPMS) funciona correctamente. Si el sistema funciona con normalidad y la presión de los neumáticos de las cuatro ruedas es adecuada para el modo seleccionado TPMS, el testigo de aviso se apagará. El modo TPMS deberá cambiarse de acuerdo a la presión especificada que aparecen en la etiqueta de presión de inflado del neumático. Si desea cambiar el modo y obtener información acerca del modo que se quiere seleccionar, consulte "Sistema de control de presión de neumáticos (TPMS)" ☞P338.

Todos los meses de frío deberá comprobarse la presión de todos los neumáticos, incluida la del neumático de repuesto (si

se dispone de uno), y deberán inflarse hasta el nivel de presión de inflado recomendado por el fabricante del vehículo que se indica en la placa del vehículo o en la etiqueta de la presión de inflado de neumáticos. (Si los neumáticos de su vehículo son de diferente tamaño a los indicados en la placa del vehículo o en la etiqueta de presión de inflado del neumático, deberá averiguar el nivel correcto de presión de inflado del neumático para dichos neumáticos).

Como medida adicional de seguridad, su vehículo ha sido equipado con un sistema de control de presión de neumáticos (TPMS) que enciende un testigo de baja presión de los neumáticos cuando la presión de uno o más de sus neumáticos es excesivamente baja. De este modo, cuando el avisador de baja presión de los neumáticos se enciende, deberá detenerse y comprobar sus neumáticos lo más rápido posible e inflarlos hasta que alcancen la presión correcta. Si conduce un vehículo con neumáticos poco inflados, se pueden sobrecalentar y estropearse. Los neumáticos poco inflados reducen además la eficiencia de consumo de combustible y la duración de la banda de rodamiento, y la capacidad de detención y la maniobrabilidad del vehículo puede reducirse.

Observe que el TPMS no sustituye al correcto mantenimiento de los neumáticos, y que es responsabilidad del conductor mantener la presión correcta de los neumáticos, incluso si el nivel de la presión no es lo suficientemente bajo como para encender el testigo de baja presión de los neumáticos TPMS.

Su vehículo también ha sido equipado con un indicador de fallo de funcionamiento TPMS encargado de indicar una avería en caso de que el sistema no funcione correctamente. El indicador de fallo de funcionamiento TPMS funciona en combinación con el avisador de baja presión de los neumáticos. Cuando el sistema detecta una avería, el avisador parpadeará durante aproximadamente un minuto y a continuación permanecerá encendido. Esta secuencia continuará posteriormente durante arranques del vehículo mientras exista la avería. Cuando el indicador de fallo de funcionamiento se encuentre encendido, el sistema no estará en capacidad de detectar o indicar baja presión de los neumáticos. Las averías de TPMS pueden originarse debido a varias razones, incluyendo la instalación o el reemplazo y permutación de neumáticos o ruedas en el vehículo lo que evita que el TPMS funcione correctamente. Revise siempre el indicador de fallo de funcionamiento TPMS después de reemplazar en su vehículo uno o más neumáticos o ruedas para asegurar que el reemplazo o los neumáticos permutados y las ruedas permitan al TPMS seguir funcionando correctamente.

Si el testigo de aviso se enciende permanentemente después de parpadear durante aproximadamente un minuto, le recomendamos solicitar la inspección del sistema a su concesionario SUBARU más cercano tan pronto como sea posible.

⚠ ADVERTENCIA

Si esta luz no se enciende brevemente después de conectar el interruptor de encendido o si se enciende permanentemente después de parpadear durante aproximadamente un minuto, le recomendamos solicitar la inspección del sistema de control de presión de neumáticos en un concesionario SUBARU lo antes posible.

Si esta luz se enciende durante la marcha, nunca debe frenarse bruscamente y se deberá seguir conduciendo en línea recta reduciendo la velocidad de manera gradual. Salga luego de la carretera y detenga el vehículo en un lugar seguro. De lo

– CONTINÚA –

contrario, se podría causar un accidente con graves daños materiales y personales.

Si esta luz sigue encendida durante la marcha después de ajustar la presión de los neumáticos, algún neumático podría tener daños significantes y una fuga que podría ocasionar rápidamente la pérdida de aire del neumático. Si existe un neumático pinchado, cámbielo lo antes posible por el neumático de repuesto.

Cuando se monta el neumático de repuesto o se sustituye la llanta de la rueda sin que se cambie también el sensor/transmisor de presión original, el testigo de aviso de presión baja de los neumáticos se encenderá permanentemente después de parpadear durante aproximadamente un minuto. Esto indica que el sistema TPMS no puede controlar la presión de las cuatro ruedas. Le recomendamos que se ponga en contacto con su concesionario SUBARU tan pronto como sea posible para cambiar los neumáticos y el sensor y/o restaurar el sistema. Si el testigo se enciende permanentemente después de parpadear durante aproximadamente un minuto, le recomendamos ponerse en contacto rápidamente con un concesionario SUBARU para solicitar la inspección del sistema.

PRECAUCIÓN

El sistema de control de presión de neumáticos NO reemplaza el control manual de la presión de los neumáticos. Deberá comprobarse periódicamente (al menos mensualmente) la presión de los neumáticos utilizando un manómetro. Cambie el modo TPMS de acuerdo a la presión especificada que se muestra en la etiqueta de presión de inflado del neumático. Después de realizar cualquier cambio en la presión de los neumáticos, el sistema de control de la presión de los neumáticos no volverá a comprobar las presiones de inflado hasta que el vehículo se haya conducido durante más de 40 km/h (25 mph). Después de ajustar las presiones de los neumáticos, aumente la velocidad del vehículo hasta al menos 40 km/h (25 mph) para iniciar la nueva comprobación de TPMS de las presiones de inflado de los neumáticos. Si las presiones están de nuevo por encima del umbral de presión demasiado bajo, el testigo de aviso de presión baja de los neumáticos debería apagarse en unos minutos. Por lo tanto, asegúrese de que el tamaño de los neumáticos delanteros y traseros es el especificado.

■ Testigo de aviso de ABS

PRECAUCIÓN

- Si se presenta cualquiera de las siguientes situaciones, le recomendamos solicitar la reparación del ABS a su concesionario SUBARU lo antes posible.
  - El testigo de aviso no se enciende al colocar el interruptor de encendido en la posición “ON”.
  - El testigo de aviso se enciende al girar el interruptor de encendido a la posición “ON”, pero no se apaga incluso después de arrancar el vehículo.
  - El testigo de aviso se enciende durante la conducción.
- Cuando se enciende el testigo de aviso (y se apaga el testigo de

aviso del sistema de frenos [rojo]), el ABS deja de funcionar, pero el sistema de frenos convencional continuará funcionando con normalidad.

Si se presenta un fallo de funcionamiento en el sistema EBD, el testigo de aviso de ABS se encenderá junto con el testigo de aviso del sistema de frenos (rojo). Para más detalles acerca de las advertencias de funcionamiento incorrecto del sistema EBD, consulte "Testigo de aviso del sistema de frenos (rojo)" ☞P181.

NOTA

Si el testigo de aviso funciona de la manera descrita de acuerdo a las siguientes condiciones, el ABS puede considerarse como normal.

- **El testigo de aviso se enciende justo después de arrancar el motor, pero se apaga inmediatamente, permaneciendo apagado.**
- **El testigo de aviso permanece encendido después de haber arrancado el motor, pero se apaga durante la conducción.**
- **El testigo de aviso se enciende mientras conduce, pero se apaga inmediatamente y permanece apagado.**

Cuando se conduce con la batería insuficientemente cargada, por ejemplo, cuando se pone en funcionamiento el motor utilizando la batería de otro vehículo, el testigo de aviso de ABS puede encenderse. Esto se debe a que no hay tensión suficiente en la batería y no indica ningún fallo de funcionamiento. Una vez que la batería haya quedado completamente cargada, el testigo de aviso se apagará.

■ Testigo de aviso del sistema de frenos (rojo)

⚠ ADVERTENCIA

- **Es peligroso conducir con el testigo de aviso del sistema de frenos (rojo) encendido. Esto indica que el sistema de frenos podría no estar funcionando correctamente. Si la luz permanece encendida, le recomendamos solicitar inmediatamente la inspección de los frenos a un concesionario SUBARU.**
- **Si tiene alguna duda sobre el funcionamiento correcto de los frenos, no conduzca el vehículo. Le recomendamos hacer remolcar su vehículo hasta el concesionario SUBARU más cercano para que le hagan la reparación.**

El testigo de aviso del sistema de frenos tiene las siguientes funciones.

▼ **Indicador del freno de estacionamiento (modelos sin sistema de freno de estacionamiento electrónico)**

Esta luz se enciende al aplicar el freno de estacionamiento estando el interruptor de encendido en la posición "ON". Se apaga al liberar completamente el freno de estacionamiento.

▼ **Advertencia del nivel del líquido para frenos**

La luz se enciende cuando el nivel del líquido para frenos haya disminuido hasta llegar casi a la marca "MIN" del depósito del líquido de frenos con el interruptor de encendido en la posición "ON" y con el freno de estacionamiento completamente liberado.

Si la luz se enciende mientras conduce (con el freno de estacionamiento completamente liberado y el interruptor de encendido en la posición "ON"), podría significar que hay fugas de líquido para frenos o desgaste de las pastillas del freno. Si esto sucede, detenga inmediatamente el vehículo en el lugar seguro más cercano y compruebe el nivel del líquido

– CONTINÚA –

para frenos. Para más detalles, consulte "Líquido para frenos" ☞P479. Si el nivel del líquido para frenos está por debajo de la marca "MIN" en el depósito, no conduzca el vehículo. Le recomendamos hacer remolcar su vehículo hasta el concesionario SUBARU más cercano para solicitar la reparación. Para más detalles, consulte "Remolque" ☞P437.

▼ **Advertencia del sistema de distribución electrónica de la fuerza de frenado (EBD)**

Si el testigo de aviso del sistema de frenos (rojo) y el testigo de aviso de ABS se encienden simultáneamente mientras conduce, podría existir algún fallo de funcionamiento en el sistema EBD.

Aunque el sistema EBD falle, el sistema de frenos convencional funcionará. No obstante, las ruedas traseras tenderán a bloquearse cuando se apliquen los frenos con mayor fuerza de lo normal y por lo tanto, el movimiento del vehículo puede ser algo más difícil de controlar.

Si el testigo de aviso del sistema de frenos (rojo), el testigo de aviso del control dinámico del vehículo y el testigo de aviso de ABS se encienden simultáneamente, efectúe los siguientes pasos.

1. Detenga el vehículo en un sitio cercano, seguro y llano.
2. Apague el motor, aplique el freno de estacionamiento, y vuélvalo a arrancar.
3. Libere por completo el freno de estacionamiento.
4. Incluso si no vuelven a encenderse todos los testigos de aviso, puede que el sistema EBD tenga una avería. Conduzca con cuidado hasta el concesionario SUBARU más cercano y solicite la inspección del sistema.
5. Si todos los testigos de aviso permanecen encendidos o se vuelven a encender tras aproximadamente 2 segundos, apague el motor, aplique el freno de estacionamiento y verifique el nivel del líquido para frenos. Para más detalles, consulte "Líquido para frenos" ☞P479.

- Si el nivel del líquido para frenos no está por debajo de la marca "MIN", podría existir un fallo de funcionamiento en el sistema EBD. Le recomendamos conducir con cuidado hasta el concesionario SUBARU más cercano y solicitar la inspección del sistema.
- Si el nivel del líquido para frenos está por debajo de la marca "MIN", NO conduzca el vehículo. En su lugar, le recomendamos solicitar el remolque de su vehículo hasta el concesionario SUBARU más cercano para realizar la reparación. Para más detalles, consulte "Remolque" ☞P437.

▼ **Advertencia del servofreno electrónico (modelos con servofreno electrónico)**

El testigo de aviso del sistema de frenos (rojo) se enciende cuando el servofreno electrónico funciona incorrectamente. Además, aparecen los mensajes de advertencia "Brake System (Sistema de frenado)" y "Check Owner's Manual (Consulte el Manual del)" en la pantalla del cuadro de instrumentos (LCD en color) de forma alternativa. Si el testigo de aviso se enciende, estacione en un lugar seguro tan pronto como sea posible. Le recomendamos ponerse en contacto con su concesionario SUBARU.

■ Testigo de aviso del freno de estacionamiento electrónico (modelos CVT)/testigo de aviso del sistema de frenos (amarillo)

Esta luz se enciende cuando se produce una avería en el sistema del freno de estacionamiento electrónico o el sistema de frenos.

ADVERTENCIA

Cuando el testigo de aviso del freno de estacionamiento electrónico se ilumine, detenga inmediatamente el vehículo en un lugar seguro y póngase en contacto con su concesionario SUBARU.

NOTA

- **Si el testigo de aviso se comporta tal como se indica a continuación, significa que el sistema del freno de estacionamiento electrónico funciona normalmente.**
  - **El testigo de aviso permanece iluminado una vez que el motor se ha puesto en marcha, pero se apaga después de liberar el freno de estacionamiento electrónico y permanece apagado.**
  - **El testigo de aviso se enciende mientras conduce, pero se apaga y permanece apagado.**
- **Si arranca el motor mientras manipula el interruptor del freno de estacionamiento electrónico, puede que el testigo de aviso del freno de estacionamiento electrónico se encienda. En tal caso, vuelva a arrancar el motor y, a continuación, accione el interruptor del freno de estacionamiento electrónico. Si el testigo de aviso se apaga, el sistema puede considerarse como normal.**

▼ Aviso del sistema de presión de vacío (modelos con el servofreno por vacío)

El testigo de aviso del sistema de frenos se encenderá cuando haya un fallo de funcionamiento en el sensor de presión de vacío o disminuya la presión de refuerzo del freno. Si el testigo de aviso del sistema de frenos continúa encendido durante varios minutos después de arrancar el motor, puede haber un fallo de funcionamiento en el sistema de vacío. En ese caso, conduzca con cuidado y lleve el vehículo a un concesionario SUBARU para que inspeccione el sistema.

■ Luz indicadora del freno de estacionamiento electrónico (modelos CVT)

▼ Indicador del freno de estacionamiento

El testigo se enciende al poner el freno de estacionamiento con el interruptor de encendido en la posición “ACC” u “ON”. Se apaga al liberar completamente el freno de estacionamiento.

▼ Advertencia del sistema del freno de estacionamiento electrónico

ADVERTENCIA

- **Cuando se libera el freno de estacionamiento electrónico con el motor en marcha, el indicador del freno de estacionamiento electrónico se apaga. Sin embargo, si la luz permanece encendida, detenga inmediatamente el vehículo en un lugar seguro. Le recomendamos que solicite a un concesionario SUBARU que inspeccione el sistema.**
- **Si tiene alguna duda sobre el funcionamiento correcto de los frenos, no conduzca el vehículo. Le recomendamos hacer remolcar su vehículo hasta el concesionario SUBARU más cercano para que le hagan la reparación.**
- **Si la luz indicadora del freno de estacionamiento electrónico continúa parpadeando, es posible que exista un fallo en el sistema del freno de estacionamiento electrónico. Pare el vehículo inmediatamente en un lugar seguro, coloque tacos debajo**

– CONTINÚA –

de los neumáticos para evitar que el vehículo se mueva y póngase en contacto con su concesionario SUBARU. Para más detalles, consulte "Freno de estacionamiento electrónico (modelos CVT)" ☞P341.

NOTA

- **Cuando el interruptor de encendido se gira a la posición "OFF" con el freno de estacionamiento electrónico aplicado, la luz indicadora del freno de estacionamiento electrónico permanece encendida durante aproximadamente 30 segundos y luego se apaga.**
- **Si se intenta aplicar el freno de estacionamiento electrónico tirando del interruptor del freno de estacionamiento electrónico con el interruptor de encendido en la posición "OFF", la luz indicadora del freno de estacionamiento electrónico se enciende y se vuelve a apagar al cabo de aproximadamente 30 segundos.**
- **Aunque la luz indicadora del freno de estacionamiento electrónico parpadee, si el testigo de aviso se comporta tal como se explica en los ejemplos siguientes, significa que no existe ningún fallo en el sistema del freno de estacionamiento electrónico.**
  - **La luz indicadora se apaga cuando se libera el freno de estacionamiento electrónico.**
- **La luz indicadora del freno de estacionamiento electrónico puede parpadear inmediatamente después de arrancar el motor. Sin embargo, no existe ningún fallo si la luz indicadora se apaga después de liberar el freno de estacionamiento electrónico.**
- **La luz indicadora del freno de estacionamiento electrónico puede parpadear si el freno de estacionamiento electrónico se aplica y se libera de forma reiterada. Sin embargo, no existirá ningún fallo de funcionamiento en el sistema del freno de estacionamiento electrónico en caso de que la luz se apague después de un corto periodo de tiempo.**

La luz indicadora del freno de estacionamiento electrónico parpadea cuando hay un fallo en el sistema del freno de estacionamiento electrónico. Si la luz indicadora parpadea, estacione en un lugar seguro tan pronto como sea posible. Le recomendamos ponerse en contacto con su concesionario SUBARU.

La luz indicadora del freno de estacionamiento electrónico permanece encendida cuando no se puede liberar el freno de estacionamiento, aunque se pulse el interruptor del freno de estacionamiento electrónico. Para más detalles, consulte "Freno de estacionamiento electrónico (modelos CVT)" ☞P341.

▽ Advertencia de inhibición de la aplicación del freno de estacionamiento

Si se acciona el interruptor del freno de estacionamiento electrónico cuando no es posible aplicar el freno de estacionamiento, la luz indicadora del freno de estacionamiento electrónico parpadea durante 10 segundos y suena un pitido.

▽ Advertencia de uso frecuente

Si el interruptor del freno de estacionamiento electrónico se acciona con demasiada frecuencia, la luz indicadora del freno de estacionamiento electrónico parpadea durante 10 segundos y suena un pitido. Cuando se da esta situación, se limita el funcionamiento del interruptor del freno de estacionamiento electrónico como medida de protección para el sistema del freno de estacionamiento electrónico.

NOTA

Espere a que se apague la luz indicadora.

■ Testigo de aviso de asistencia de arranque en pendiente/luz indicadora OFF de asistencia de arranque en pendiente (modelos MT)

▼ **Testigo de aviso de asistencia de arranque en pendiente**

Si mientras el motor está funcionando se detecta algún fallo de funcionamiento en el sistema de asistencia de arranque en pendiente, el testigo de aviso se encenderá.

⚠ ADVERTENCIA

Cuando se encienda el testigo de aviso de asistencia de arranque en pendiente, le recomendamos que haga inspeccionar su vehículo en un concesionario SUBARU autorizado.

▼ **Luz indicadora OFF de asistencia de arranque en pendiente**

Mientras el sistema de asistencia de arranque en pendiente se encuentre desactivado, la luz indicadora OFF de asistencia de arranque en pendiente se enciende permanentemente para indicar al conductor que el sistema de asistencia de arranque en pendiente no se encuentra en funcionamiento.

■ Luz indicadora de Auto Vehicle Hold (modelos CVT)

⚠ PRECAUCIÓN

Si la luz indicadora de Auto Vehicle Hold no se enciende incluso cuando se toca "Auto Vehicle Hold (AVH) (Retención auto. vehíc.)" para activar la función, podría existir un fallo de funcionamiento en el sistema del freno de estacionamiento electrónico.

Este indicador se enciende cuando se activa la función Auto Vehicle Hold. Este indicador parpadea cuando el vehículo se detiene mediante la función Auto Vehicle Hold. Para más detalles, consulte "Función Auto Vehicle Hold" ☞P344.

■ Testigo de aviso de bajo nivel de combustible

El testigo de aviso de bajo nivel de combustible se enciende cuando el depósito está casi vacío, cuando quedan aproximadamente 9,0 litros (2,3 gal. EE. UU., 1,9 gal. Imp.). Funciona solamente con el interruptor de encendido en la posición "ON". Cuando se encienda esta luz, reabastezca inmediatamente el depósito de combustible.

⚠ PRECAUCIÓN

Reabastezca inmediatamente el depósito de combustible en cuanto se encienda el testigo de aviso de bajo nivel de combustible. Los fallos de encendido debidos a un depósito vacío pueden provocar daños en el motor.

■ Testigo de aviso de velocidad del vehículo (de equiparse)

120 km/h

Cuando la velocidad es superior a aproximadamente 120 km/h (75 mph), la señal acústica suena y el testigo de aviso de velocidad del vehículo parpadea en el cuadro de instrumentos.

– CONTINÚA –

■ Luz indicadora de puerta abierta

La luz indicadora de puerta abierta aparece si alguna de las puertas o la tapa del maletero no están perfectamente cerradas. Esta función está operativa incluso aunque el interruptor de encendido se encuentre en la posición “OFF” o “ACC”.

La puerta abierta se indica mediante la parte correspondiente de la luz indicadora de puerta abierta.

Antes de comenzar a conducir asegúrese siempre de que este indicador no esté visible.

■ Testigo de aviso de capó abierto

El testigo de aviso se enciende si el capó no está completamente cerrado. Esta función está operativa incluso aunque el interruptor de encendido se encuentre en la posición “OFF” o “ACC”.

Antes de conducir, asegúrese siempre de que esta luz no se encuentre encendida.

■ Testigo de aviso del líquido lavaparabrisas

Esta luz aparece cuando el nivel del depósito del líquido lavaparabrisas desciende por debajo del límite inferior (aproximadamente 0,8 litros (0,8 cuart. EE.UU., 0,7 cuart. Imp.)).

■ Testigo de aviso del sistema de tracción en todas las ruedas AWD

ADVERTENCIA

Continuar conduciendo con el testigo de aviso de AWD parpadeando puede producir daños en el tren de potencia. Si parpadea el testigo de aviso de AWD, estacione rápidamente en un lugar seguro y compruebe si los cuatro neumáticos tienen el mismo diámetro o si hay una rueda pinchada o desinflada por otros motivos.

NOTA

Si se utiliza el neumático de repuesto temporal, es posible que parpadee el testigo de aviso de AWD. Por ello, el neumático de repuesto temporal debe utilizarse únicamente el mínimo tiempo imprescindible. Sustituya el neumático de repuesto temporal por un neumático convencional lo antes posible.

Esta luz parpadea si se conduce el vehículo con neumáticos de diferentes diámetros en las ruedas o con presión de inflado excesivamente baja en alguno de sus neumáticos.

■ Testigo de aviso del sistema de servodirección

Cuando el motor está funcionando, el testigo de aviso se enciende si se detecta un fallo de funcionamiento en el sistema de la servodirección eléctrica.

PRECAUCIÓN

- **Cuando el testigo de aviso del sistema de servodirección está encendido, puede producirse una mayor resistencia al girar el volante.**
- **Cuando se muestra una pantalla de interrupción en la pantalla del cuadro de instrumentos, se recomienda que conduzca con cuidado hasta el concesionario SUBARU más cercano para que le inspeccionen el vehículo inmediatamente.**

NOTA

Si se maneja el volante de los siguientes modos, el sistema de control de la servodirección puede limitar temporalmente la asistencia de la servodirección para evitar que los componentes del sistema, como el ordenador de control y el motor de tracción, se sobrecalienten.

- **Si se gira el volante en repetidas ocasiones y bruscamente cuando se conduce el vehículo a velocidades muy bajas, como cuando se gira el volante en repetidas ocasiones cuando se está estacionando en paralelo.**
- **El volante permanece en una posición totalmente girada durante un periodo prolongado de tiempo.**

En ese caso, la dirección presentará una resistencia mayor. Sin embargo, no se trata de ningún fallo de funcionamiento. La fuerza de giro habitual se recuperará tras haber dejado de mover el volante durante un tiempo, cuando el sistema de control de la servodirección se haya enfriado. No obstante, si se maneja la dirección de un modo poco habitual que provoque la limitación de la asistencia de la servodirección con demasiada frecuencia, podría producirse un fallo de funcionamiento en el sistema de control de la servodirección.

■ Testigo de aviso del control dinámico del vehículo/luz indicadora de funcionamiento del control dinámico del vehículo

▼ **Testigo de aviso del control dinámico del vehículo**

⚠ PRECAUCIÓN

El sistema de control dinámico del vehículo efectúa el control del ABS a través del circuito eléctrico del ABS. Por consiguiente, si el ABS no está funcionando, el sistema de control dinámico del vehículo no podrá realizar el control del ABS. Como resultado, el sistema de control dinámico del vehículo quedará inoperante y se encenderá el testigo de aviso. Aunque en este caso se encuentran inoperativos tanto el control dinámico del vehículo como el ABS, las funciones normales del sistema de frenos siguen estando disponibles. Si bien esta situación no compromete la seguridad de conducción, deberá conducir con cuidado y le recomendamos solicitar la inspección de su vehículo en un concesionario SUBARU a la mayor brevedad posible.

NOTA

- **Si se produce un fallo de funcionamiento en el circuito eléctrico del sistema de control dinámico del vehículo, se enciende el testigo de aviso. En este caso, el ABS (sistema antibloqueo de frenos) permanece operativo.**
- **El testigo de aviso se enciende cuando existe un fallo de funcionamiento en el sistema de control electrónico del sistema ABS/control dinámico del vehículo.**
- **Si se presenta un fallo de funcionamiento en el sistema EBD, el testigo de aviso del control dinámico del vehículo, el testigo de aviso de ABS y el testigo de aviso del sistema de frenos (rojo) se encenderán simultáneamente. Para más detalles acerca de las advertencias de funcionamiento incorrecto del sistema EBD, consulte “Advertencia del sistema de distribución electrónica de la**

– CONTINÚA –

fuerza de frenado (EBD)” ☞P182.

Cualquiera de las siguientes condiciones puede indicar un fallo en el funcionamiento del sistema de control dinámico del vehículo. Le recomendamos hacer inspeccionar inmediatamente su vehículo en un concesionario SUBARU.

- El testigo de aviso no se enciende al colocar el interruptor de encendido en la posición “ON”.
- El testigo de aviso se enciende mientras está conduciendo el vehículo.

NOTA

Si el testigo de aviso funciona de la manera descrita en los siguientes ejemplos, el sistema de control dinámico del vehículo puede considerarse como normal.

- **El testigo de aviso se enciende justo después de arrancar el motor, pero se apaga inmediatamente y permanece apagado.**
- **Este testigo de aviso se enciende después de haber arrancado el motor y se apaga cuando se empieza a conducir el vehículo.**
- **El testigo de aviso se enciende mientras conduce, pero se apaga inmediatamente y permanece apagado.**

▼ Luz indicadora de funcionamiento del control dinámico del vehículo

La luz indicadora parpadea durante la activación de la función de supresión de derrape y durante la activación de la función de control de tracción.

NOTA

- **Especialmente en climas fríos, el indicador podría permanecer encendido durante un breve periodo de tiempo después de arrancar el motor. Esto no indica ningún problema de funcionamiento. El testigo se apagará en cuanto se caliente el motor.**
- **La luz indicadora se enciende cuando se produce un problema y se enciende la luz indicadora de funcionamiento incorrecto (testigo Check Engine).**

La siguiente condición indica que puede haber un fallo de funcionamiento en el sistema de control dinámico del vehículo. Le recomendamos hacer inspeccionar su vehículo en un concesionario SUBARU lo más pronto posible.

- El indicador no se apaga aunque transcurran varios minutos (el motor se ha calentado) después de arrancar el motor.

■ Luz indicadora OFF del control dinámico del vehículo/luz indicadora del modo TRACK OFF/TRACK

El indicador señala el estado de activado/desactivado de la siguiente manera.

		Estado de activado/desactivado para cada función		
		Control de la tracción	Sistema de control dinámico del vehículo	ABS
Luz indicadora	Apagado	Activado	Activado	Activado
	TRACK OFF	Desactivado	Activado	Activado
	OFF	Desactivado	Desactivado	Activado

Para obtener información más detallada sobre el control de tracción y el sistema de control dinámico del vehículo, consulte “Sistema de control dinámico del vehículo” ☞P334.

▼ Luz indicadora OFF del control dinámico del vehículo

Esta luz se enciende cuando el interruptor OFF del control dinámico del vehículo se utiliza para seleccionar el modo TRACK o el modo OFF del control dinámico del vehículo. Para más detalles, consulte “Sistema de control dinámico del vehículo” ☞P334.

NOTA

- **Especialmente en climas fríos, esta luz podría permanecer encendida después de arrancar el motor. Esto no indica ningún problema de funcionamiento. El testigo se apagará en cuanto se caliente el motor.**
- **La luz indicadora se enciende cuando se produce un problema y se enciende la luz indicadora de funcionamiento incorrecto (testigo Check Engine).**

Las siguientes condiciones indican que puede haber un fallo de funcionamiento en el sistema de control dinámico del vehículo. Le recomendamos hacer inspeccionar su vehículo en un concesionario SUBARU lo más pronto posible.

- La luz no se enciende al poner el interruptor de encendido en la posición “ON”.

– CONTINÚA –

- El indicador no se apaga aunque transcurran varios minutos (el motor se ha calentado) después de arrancar el motor.

▼ **Luz indicadora del modo TRACK**

La luz se enciende cuando el interruptor OFF del control dinámico del vehículo se pulsa brevemente para seleccionar el modo TRACK. Para más detalles, consulte “Modo TRACK” ☞P336.

■ Avisadores acústicos e indicador de advertencia del sistema de acceso sin llave con arranque mediante pulsador

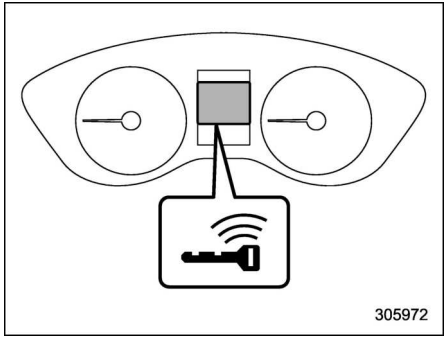

Indicador de advertencia de la llave de acceso

El sistema de acceso sin llave con arranque mediante pulsador está equipado con un avisador acústico y el indicador de advertencia de la llave de acceso para reducir el número de operaciones incorrectas y ayudarle a proteger el vehículo contra el robo.

Cuando suene el avisador acústico y/o aparezca el indicador de advertencia, adopte las medidas adecuadas.

Los avisadores acústicos no se pueden desactivar. Sin embargo, el ajuste del volumen del avisador acústico exterior puede cambiarse en un concesionario SUBARU. Le recomendamos que consulte los detalles necesarios en su concesionario SUBARU.

⚠ ADVERTENCIA

No conduzca el vehículo si el indicador del pulsador de encendido parpadea en color verde después de haber arrancado el motor. Ese parpadeo indica que el volante no se ha desbloqueado, lo que puede producir un accidente que cause lesiones graves o mortales.

⚠ PRECAUCIÓN

- **Cuando arranque nuevamente el motor después de que el indicador de funcionamiento ubicado en el pulsador de encendido parpadee en color verde, si el indicador de funcionamiento permanece parpadeando en color verde, podría existir un fallo de funcionamiento en el bloqueo de la dirección. Le recomendamos ponerse en contacto con su concesionario SUBARU lo más pronto posible.**
- **Si el indicador de funcionamiento ubicado en el pulsador de encendido parpadea en color naranja, le recomendamos ponerse en contacto inmediatamente con su concesionario SUBARU.**

NOTA

- **Aunque el mando de la llave de acceso esté dentro del límite de funcionamiento en el interior del vehículo, puede producirse una advertencia de llave de acceso para arranque del motor dependiendo del estado del mando de la llave de acceso y de las condiciones am-**

bientales.

- Si el mando de la llave de acceso se extrae del vehículo por una ventana abierta, no se producirá la advertencia de retiro de la llave de acceso o la advertencia de retiro de la llave de acceso del pasajero.

▼ Lista de advertencias

PRECAUCIÓN

Si se produce alguna de las siguientes advertencias, incluso si el indicador de advertencia de la llave de acceso no aparece, adopte las medidas adecuadas.

– CONTINÚA –

Avisador acústico interior	Avisador acústico exterior	Indicador de funcionamiento en el pulsador de encendido	Estado	Acción
Campanilla, campanilla... (funcionamiento intermitente)	—	—	La puerta del conductor se abre mientras el pulsador de encendido está en la posición “ACC” (en los modelos CVT, cuando la palanca selectora está en la posición “P”).	Coloque el pulsador de encendido en “OFF” o cierre la puerta del conductor. Al salir del vehículo, asegúrese de situar el pulsador de encendido en la posición “OFF” (apagado).
			El pulsador de encendido ha pasado a “OFF” mientras la puerta del conductor está abierta.	Cierre la puerta del conductor.
Campanilla	Pitido corto (2 segundos)	—	**Advertencia de cierre:** Las puertas se bloquean con los siguientes métodos cuando se deja un mando de llave de acceso en el vehículo. ● La puerta se cierra cuando la palanca de bloqueo de la puerta está en la posición de bloqueo. ● La puerta se cierra cuando el interruptor de bloqueo eléctrico de las puertas está en la posición de bloqueo.	Saque el mando de la llave de acceso del vehículo y bloquee las puertas. Las puertas no pueden bloquearse mientras el mando de la llave de acceso está en el interior del vehículo. Sonará un pitido y todas las puertas se desbloquearán.
—	Pitido corto (2 segundos)	—	**Advertencia de bloqueo de la llave de acceso:** Se ha tocado el sensor de bloqueo de la puerta mientras el pulsador de encendido estaba en “OFF” y el mando de la llave de acceso en el interior del vehículo.	Saque el mando de la llave de acceso del vehículo y bloquee las puertas. Si el mando de la llave de acceso está en el interior del vehículo, las puertas no pueden bloquearse.
—	Pitido, pitido, pitido, pitido, pitido (5 veces)	—	**Advertencia de puerta entreabierta:** Se toca el sensor de bloqueo de la puerta mientras el interruptor de encendido está en la posición “OFF” y está abierta una de las puertas, incluyendo la tapa del maletero.	Cierre y bloquee las puertas adecuadamente. Si una de las puertas, incluyendo la tapa del maletero, está abierta, no se pueden bloquear las puertas.

Avisador acústico interior	Avisador acústico exterior	Indicador de funcionamiento en el pulsador de encendido	Estado	Acción
Campanilla	Pitido largo (60 segundos máx.)	—	**Advertencia de contacto:** Se ha tocado el sensor de bloqueo de puertas mientras lleva consigo el mando de la llave de acceso, el pulsador de encendido está en una posición diferente a “OFF” (en los modelos CVT, cuando la palanca selectora está en la posición “P”).	Vuelva a colocar el mando de la llave de acceso en el interior del vehículo o sitúe el pulsador de encendido en posición “OFF”. Si el pulsador de encendido no se coloca en la posición “OFF”, las puertas no se pueden bloquear.
Campanilla, campanilla... (7 segundos)	—	—	**Advertencia de la llave de acceso:** Estaba conduciendo el vehículo y el mando de la llave de acceso no estaba en el interior del vehículo.	Lleve consigo el mando de la llave de acceso y conduzca el vehículo.
Campanilla	—	—	**Advertencia de llave de acceso para arranque del motor:** Se ha presionado el pulsador de encendido y el mando de la llave de acceso no estaba dentro del vehículo.	Lleve consigo el mando de la llave de acceso y presione el pulsador de encendido.
Campanilla	Pitido, pitido, pitido (3 veces)	—	**Advertencia de retiro de la llave de acceso:** El conductor sale del vehículo con el mando de la llave de acceso y cierra la puerta del conductor mientras el pulsador de encendido está en una posición diferente a “OFF” (en los modelos CVT, cuando la palanca selectora está en la posición “P”).	Coloque el pulsador de encendido en “OFF” y salga del vehículo.
Campanilla	Pitido, pitido, pitido (3 veces)	—	**Advertencia de retiro de la llave de acceso del pasajero:** Un pasajero sale del vehículo con el mando de la llave de acceso y cierra una puerta diferente de la del conductor mientras el pulsador de encendido estaba en una posición diferente a “OFF”.	Vuelva a situar el mando de la llave de acceso en el interior del vehículo o sitúe el pulsador de encendido en posición “OFF”.

– CONTINÚA –

Avisador acústico interior	Avisador acústico exterior	Indicador de funcionamiento en el pulsador de encendido	Estado	Acción
Pitido largo (continuo)	Pitido largo (continuo)	—	**Advertencia de retiro de la llave de acceso sin la posición “P” (modelos CVT):** El conductor sale del vehículo con el mando de la llave de acceso y cierra la puerta del conductor mientras el pulsador de encendido está en una posición diferente de “OFF” y la palanca selectora está en una posición diferente de “P”.	Coloque la palanca selectora en posición “P”, coloque el pulsador de encendido en “OFF” y salga de vehículo.
Pitido largo (continuo)	—	—	**Advertencia de posición de la palanca selectora (modelos CVT):** ● Caso 1: El motor se desactiva pulsando el pulsador de encendido mientras la palanca selectora está en una posición diferente a “P”. ● Caso 2: La puerta del conductor se abre mientras el pulsador de encendido está en una posición diferente a “OFF” y la palanca selectora está en una posición diferente a “P”.	● Caso 1: Arranque el motor, coloque la palanca selectora en posición “P”, coloque el pulsador de encendido en “OFF” y salga de vehículo. ● Caso 2: Coloque la palanca selectora en posición “P”, coloque el pulsador de encendido en “OFF” y salga de vehículo.
Campanilla	—	—	La carga de la pila del mando de la llave de acceso está baja.	Sustituya la pila del mando de la llave de acceso.
Campanilla	—	Destellos en color verde (15 segundos máx.)	**Advertencia de bloqueo de la dirección:** Se lleva a cabo el procedimiento de arranque del motor pero la dirección permanece bloqueada.	Mientras gira levemente la dirección de derecha a izquierda, pise el pedal del freno y pulse el pulsador de encendido.
Campanilla	—	Destellos en color naranja	**Advertencia de fallo de funcionamiento del sistema:** Se ha detectado un fallo de funcionamiento en el sistema eléctrico o en el bloqueo de la dirección asistida.	Le recomendamos ponerse en contacto inmediatamente con un concesionario SUBARU para que examinen su vehículo.

■ Luz indicadora del inmovilizador

Esta luz indicadora indica el funcionamiento del sistema inmovilizador.

La luz indicadora del inmovilizador comenzará a parpadear en las siguientes condiciones.

- Inmediatamente después de colocar el pulsador de encendido en la posición “OFF”.
- Inmediatamente después de abrir o cerrar la puerta del conductor cuando se cumplen todas las siguientes condiciones.
  – El pulsador de encendido está en la posición “ON” o “ACC”.
  – El motor no está funcionando.

En caso de que se utilice una llave no autorizada (por ejemplo, la llave no está registrada o no coincide con el código de identificación), el contacto no pasa a “ON” y la luz indicadora del inmovilizador sigue parpadeando.

NOTA

- **La luz indicadora del sistema inmovilizador permanece apagada en las siguientes condiciones. Quiere decir que el código de identificación coincide completamente y el sistema inmovilizador está desactivado, y no indica un fallo en el funcionamiento.**
  – Mientras el motor está en marcha
  – El pulsador de encendido ha sido colocado en la posición “ON” o “ACC” y la puerta del conductor no se ha abierto ni cerrado
- **Incluso si se produce un funcionamiento incorrecto, como por ejemplo el parpadeo irregular de la luz indicadora del inmovilizador, ello no afectará a la funcionalidad del sistema inmovilizador.**

■ Luz indicadora SI-DRIVE (de equiparse)

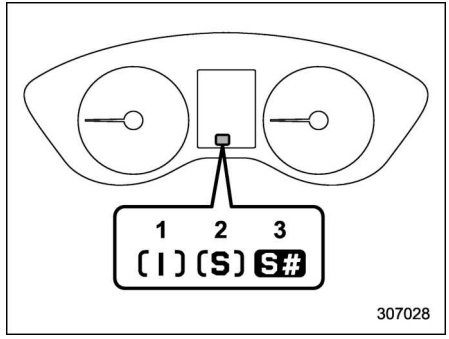

1 Modo Inteligente (I)
2 Modo Sport (S)
3 Modo Sport Sharp (S#)

Esta luz indica el modo actual de SI-DRIVE.

Para más detalles acerca del modo SI-DRIVE, consulte “SI-DRIVE” ☞P323.

– CONTINÚA –

Luz indicadora de selección del modo de conducción (de equiparse)

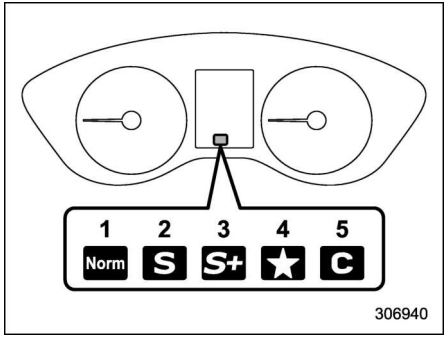

1 Normal
2 Sport
3 Sport+
4 Individual
5 Comfort

Esta luz indica el modo de conducción actual.

Para más detalles acerca de la selección del modo de conducción, consulte “Selección del modo de conducción” ☞P326.

Indicador de palanca selectora/posición de marcha

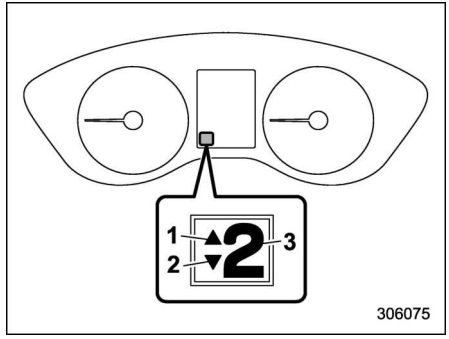

1 Indicador de cambio a marcha superior
2 Indicador de cambio descendente
3 Indicador de palanca selectora/posición de marcha

Este indicador muestra la posición de la palanca de cambios (modelos MT)/palanca selectora (modelos CVT).

En los modelos CVT, cuando se seleccione el modo manual, se enciende el indicador de posición de marcha (que indica la selección de marcha actual) y la luz indicadora de cambio a marcha superior/inferior disponible. Consulte “Selección del modo manual” ☞P321.

En los modelos con SI-DRIVE, cuando esté seleccionado el modo Sport Sharp (S#), se encenderá el indicador de posición de marcha (que muestra la selección de marcha actual). Consulte “SI-DRIVE” ☞P323.

En los modelos con selección del modo de conducción, cuando se seleccione el modo Sport+, se encenderá el indicador de posición de marcha, que muestra la selección de marcha actual. Consulte “Selección del modo de conducción” ☞P326.

NOTA

- **En los modelos con SI-DRIVE, cuando se active el control de crucero mientras esté seleccionado el modo Sport Sharp (S#), el indicador del cuadro de instrumentos pasará de la posición de marcha seleccionada a “D”.**
- **En los modelos con selección del modo de conducción, cuando se active el control de crucero mientras esté seleccionado el modo Sport+, el indicador del cuadro de instrumentos pasará de la posición de marcha seleccionada a “D”.**
- **Para los modelos MT, el indicador de posición de marcha se puede activar/desactivar. Para más informa-**

ción sobre el procedimiento de ajuste, consulte "Ajustes generales" ☞P219.

■ Luces indicadoras de señal de dirección

Estas luces muestran la operación de la señal de dirección o de la señal de cambio de la vía de tránsito.

Si los indicadores no parpadean o bien si parpadean demasiado rápidamente, es probable que una de las bombillas de la señal de dirección esté quemada. Cambie la bombilla quemada cuanto antes. Consulte "Cambio de bombillas" ☞P502.

■ Luz indicadora de luz de carretera

Esta luz indica que los faros están en el modo de luz de carretera.

Esta luz indicadora también se enciende al accionar las ráfagas de luz.

■ Luz indicadora de asistencia de luz de carretera (verde) (de equiparse)

Este indicador aparece cuando la función de asistencia de luz de carretera está activada. Para más detalles relacionados con la función de asistencia de luz de carretera, consulte "Función de asistencia de luz de carretera" ☞P244.

■ Testigo de aviso del nivelador automático del haz de los faros

Este testigo se enciende cuando el nivelador automático del haz de los faros no funciona de manera normal.

Si se enciende esta luz mientras conduce o no se apaga al cabo de 3 segundos aproximadamente de haber puesto el interruptor de encendido en la posición "ON", le recomendamos que haga inspeccionar su vehículo en su concesionario SUBARU.

■ Testigo de aviso del faro LED

Esta luz se enciende si hay un fallo de funcionamiento en los faros LED. Le recomendamos que lleve a la mayor brevedad posible su vehículo a un concesionario SUBARU para revisarlo.

■ Luz indicadora OFF de faros con respuesta al volante

SRH OFF

Esta luz se enciende cuando la función de faros delanteros adaptativos está desactivada. Para más detalles relacionados con el ajuste de activación y desactivación, consulte "Ajustes del vehículo" ☞P224.

■ Testigo de aviso de faros con respuesta al volante

SRH

El testigo se enciende cuando se produce un fallo de funcionamiento en los faros delanteros adaptativos. Consulte "Faros con respuesta al volante (SRH)" ☞P248.

■ Luz indicadora de faros

Esta luz indicadora se enciende en las siguientes condiciones.

- El interruptor de alumbrado se coloca en la posición "≡DOC≡" o "≡D".
- El interruptor de alumbrado está en la posición "AUTO" y los faros se encienden automáticamente.

– CONTINÚA –

■ Luz indicadora de luz antiniebla delantera

Esta luz indicadora se enciende cuando las luces antiniebla delanteras están encendidas.

■ Luz indicadora de luz antiniebla trasera (de equiparse)

Esta luz indicadora se enciende cuando la luz antiniebla trasera está encendida.

■ Testigo de aviso del sistema de arranque y parada automático (amarillo) (de equiparse)

PRECAUCIÓN

Si el testigo de aviso del sistema de arranque y parada automático se enciende en color amarillo, puede estar indicando un fallo de funcionamiento en el sistema de arranque y parada automático. Cuando vuelva a poner en marcha el motor después de que se encienda el testigo de aviso del sistema de arranque y parada automático, si sigue encendido, le recomendamos que solicite la inspección de su vehículo en un concesionario SUBARU a la mayor brevedad posible.

El testigo de aviso del sistema de arranque y parada automático se enciende en amarillo si se abre el capó cuando el motor se ha detenido temporalmente por medio del sistema de arranque y parada automático.

En este caso, por motivos de seguridad el motor no volverá a arrancar automáticamente aunque se suelte el pedal del freno. Arranque el motor utilizando el procedimiento normal.

■ Luz indicadora OFF del sistema de arranque y parada automático (de equiparse)

Esta luz se encenderá cuando se toque “Auto Start Stop (Start Stop automático)” para evitar que funcione el sistema de arranque y parada automático. Se apagará cuando se vuelva a tocar “Auto Start Stop (Start Stop automático)” para habilitar el funcionamiento del sistema de arranque y parada automático. Para más detalles relacionados con el ajuste, consulte “Ajustes del vehículo” ☞P224.

PRECAUCIÓN

Si la luz indicadora OFF del sistema de arranque y parada automático no se enciende al tocar “Auto Start Stop (Start Stop automático)”, le recomendamos que se ponga en contacto con un concesionario SUBARU para solicitar una inspección lo más pronto posible.

■ Luz indicadora del sistema de arranque y parada automático (verde) (de equiparse)

Esta luz indicadora se enciende cuando el motor se ha detenido temporalmente por medio del sistema de arranque y parada automático. Se apagará cuando vuelva a arrancar el motor.

■ Luz indicadora de Sin actividad detectada en el sistema de arranque y parada automático (de equiparse)

Cuando se detiene un vehículo, esta luz indicadora se enciende cuando no se cumplen las condiciones de funciona-

miento del sistema de arranque y parada automático. La luz se apagará cuando el vehículo empiece a moverse. Consulte “Condiciones no aptas para el funcionamiento” ☞P354.

■ Indicador de advertencia de detección de vehículo trasero Subaru (de equiparse)

Este indicador de advertencia aparece en la pantalla del cuadro de instrumentos (LCD en color) cuando la detección de vehículo trasero Subaru (SRVD) no funciona bien por alguna razón. Para mayor información, consulte “Indicador de advertencia SRVD” ☞P378. Si este indicador permanece visible, le recomendamos que solicite la inspección de su vehículo en su concesionario SUBARU lo antes posible.

■ Indicador OFF de detección de vehículo trasero Subaru (de equiparse)

Este indicador aparece en la pantalla del cuadro de instrumentos (LCD en color) cuando se toca “Rear Vehicle Detection (SRVD) (Detección de vehículo trasero (SRVD))” para desactivar la detección de vehículo trasero Subaru (SRVD) o cuando la detección de vehículo trasero Subaru (SRVD) se interrumpe temporalmente. Para más detalles, consulte “Indicador SRVD OFF” ☞P377.

■ Testigo de aviso de superficie de carretera con hielo

Cuando la temperatura exterior es de 3°C (37°F) o menos, el testigo de aviso de superficie de carretera con hielo se enciende para informar al conductor de que podría haber hielo en la superficie de la carretera.

NOTA

- **El indicador de la temperatura exterior muestra la temperatura en la zona próxima al sensor. Sin embargo, la temperatura podría no estar indicada correctamente o se podría retrasar la actualización en las siguientes condiciones.**
  - **Al aparcar o conducir a velocidades bajas**
  - **Cuando la temperatura exterior cambia de forma súbita (ejemplo: cuando se entra y sale de una zona de estacionamiento subterráneo o al pasar por un túnel)**
  - **Al poner en marcha el motor después de haber estado estacionado durante un cierto período de tiempo**
- **El testigo de aviso de superficie de carretera con hielo es solo orientativo. Asegúrese de comprobar el estado de la superficie de la carretera antes de conducir.**
- **Cuando se muestra el testigo de aviso de superficie de carretera con hielo, este no desaparece hasta que la temperatura exterior alcanza los 5°C (41°F) o más.**

■ Indicador de advertencia de RAB (de equiparse)

Este indicador se enciende si el sistema de frenado automático marcha atrás (RAB) no funciona correctamente. Consulte “Sistema de frenado automático marcha atrás (RAB)” ☞P380.

■ Indicador RAB OFF (de equiparse)

Este indicador se enciende cuando el sistema de frenado automático marcha atrás (RAB) se apaga (OFF) o se suspende temporalmente. Consulte “Sistema de

– CONTINÚA –

frenado automático marcha atrás (RAB)” ☞P380.

■ Luz indicadora de funcionamiento del sistema de control del conductor (verde) (de equiparse)

Este indicador se enciende cuando se activa el sistema de control del conductor. Consulte “Luz indicadora de funcionamiento del sistema de control del conductor (verde)” ☞P401.

■ Testigo de aviso del sistema de control del conductor (amarillo) (de equiparse)

Este testigo de aviso se enciende cuando se produce un fallo en el sistema de control del conductor. Le recomendamos que lleve a la mayor brevedad posible su vehículo a un concesionario SUBARU para revisarlo. Consulte “Testigo de aviso del sistema de control del conductor (amarillo)” ☞P401.

■ Luz indicadora OFF del sistema de control del conductor (de equiparse)

Este indicador se enciende cuando se toca “Driver Monitoring System (Sist. seguimiento conductor)” para desactivar el sistema de control del conductor. Consulte “Luz indicadora OFF del sistema de control del conductor” ☞P401.

■ Luz indicadora de suspensión temporal del sistema de control del conductor (de equiparse)

Este indicador se enciende cuando se suspende temporalmente el sistema de control del conductor. Consulte “Luz indicadora de suspensión temporal del sistema de control del conductor” ☞P401.

NOTA

El sistema de control del conductor se suspende de forma temporal en las siguientes situaciones.

- **La temperatura de la unidad del sistema de control del conductor es alta.**

■ Indicador OFF de la alarma audible del sonar (de equiparse)

Este indicador se enciende cuando la alarma audible del sonar está apagada. Para más información sobre el procedimiento de ajuste, consulte “Ajustes del vehículo” ☞P224.

■ Testigo de aviso del sistema de amortiguadores eléctricos (de equiparse)

Este testigo se enciende cuando se produce un fallo en el sistema de amortiguadores eléctricos.

ADVERTENCIA

Cuando se encienda el testigo de aviso del sistema de amortiguadores eléctricos, le recomendamos que haga inspeccionar su vehículo en un concesionario SUBARU autorizado.

3-6. Pantalla del cuadro de instrumentos (LCD en color)

ADVERTENCIA

Preste siempre atención a la conducción cuando esté manejando la pantalla del cuadro de instrumentos (LCD en color) mientras el vehículo está en movimiento para mantener la seguridad. Cuando la utilización de la pantalla del cuadro de instrumentos (LCD en color) le reste concentración durante la conducción, detenga el vehículo antes de realizar operaciones en la pantalla. No se concentre en la pantalla mientras está conduciendo. De hacerlo podría apartar su atención de la carretera y podría producirse un accidente.

Aparecerá información en la pantalla del cuadro de instrumentos (LCD en color). Además, aparecerá un mensaje de advertencia en la pantalla si se detecta un fallo de funcionamiento. Asimismo, se pueden llevar a cabo varios ajustes para el contenido visualizado.

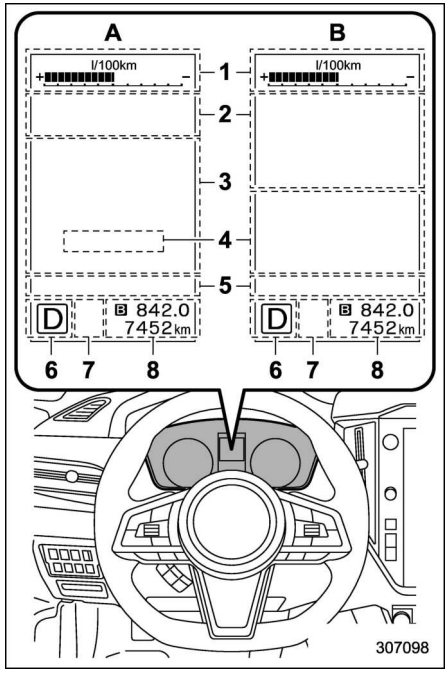

Pantalla del cuadro de instrumentos (LCD en color)

1 Pantalla de información del cuadro de instrumentos (consulte “Pantalla de información del cuadro de instrumentos” ☞P203).
2 Pantalla de advertencia (consulte “Pantalla de advertencia” ☞P203)./Pantalla básica (consulte “Pantallas básicas” ☞P206).
3 Pantalla de EyeSight*
4 Pantalla digital de velocidad (consulte “Pantalla digital de velocidad” ☞P209).
5 Pantalla de avisadores (consulte “Pantalla de testigos” ☞P204).
6 Indicador de palanca selectora/posición de marcha (consulte “Indicador de palanca selectora/posición de marcha” ☞P196).
7 Indicador SI-DRIVE (consulte “Luz indicadora SI-DRIVE” ☞P195)./luz indicadora de la selección del modo de conducción (consulte “Luz indicadora de selección del modo de conducción” ☞P196).
8 Odómetro (consulte “Odómetro” ☞P167)./Cuentakilómetros parcial doble (consulte “Cuentakilómetros parcial doble” ☞P168).

*: Para más detalles, consulte el Manual del propietario de EyeSight entregado por separado.

A: Activar el sistema EyeSight
B: Desactivación del sistema EyeSight

– CONTINÚA –

■ Funcionamiento básico

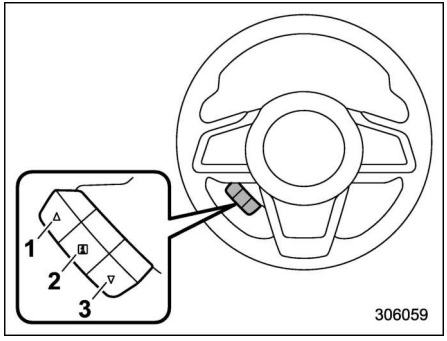

Interruptores de control

1 ▲
2 [i]
3 ▼

Accionando ▲ o ▼ en los interruptores de control se pueden cambiar las pantallas.

Si hay mensajes útiles, como información del vehículo, información de advertencia, etc. interrumpirán la pantalla actual y aparecerá en la pantalla junto con un pitido. Si se visualiza esa pantalla, tome las medidas necesarias según el mensaje mostrado en la pantalla.

La pantalla de aviso volverá a su aspecto original después de unos segundos. Mientras el recordatorio de información [i] aparece en la pantalla, es posible volver a visualizar la pantalla de advertencia. Para recuperar el mensaje marcado con [i] en la pantalla, tire del interruptor [i] del volante hacia usted.

■ Pantalla de bienvenida (animación inicial) y pantalla de despedida (animación final)

Cuando la puerta del conductor se abre y se cierra después de desbloquearla, la pantalla de bienvenida (animación inicial) aparecerá en la pantalla del cuadro de instrumentos (LCD en color) durante aproximadamente 20 segundos.

Cuando el interruptor de encendido se sitúa en la posición “OFF”, la pantalla del cuadro de instrumentos (LCD en color) se apaga gradualmente mostrando la pantalla de despedida (animación final).

NOTA

- **El texto y la apariencia reales de las pantallas de bienvenida y de despedida pueden diferir.**
- **La pantalla básica aparecerá cuando se cambia el interruptor de encendido a la posición “ON” mientras se visualiza la pantalla de bienvenida.**
- **Cuando aparezca la pantalla de bienvenida, se requerirá un cierto período de tiempo para volver a mostrarla.**
- **Si se acciona el interruptor de encendido después de desbloquear la puerta del conductor, la pantalla de bienvenida no aparecerá incluso cuando se abra o se cierre la puerta del conductor.**
- **La pantalla de bienvenida desaparecerá cuando bloquee la puerta del conductor utilizando el sistema de entrada sin llave a distancia (todos los modelos) o la función de acceso sin llave (de equiparse) mientras la pantalla de bienvenida se visualiza.**
- **La pantalla de bienvenida que incluye la unidad de audio/navegación se puede activar y desactivar.**
- **La pantalla de bienvenida puede ajustarse en activado o desactivado. Para más detalles, consulte “Ajustes generales” ☞P219.**
- **La pantalla de despedida se puede activar y desactivar. Para más detalles, consulte “Ajustes generales” ☞P219.**

■ Pantalla de advertencia

Ejemplo de aviso

Si hay un mensaje de advertencia o una notificación de mantenimiento, aparecerá en la pantalla del cuadro de instrumentos (LCD en color). Tome las medidas apropiadas en función de los mensajes mostrados.

■ Pantalla de información del cuadro de instrumentos

La pantalla de información del cuadro de instrumentos se puede cambiar. Para más detalles, consulte “Ajustes generales” ☞P219.

▼ Indicador ECO

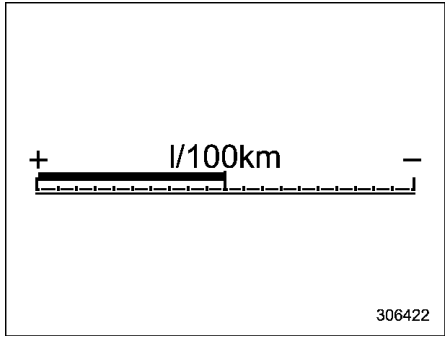

El indicador ECO muestra la diferencia entre el promedio de consumo de combustible desde la última puesta a cero del cuentakilómetros parcial y el promedio de consumo actual de combustible.

El indicador ECO muestra la eficiencia de combustible actual como se muestra en el siguiente diagrama.

Unidad visualizada	Posición de la aguja	
	Lado “+”	Lado “–”
MPG	Bueno	Malo
l/100km	Malo	Bueno

NOTA

- **El indicador ECO solo muestra una indicación aproximada.**
- **Después de poner a cero el cuentakilómetros parcial, el promedio de consumo de combustible no se indicará hasta que se haya recorrido 1 km (0,6 millas). Hasta ese momento, el indicador ECO no funcionará.**

▼ Reloj y temperatura

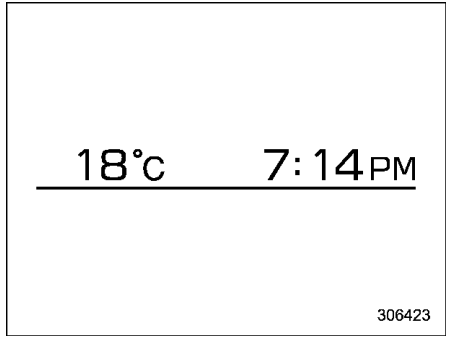

Esta pantalla muestra el reloj y la temperatura exterior.

Para obtener más información sobre el ajuste del reloj, consulte “Reloj” ☞P238.

NOTA

El indicador de la temperatura exterior muestra la temperatura en la zona

– CONTINÚA –

próxima al sensor. Sin embargo, la temperatura podría no estar indicada correctamente o se podría retrasar la actualización en las siguientes condiciones.

- **Al aparcar o conducir a velocidades bajas**
- **Cuando la temperatura exterior cambia de forma súbita (ejemplo: cuando se entra y sale de una zona de estacionamiento subterráneo o al pasar por un túnel)**
- **Al poner en marcha el motor después de haber estado estacionado durante un cierto período de tiempo**

▼ **Brújula (de equiparse)**

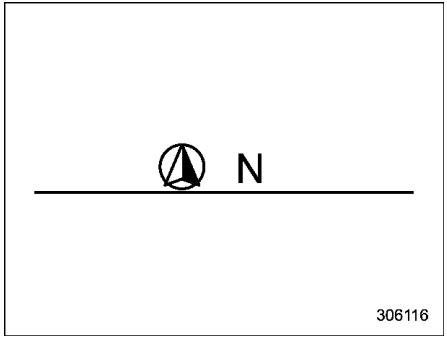

Se muestra la dirección del vehículo.

▼ **Distancia de conducción con el combustible restante**

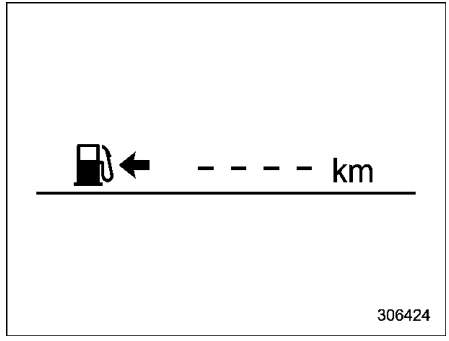

NOTA

La autonomía con el combustible restante es orientativa. El valor indicado puede diferir de la autonomía real con el combustible restante, por lo que debe rellenar inmediatamente el depósito cuando se encienda el testigo de aviso de bajo nivel de combustible.

■ Pantalla de testigos

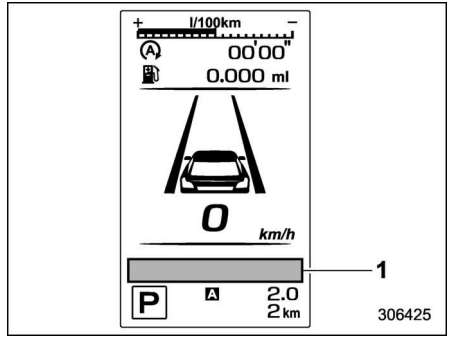

1 Pantalla de testigos

Cuando se produzca la situación correspondiente, los siguientes avisadores aparecerán en la pantalla de avisadores.

NOTA

- **Cuando existe alguna información de advertencia que se deba mostrar, aparecerá en cinco indicadores de advertencia comenzando por la izquierda y de menor a mayor gravedad.**
- **Si hay 6 o más mensajes de advertencia para mostrar, los indicadores se mostrarán en orden correlativo.**

Marca	Nombre	Página
	Luz indicadora de puerta abierta	186
	Testigo de aviso de capó abierto	186
	Testigo de aviso del faro LED	197
	Luz indicadora de asistencia de luz de carretera (verde) (de equiparse)	197
SRH OFF	Luz indicadora OFF de faros con respuesta al volante	197
SRH	Testigo de aviso de faros con respuesta al volante	197
	Testigo de aviso de nivel bajo de aceite del motor	178
AT OIL TEMP	Testigo de aviso AT OIL TEMP (modelos CVT)	178
AWD	Testigo de aviso del sistema de tracción en todas las ruedas	186
RAB	Indicador de advertencia de RAB (de equiparse)	199

Marca	Nombre	Página
RAB OFF	Indicador RAB OFF (de equiparse)	199
P OFF	Indicador OFF de la alarma audible del sonar (de equiparse)	200
	Indicador de advertencia de detección de vehículo trasero Subaru (de equiparse)	199
OFF	Indicador OFF de detección de vehículo trasero Subaru (de equiparse)	199
	Testigo de aviso del sistema de arranque y parada automático (amarillo) (de equiparse)	198
OFF	Luz indicadora OFF del sistema de arranque y parada automático (de equiparse)	198
	Luz indicadora del sistema de arranque y parada automático (verde) (de equiparse)	198
	Luz indicadora de Sin actividad detectada en el sistema de arranque y parada automático (de equiparse)	198

Marca	Nombre	Página
	Testigo de aviso del nivelador automático del haz de los faros	197
	Testigo de aviso del líquido lavaparabrisas	186
	Luz indicadora de funcionamiento del sistema de control del conductor (verde) (de equiparse)	200
	Testigo de aviso del sistema de control del conductor (amarillo) (de equiparse)	200
OFF	Luz indicadora OFF del sistema de control del conductor (de equiparse)	200
	Luz indicadora de suspensión temporal del sistema de control del conductor (de equiparse)	200
	Testigo de aviso de superficie de carretera con hielo	199
120 km/h	Testigo de aviso de velocidad del vehículo (de equiparse)	185
TRACK	Luz indicadora del modo TRACK	189

– CONTINÚA –

Marca	Nombre	Página
	Testigo de aviso del sistema de amortiguadores eléctricos (de equiparse)	200

■ Pantallas básicas

Mediante el accionamiento del interruptor ▲ o ▼ del volante se puede cambiar la pantalla que se visualiza siempre.

Pantalla de promedio de consumo de combustible:

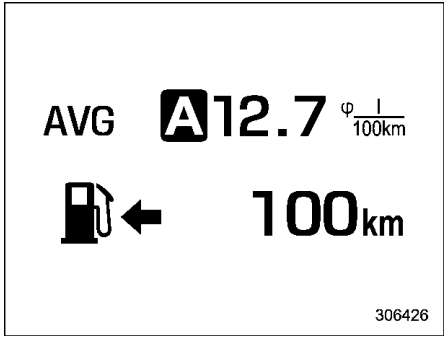

AVG: Promedio de consumo de combustible
: Distancia de conducción con el combustible restante

Esta pantalla muestra el promedio del consumo de combustible desde la última puesta a cero del cuentakilómetros parcial.

NOTA

La autonomía con el combustible restante es orientativa. El valor indicado puede diferir de la autonomía real con el combustible restante, por lo que debe rellenar inmediatamente el depósito cuando se encienda el testigo de aviso de bajo nivel de combustible.

Pantalla de consumo de combustible actual:

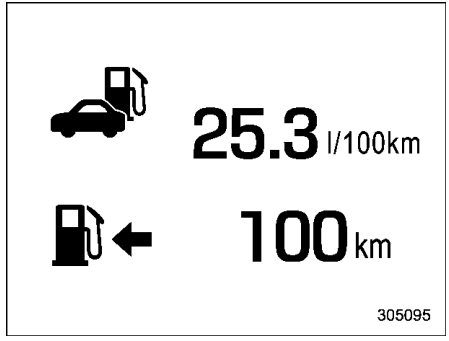

: Consumo de combustible actual
: Distancia de conducción con el combustible restante

NOTA

La autonomía con el combustible restante es orientativa. El valor indicado puede diferir de la autonomía real con el combustible restante, por lo que debe rellenar inmediatamente el depósito cuando se encienda el testigo de aviso de bajo nivel de combustible.

Pantalla de información de conducción:

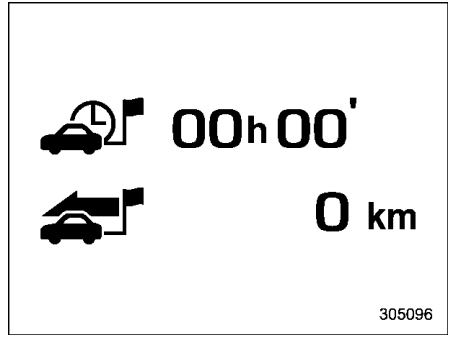

: Tiempo de viaje
: Distancia de viaje

Esta pantalla muestra el tiempo de viaje (el tiempo que ha transcurrido desde que se conectó el interruptor de encendido a la posición “ON”) y la distancia de viaje (la distancia que se ha recorrido desde que se situó el interruptor de encendido a la posición “ON”).

Pantalla de arranque y parada automático (de equiparse):

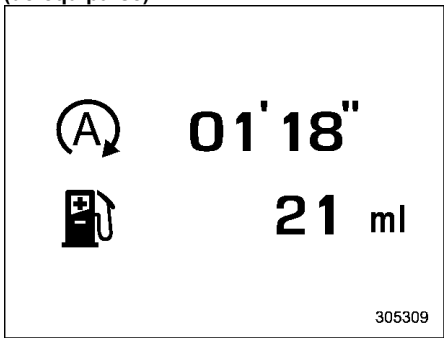

Ⓐ: El tiempo total de parada del motor por medio del sistema de arranque y parada automático

⛽: La cantidad total de combustible ahorrado debido a la parada del motor por medio del sistema de arranque y parada automático

Los valores indicados se calculan desde la última puesta a cero del cuentakilómetros parcial mostrado actualmente hasta el momento actual. Los márgenes de indicación son los siguientes.

- Cantidad total de tiempo: de 00′00″ a 9999h59′59″
- Cantidad total de combustible ahorrado: de 0 ml a 9999,999 ml

NOTA

- **Cuando se pone a cero el cuentakilómetros parcial, también se restablecen el tiempo acumulado y la cantidad total de combustible ahorrado.**
- **El tiempo que el motor ha permanecido parado por medio del sistema de arranque y parada automático también se incluye en el tiempo de viaje.**

Pantalla del TPMS (de equiparse):

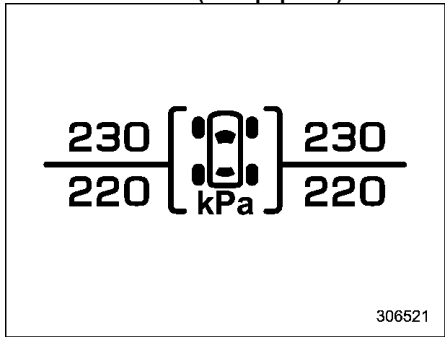

Esta pantalla muestra la presión de cada neumático.

Cuando un neumático se desinfla, aparecen en la pantalla el neumático correspondiente y su presión en amarillo.

NOTA

- **Los valores de presión de los neumáticos aparecen durante varios minutos después de la conducción.**
- **Cuando el sistema de control de presión de neumáticos detecte una presión baja en los neumáticos, los valores de presión de los neumáticos se mostrarán en amarillo hasta que el sistema detecte una presión normal de los neumáticos.**
- **Ajuste inmediatamente la presión de los neumáticos cuando se encienda el testigo de aviso. Cuando el sistema de control de presión de neumáticos detecte la presión de los neumáticos ajustada, el testigo de aviso se apagará y los valores de presión de los neumáticos volverán a mostrarse en color blanco.**
- **Con respecto a la presión estándar de los neumáticos, consulte la etiqueta de presión de neumáticos provista en el pilar de la puerta del lado del conductor.**

– CONTINÚA –

Pantalla de la brújula (de equiparse):

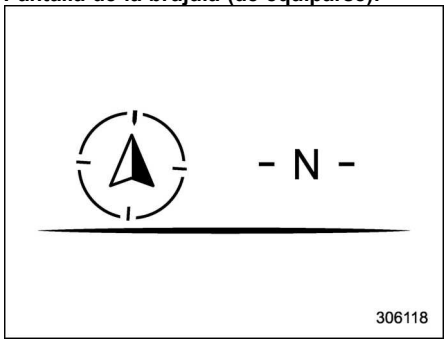

Se muestra la dirección del vehículo.

Pantalla de navegación (de equiparse):

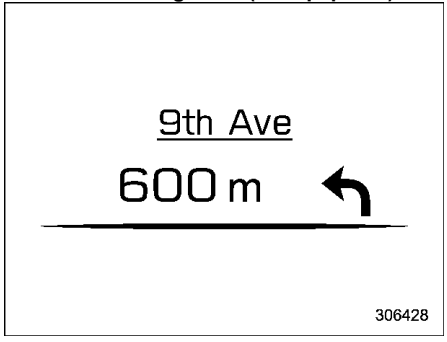

Cuando está activada la guía de ruta en el sistema de navegación, este elemento muestra la información de la ruta de navegación. Para más detalles sobre el sistema de navegación, consulte el Manual del propietario del sistema de audio/navegación.

Pantalla de audio:

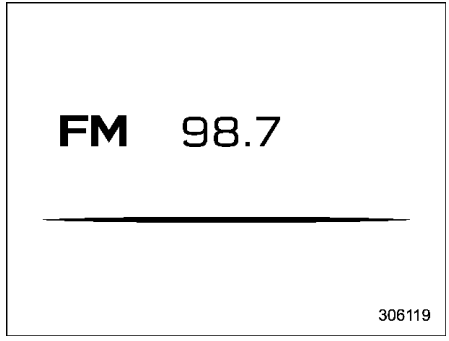

La pantalla de audio muestra el estado de la información de audio. Para más detalles sobre el sistema de audio, consulte el Manual del propietario del sistema de audio/navegación.

Reloj y pantalla de la temperatura exterior:

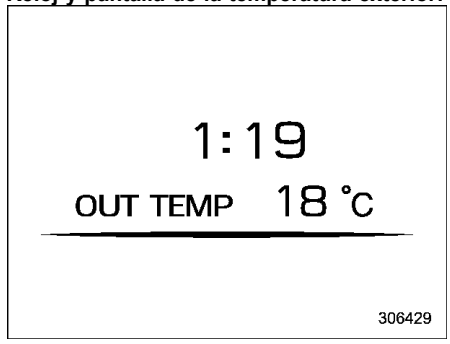

Esta pantalla muestra el reloj y la temperatura exterior. Para obtener más información sobre el ajuste del reloj, consulte “Reloj” ☞P238.

NOTA

El indicador de la temperatura exterior muestra la temperatura en la zona próxima al sensor. Sin embargo, la temperatura podría no estar indicada correctamente o se podría retrasar la actualización en las siguientes condiciones.

- **Al aparcar o conducir a velocidades bajas**
- **Cuando la temperatura exterior cambia de forma súbita (ejemplo: cuando se entra y sale de una zona de**

estacionamiento subterráneo o al pasar por un túnel)
- Al poner en marcha el motor después de haber estado estacionado durante un cierto período de tiempo

Pantalla de presión de refuerzo:

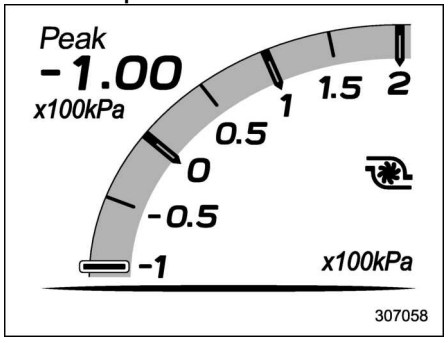

Esta pantalla muestra la presión de refuerzo.

■ Pantalla digital de velocidad

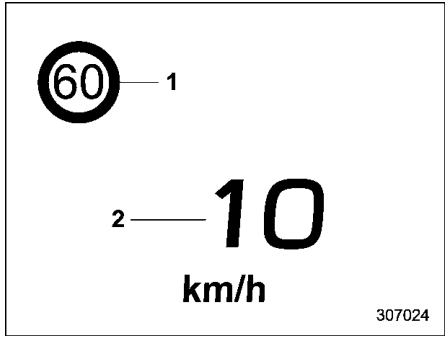

1 Indicador de límite de velocidad (de equiparse)
2 Velocidad del vehículo

Esta pantalla muestra la velocidad actual del vehículo.

3-7. Pantalla de información central (CID)

⚠ ADVERTENCIA

Preste siempre atención a la seguridad vial cuando use la pantalla de información central mientras el vehículo está en movimiento. Si el uso de la pantalla de información central le distrae y le impide concentrarse en la conducción, detenga el vehículo en un lugar seguro antes de realizar operaciones en la pantalla. No se concentre en la pantalla mientras está conduciendo. Si esto sucede, podría sufrir un accidente.

■ Características

En la pantalla de información central se muestra toda la información, incluyendo los ajustes del vehículo, el estado del vehículo, el funcionamiento del sistema de navegación (de equiparse), el funcionamiento del audio y el funcionamiento del control de climatización.

– CONTINÚA –

Elementos	Página de referencia
Pantalla de interrupción	211
Información del estado del vehículo y de mantenimiento	212
Ajustes del vehículo	218
Operaciones del control de climatización	218
Monitor de visión delantera/monitor de visión lateral (de equiparse)/cámara de visión trasera	358/364
Sistema de navegación	Consulte el Manual del propietario del sistema de audio/navegación.
Audio/teléfono	Consulte el Manual del propietario del sistema de audio/navegación.
EyeSight	Consulte el suplemento del Manual del propietario del sistema EyeSight.

La pantalla de información central también se puede utilizar para configurar e inicializar la propia pantalla de información central.

NOTA

- **Cuando el vehículo esté en movimiento, determinadas funciones y selecciones podrían no estar disponibles.**
- **Se pueden cambiar el idioma y las unidades de la pantalla de información central y la pantalla del cuadro de instrumentos (LCD en color).**
  Para más detalles relacionados con los ajustes de idioma, consulte "Ajustes generales" ☞P219.
  Para más detalles relacionados con los ajustes de las unidades, consulte "Ajustes del vehículo" ☞P224.
- **Al cambiar el idioma, dependiendo del idioma, en raras ocasiones el texto podría no visualizarse correctamente.**
- **Las imágenes mostradas en este Manual del propietario son imágenes de muestra. La imagen real puede variar dependiendo de la región, las especificaciones del vehículo y la versión del software.**

■ Pantalla de bienvenida

Cuando la puerta del conductor se abre y se cierra, aparecerá la pantalla de bienvenida durante un breve periodo de tiempo.

NOTA

- **La pantalla de bienvenida desaparece cuando se cambia el interruptor de encendido a la posición "ON" mientras se muestra dicha pantalla.**
- **La pantalla de bienvenida puede activarse o desactivarse. Para más detalles, consulte "Ajustes generales" ☞P219.**
- **Una vez transcurrido un determinado tiempo después de la visualización de la pantalla de bienvenida, esta podría no volver a mostrarse, ni siquiera al abrir y cerrar de nuevo la puerta del conductor. Esto no indica ningún fallo de funcionamiento.**

■ Pantalla de despedida

La pantalla de despedida se visualizará en las siguientes condiciones.

- Se abre la puerta del conductor después de poner el interruptor de encendido en la posición "OFF".
- Han pasado 3 minutos desde que el interruptor de encendido se ha puesto

en la posición “OFF” con la puerta del conductor cerrada.

- Han pasado 10 minutos desde que se ha utilizado el teléfono manos libres tras poner el interruptor de encendido en la posición “OFF”.
- La tensión de la batería es baja cuando se pone el interruptor de encendido en la posición “OFF”.

■ Pantalla de interrupción

Mensajes útiles, como por ejemplo los recordatorios, podrían interrumpir la pantalla que esté visible en ese momento y visualizarse acompañados de un pitido. Realice la acción adecuada según el mensaje.

■ Operaciones en la pantalla táctil

La pantalla de información central tiene una pantalla táctil. Las operaciones se llevan a cabo tocando directamente la pantalla táctil.

▼ **Tocar**

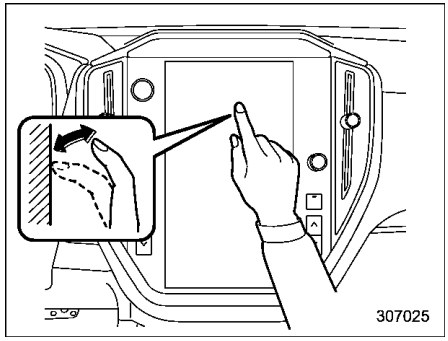

Toque y suelte rápidamente una vez.

▼ **Arrastrar**

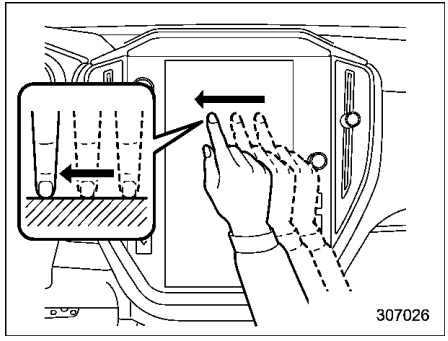

Toque la pantalla y muévala a la posición deseada.

▼ **Deslizar**

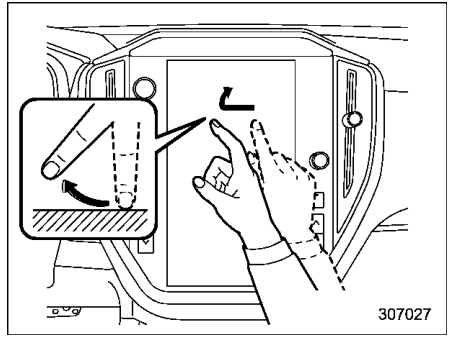

Mueva rápidamente la pantalla deslizando el dedo.

NOTA

Es posible que las operaciones de deslizamiento no se puedan realizar suavemente en altitudes elevadas.

– CONTINÚA –

■ Pantallas básicas

▼ Pantalla táctil

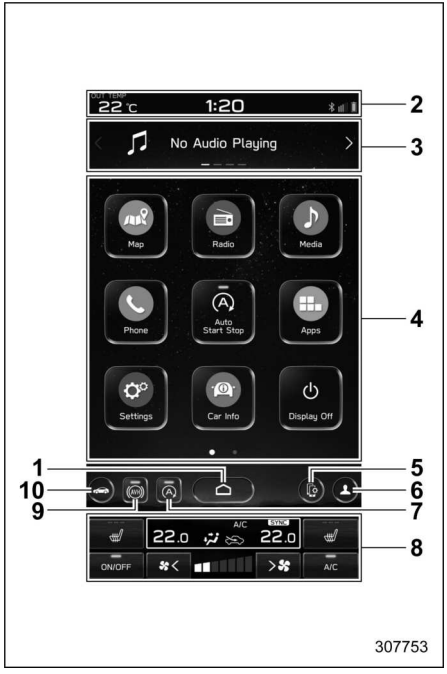

1 Icono INICIO (consulte “Icono INICIO” ☞P218).
2 Barra de estado (consulte “Barra de estado” ☞P212).
3 Barra de información (consulte “Barra de información” ☞P213).
4 Pantalla principal (consulte “Pantalla principal” ☞P218).
5 Icono de administración de dispositivos (consulte “Icono de administración de dispositivos” ☞P218).
6 Icono de perfiles de conductor (consulte “Icono de perfiles del conductor” ☞P218).
7 Icono de activación/desactivación del sistema de arranque y parada automático*1 (consulte “Icono de activación/desactivación del sistema de arranque y parada automático (modelos CVT con pantalla de 11,6 pulgadas excepto para Taiwán)” ☞P215).
8 Pantalla de control de climatización (consulte “Pantalla de control de climatización” ☞P218).
9 Icono de activación/desactivación de Auto Vehicle Hold (AVH)*2 (consulte “Icono de activación/desactivación de Auto Vehicle Hold (AVH) (modelos CVT con pantalla de 11,6 pulgadas)” ☞P214).
10 Icono de ajustes del vehículo (consulte “Icono de ajustes del vehículo” ☞P215).

*1: Para modelos CVT con pantalla de 11,6 pulgadas excepto para Taiwán
*2: Para modelos CVT con pantalla de 11,6 pulgadas

Mientras el interruptor de encendido está en la posición “ACC” u “ON”, la pantalla táctil estará activa.

▽ Barra de estado

En la barra de estado se muestran la temperatura exterior y el reloj.

NOTA

- **El indicador de la temperatura exterior muestra la temperatura en la zona próxima al sensor. Sin embargo, la temperatura podría no estar indicada correctamente o se podría retrasar la actualización en las siguientes condiciones.**
  - **Al aparcar o conducir a velocidades bajas**
  - **Cuando la temperatura exterior cambia de forma súbita (ejemplo: cuando se entra y sale de una zona de estacionamiento subterráneo o al pasar por un túnel)**
  - **Al poner en marcha el motor después de haber estado estacionado durante un cierto período de tiempo**
- **La unidad de temperatura no se puede cambiar.**
- **El reloj puede visualizarse en indicaciones de 12 horas o 24 horas. Para más detalles, consulte “Ajustes generales” ☞P219.**
- **Toque el reloj de la barra de estado para ver la pantalla de ajuste del reloj. Consulte “Reloj” ☞P238.**

- **Para más detalles sobre el dispositivo Bluetooth, consulte el Manual del propietario del sistema de audio/navegación.**

▽ Barra de información

Deslice el dedo por la barra de información o toque < o > en la barra de información para cambiar el elemento que se muestra.

Pantalla de audio:

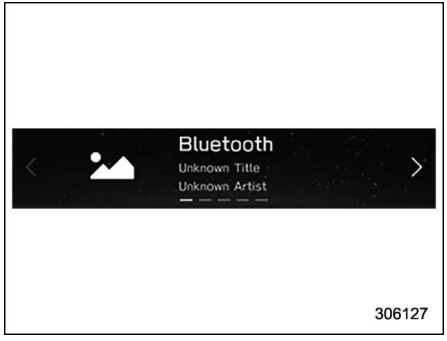

Aparece la pantalla de la fuente de audio seleccionada actualmente.

Para más detalles sobre cómo utilizar el sistema de audio, consulte el Manual del propietario del sistema de audio/navegación.

Pantalla de navegación (modelos con sistema de navegación):

Las indicaciones hasta el destino se muestran en la pantalla.

NOTA

Si no se ha indicado ningún destino en el sistema de navegación, en la pantalla se sigue mostrando la orientación de la brújula, el nombre de la calle y el límite de velocidad.

Pantalla de favoritos:

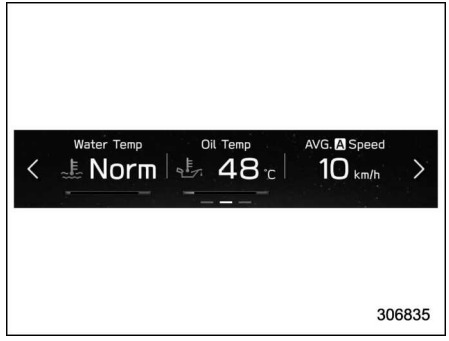

Pantalla favorita

Esta pantalla visualiza hasta tres datos opcionales de información los cuales se pueden seleccionar de entre los siguientes elementos.

– CONTINÚA –

Elemento	Detalles
Water Temp Norm	Temperatura del refrigerante del motor
Oil Temp 48 °C	Temperatura del aceite del motor
AVG. A Speed 0 MPH	Velocidad promedio del vehículo
Accel 49 %	Relación de apertura del acelerador
Angle 0°	Postura del vehículo
Compass N	Dirección del vehículo*1
Speed Limit LIMIT 25	Límite de velocidad permitido en la carretera por la que está circulando*1
Calendar 6 MON	Calendario
Fuel ECO MPG Driver A	Información del sistema de control del conductor*1 y el consumo medio de combustible del conductor
	No aparece nada.

*1: De equiparse

NOTA

Algunos elementos podrían no mostrarse dependiendo del modelo y de las especificaciones.

Los elementos mostrados en la pantalla de favoritos se pueden modificar. Para más detalles, consulte “Widgets favoritos” ☞P231.

▽ Pantalla principal

Para más detalles sobre el siguiente menú, consulte el Manual del propietario del sistema de audio/navegación.

- Radio
- Media (Multimedia)
- Phone (Teléfono)
- Map (Mapa)
- Apps
- Add Shortcut (Añadir acceso directo)

▽ Icono de activación/desactivación de Auto Vehicle Hold (AVH) (modelos CVT con pantalla de 11,6 pulgadas)

307887

1 Indicador de Auto Vehicle Hold (AVH) (verde)

Al tocar “(AVH)” se desactiva el Auto Vehicle Hold (AVH) y se apaga el indicador de Auto Vehicle Hold (AVH) (verde) de la pantalla. Al volver a tocar “(AVH)” se activa el Auto Vehicle Hold (AVH) y se enciende el indicador de Auto Vehicle Hold (AVH) (verde). Consulte “Función Auto Vehicle Hold” ☞P344.

▽ Icono de activación/desactivación del sistema de arranque y parada automático (modelos CVT con pantalla de 11,6 pulgadas excepto para Taiwán)

307848

1 Indicador del sistema de arranque y parada automático (verde)

Al tocar "Ⓐ" se desactiva el sistema de arranque y parada automático y se apaga el indicador del sistema de arranque y parada automático (verde) de la pantalla. Al volver a tocar "Ⓐ" se activa el sistema de arranque y parada automático y se enciende el indicador del sistema de arranque y parada automático (verde). Consulte "Para activar/desactivar el sistema de arranque y parada automático" ☞P356.

▽ Pantalla apagada

Activación del modo de pantalla apagada:

307888

Toque "Display Off (Pantalla apagada)".

Desactivación del modo de pantalla apagada:

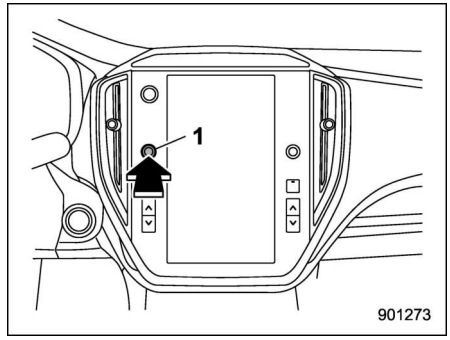

901273

1 Mando del volumen

Mantenga pulsado el mando del volumen para volver a encender la pantalla.

▽ Icono de ajustes del vehículo

Toque para mostrar los elementos que se pueden modificar durante la conducción.

– CONTINÚA –

Elemento		Ajustes disponibles	Página de referencia para el funcionamiento del sistema	Página de referencia del procedimiento de ajuste
Primer menú	Segundo menú			
Vehicle Control (Control del vehículo)	DRIVE MODE SELECT (SELEC. MODO COND.)*1	Comfort (Confort)/Normal/Sport (Deporte)/Sport+ (Deporte+)/Individual	326	230
	Cruise Control Acceleration (Aceleración del control de crucero)	Eco/Comfort (Confort)/Standard (Estándar)/Dynamic (Dinámico)	*2	—
	Auto Vehicle Hold (AVH) (Retención auto. vehíc.)*1	ON/OFF	344	230
	Steering Responsive Headlights (SRH) (Faros que responden a la dirección (SRH))	ON/OFF	248	230
	Auto Start Stop (Start Stop automático)*1	ON/OFF	356	230
Driving Assistance (Asistente cond.)	Pre-Collision Braking (Frenos anticolisión) *1	Setting ON (Ajuste ACTIVADO)/Setting OFF (Ajuste DESACTIVADO)	*2	—
	Forward Collision Warning (Advertencia colisión del.)	Far (Lejos)/Normal/Near (Cerca)		
	Emergency Lane Keeping Assist (Asis. emergencia p/seg. carril)*1	ON/OFF		
	Lane Departure (Salida del carril)	All Functions (Todas las func.)/Lane Departure Prevention Function Only (Solo c/función prev. salida del carril)/Warning Buzzer Only (Solo c/sonidos advert.)/OFF (DES.)		

Elemento		Ajustes disponibles	Página de referencia para el funcionamiento del sistema	Página de referencia del procedimiento de ajuste
Primer menú	Segundo menú			
Driving Assistance (Asistente cond.)	Rear Vehicle Detection (SRVD) (Detección de vehículo trasero (SRVD))*1	ON/OFF	371	230
	Driver Monitoring System (Sist. seguimiento conductor)*1	ON/OFF	392	230
Speed Assistance (Asistente de velocidad)*1	Speed Limiter (Limitador de velocidad)	Manual/Intelligent (Inteligente)	*2	—
	Intelligent Speed Limiter Offset Speed (Vel. comp. limitador de vel. inteligente)	De −10 km/h (−5 MPH) a +10 km/h (+5 MPH)		
More Settings (Más ajustes)	Warning Volume (Volumen de advertencias)	Min (Mín.)/Mid (Medio)/Max (Máx.)	376, 390 y *2	—
	Units (Unidades)	km, km/h, Litre (km, km/h, Liter)/Miles, MPH, Gallon	167 y 201	230

*1: De equiparse
*2: Para conocer más detalles del sistema EyeSight, consulte el suplemento del Manual del propietario del sistema EyeSight.

– CONTINÚA –

▽ **Icono de perfiles del conductor**

Toque 👤 (icono de perfiles del conductor) para confirmar la información del conductor. Para más detalles, consulte el Manual del propietario del sistema de audio/navegación entregado por separado.

▽ **Icono de administración de dispositivos**

Toque el icono de administración de dispositivos para enlazar el sistema del vehículo con un dispositivo que utilice Android Auto, Apple CarPlay o cualquier aplicación similar. Para más detalles, consulte el Manual del propietario del sistema de audio/navegación entregado por separado.

▽ **Icono INICIO**

Toque ⌂ (INICIO) para mostrar el menú superior.

▽ **Pantalla de control de climatización**

El estado del control de climatización se muestra en la pantalla.

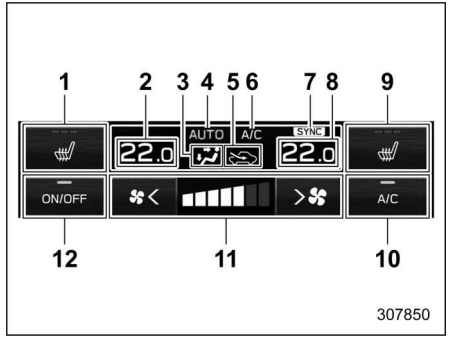

1 Indicador de calefacción del asiento*1 (lado izquierdo)
2 Indicador de temperatura ajustada (lado izquierdo)
3 Modo de flujo de aire
4 Modo de control de climatización
5 Selección de la entrada de aire
6 Indicador ON del aire acondicionado
7 Indicador del modo SYNC
8 Indicador de temperatura ajustada (lado derecho)
9 Indicador de calefacción del asiento*1 (lado derecho)
10 Icono personalizable
11 Control de velocidad del ventilador
12 Icono ON/OFF del control de climatización

*1: De equiparse

Cuando el sistema de control de climatización está en funcionamiento, la pantalla principal cambia a la pantalla de control de climatización. Para más detalles, consulte “Panel de control de climatización” ☞P269.

▼ **Pantalla principal**

Para mostrar la pantalla principal, toque ⌂ (INICIO).

En el presente Manual del propietario se explicarán los siguientes ajustes. Para más detalles sobre otros elementos, consulte el Manual del propietario del sistema de audio/navegación.

– “Settings (Configuración)” → “General”
– “Settings (Configuración)” → “Car (Vehículo)”
– “Car Info (Info. vehículo)”

▽ Ajustes generales

Ajusta la hora y muestra elementos generales.

307828

1. Toque (INICIO).
2. → (Settings (Configuración))
3. → “General”
4. Seleccione el menú que prefiera.

– CONTINÚA –

Los ajustes de la configuración de los siguientes elementos pueden modificarse manualmente para adaptarlos a sus requisitos personales.

Elemento			Ajustes disponibles	Página de referencia para el funcionamiento del sistema	Página de referencia del procedimiento de ajuste
Primer menú	Segundo menú	Tercer menú			
General	Clock (Reloj)	Time Setting (Configuración de hora)*1	AUTO (AUTOM.)/Manual	238	230
		Time Setting (Configuración de hora)*2	Sync With Phone (Sinc. c/teléfono)/ Manual		
		Time Zone (Huso horario)*3	La zona horaria de la pantalla depende del mercado		230
		Daylight Saving Time (Horario de verano)*3	AUTO (AUTOM.)/ON (ACTIV.) (+1 hora)/OFF (DES.)		230
		Clock Format (Formato de reloj)	12H (12 H)/24H (24 H)		230
	Display (Pantalla)	Display Off (Pantalla apagada)	Desactiva la pantalla.	—	230
		Brightness Dial (Ajuste de brillo)	ON/OFF	170	230
		Brightness/Contrast (Brillo/ contraste)	Establece y ajusta el brillo y el contraste de la pantalla.	230	230
	Wi-Fi Settings (Configuración Wi-Fi)	Wi-Fi	ON/OFF	*4	—
		Connected to: (Conectado a:)	Selecciona el dispositivo registrado.		
		Available Wi-Fi Networks (Redes Wi-Fi disponibles)	Add (Añadir)		
		Wi-Fi Protected Setup (Configuración Wi-Fi protegida)	PIN Setup (Configuración del PIN)/ Push Button Setup (Config. botón pulsador)		

Elemento			Ajustes disponibles	Página de referencia para el funcionamiento del sistema	Página de referencia del procedimiento de ajuste
Primer menú	Segundo menú	Tercer menú			
General	Wi-Fi Settings (Configuración Wi-Fi)	Registered Wi-Fi Networks (Redes Wi-Fi registradas)	—	*4	—
	Wi-Fi Security Information (Información sobre la seguridad del Wi-Fi)	Wi-Fi Security Information (Información sobre la seguridad del Wi-Fi) (modo AP)	—		
	Reminder Screen (Pantalla de recordatorio)	Maintenance (Mantenimiento)	ON/OFF	211	230
		Birthday (Cumpleaños)	ON/OFF		230
		Anniversary (Aniversario)	ON/OFF		230
	PIN Code Lock (Bloqueo de código PIN)	Passcode Setting (Configuración de código de acceso)*5	Teclado: Enter New Passcode (Introducir el nuevo código de acceso)	240	240
		Activate PIN Code Lock (Activar bloqueo de código PIN)	Teclado: Enter Your Passcode (Introduzca su código de acceso)		
		Change Passcode (Cambiar el código de acceso)	Teclado: Change Passcode (Cambiar el código de acceso)		
	Meter Screen (Pantalla de indicadores)	Gauge Initial Movement (Movimiento inicial del indicador)	ON/OFF	167	230
		Gear Position Indicator (Movimiento inicial del indicador)*3	ON/OFF	196	230
		Meter Information Screen (Pantalla info. indicadores)	Eco Gauge (Ind. Eco)/OUT TEMP/Clock (OUT TEMP/Reloj)/Compass (Brújula)*1/Fuel Range (Alcance carb.)	203	230
				206	230
		Turn by Turn Screen Interruption (Interrupción pantalla paso a paso)*3	ON/OFF	206	230
		Peak Value Reset (Restablecer valor Más alto)	OK/Cancel	206	230

– CONTINÚA –

Elemento			Ajustes disponibles	Página de referencia para el funcionamiento del sistema	Página de referencia del procedimiento de ajuste
Primer menú	Segundo menú	Tercer menú			
General	Camera (Cámara)	Rear Camera Delay Control (Control de retardo de la cámara trasera)	ON/OFF	365	230
		Steering Angle Lines (Líneas del ángulo de la dirección)	ON/OFF	369	230
	Climate Control (Control de climatización)	Customise Climate Button (Botón personalizar clim.)	A/C/MAX A/C (MÁX. A/C)/AUTO (AUTOM.)/Recirculation (Recirc.)/SYNC (SINCR.)	274	230
	Language (Idioma)*3	—	El idioma de la pantalla depende del mercado	201 y 209	230
	Tyre Pressure Units (Uds. presión neumático)*3	—	kPa/PSi	206	230
	Home Screen Shortcuts (Accesos directos)	—	ON/OFF	*4	230
	Welcome Screen (Pantalla de bienvenida)	—	ON/OFF	202	230
	Goodbye Screen (Pantalla de despedida)	—	ON/OFF	202	230
	Favourite Widgets (Widgets favoritos)	—	Fija un widget favorito de la lista.	213	231
	Birthday List (Lista de cumpleaños)	—	Fija un cumpleaños.	231	231
	Anniversary List (Lista de aniversarios)	—	Fija un día de aniversario.	232	232
	Periodic Rest Notification (Notificación de descanso periódico)*3	—	ON/OFF	*4	—

Elemento			Ajustes disponibles	Página de referencia para el funcionamiento del sistema	Página de referencia del procedimiento de ajuste
Primer menú	Segundo menú	Tercer menú			
General	Software Update (Actualización de software)	Update (Actualizar)	Comprueba si hay una nueva actualización de software	*4	—
		Automatically Check for Updates (Buscar actualizaciones automáticamente)	ON/OFF		
		Automatically Download Updates (Descargar actualizaciones aut.)	ON/OFF		
	Factory Data Reset (Restablecimiento de configuración de fábrica)	—	Reset (Reiniciar)/Cancel (Cancelar)		
	System Information (Información del sistema)	—	—		
	Free/Open Source Software Information (Info. software gratuito/de código abierto)	—	—		

*1: Modelos con sistema de navegación
*2: Modelos sin sistema de navegación
*3: De equiparse
*4: Para más detalles sobre el sistema de audio y navegación, consulte el suplemento del Manual del propietario del sistema de audio y navegación.
*5: Se muestra hasta que se configura el bloqueo del código PIN.

NOTA

Toque ⓘ para mostrar la explicación de los elementos.

– CONTINÚA –

▽ Ajustes del vehículo

Configure los ajustes del sistema EyeSight y del vehículo.

307829

1. Toque ⌂ (INICIO).
2. → ⚙ (Settings (Configuración))
3. → “Car (Vehículo)”
4. Seleccione el menú que prefiera.

Los ajustes de la configuración de los siguientes elementos pueden modificarse manualmente para adaptarlos a sus requisitos personales.

Elemento			Ajustes disponibles	Página de referencia para el funcionamiento del sistema	Página de referencia del procedimiento de ajuste
Primer menú	Segundo menú	Tercer menú			
Car (Vehículo)	EyeSight	Pre-Collision Braking (Frenos anticolisión)	Setting ON (Ajuste ACTIVADO)/Setting OFF (Ajuste DESACTIVADO)	*2	—
		Forward Collision Warning (Advertencia colisión del.)	Far (Lejos)/Normal/Near (Cerca)		
		Emergency Lane Keeping Assist (Asis. emergencia p/seg. carril)*1	ON/OFF		
		Lane Departure (Salida del carril)	All Functions (Todas las func.)/Lane Departure Prevention Function Only (Solo c/función prev. salida del carril)/Warning Buzzer Only (Solo c/sonidos advert.)/OFF (DES.)		
		Cruise Control Acceleration (Aceleración del control de crucero)	Eco/Comfort (Confort)/Standard (Estándar)/Dynamic (Dinámico)		
		Lead Vehicle Acquisition Sound (Sonido aprox. vehíc. delantero)	ON/OFF		
		Speed Limiter (Limitador de velocidad)*1	Manual/Intelligent (Inteligente)		
		Intelligent Speed Limiter Offset Speed (Vel. comp. limitador de vel. inteligente)*1	De −10 km/h (−5 MPH) a +10 km/h (+5 MPH)		

– CONTINÚA –

Elemento			Ajustes disponibles	Página de referencia para el funcionamiento del sistema	Página de referencia del procedimiento de ajuste
Primer menú	Segundo menú	Tercer menú			
Car (Vehículo)	EyeSight	Lead Vehicle Moving Monitor (Seg. movimientos vehíc. delantero)	ON/OFF	*2	—
		Select Drive on Left/Drive on Right (Sel. conducir por izq./der.)	Right Lane (Carril derecho)/Left Lane (Carril izquierdo)		
	EyeSight Assist Monitor (Monitor de asistencia EyeSight)*1	Red Indicator (Indicador rojo)	ON/OFF		
		Yellow Indicator (Indicador amarillo)	ON/OFF		
		Green Indicator (Indicador verde)	ON/OFF		
	Reverse Automatic Braking (RAB) (Freno auto. marcha atrás (RAB))*1	Sonar Audible Alarm (Alarma audible de sónar)	ON/OFF	380	230
		Automatic Braking (Frenado automático)	ON/OFF		
	Driver Monitoring System (Sist. seguimiento conductor)*1	Driver Monitoring System (Sist. seguimiento conductor)	ON/OFF	392	230
		Repeat Facial Scan (Repetir análisis facial)	Realice el reconocimiento del usuario.		232
		User Recognition (Reconocimiento de usuario)	ON/OFF		230
		Auto Retract Seat on Entry (Retractar el asiento auto. al entrar al vehículo)	ON/OFF		230
		Register User (Registrar usuario)	Registrar al usuario.		232

Elemento			Ajustes disponibles	Página de referencia para el funcionamiento del sistema	Página de referencia del procedimiento de ajuste
Primer menú	Segundo menú	Tercer menú			
Car (Vehículo)	Driver Monitoring System (Sist. seguimiento conductor)*1	Update Seat and Mirror Position (Act. pos. asiento/retrovisores)	Volver a registrar la posición del conductor.	392	232
		Delete Driver Position (Borrar pos. cond.)	Eliminar la posición del conductor registrada.		232
		Delete User (Borrar usuario)	Eliminar el usuario registrado.		232
		Delete All Users (Borrar todos los usuarios)	Eliminar todos los usuarios registrados.		232
	Keyless Entry System (Sistema de entrada sin llave)	Hazard Warning Flasher (Luces de emergencia)	ON/OFF	141 y 146	230
		Security Relocking (Rebloqueo de seguridad)*3	20 seconds (20 segundos)/ 30 seconds (30 segundos)/ 40 seconds (40 segundos)/ 50 seconds (50 segundos)/ 60 seconds (60 segundos)/ OFF (DES.)	145	230
		Driver Door Unlock (Desbloq. puerta cond.)	Driver Door Only (Solo puerta cond.)/All (Todas)	134	230
	Defogger (Antivaho)	—	15 minutes (15 minutos)/Continuous (Continuo)	258	230
	Interior Light (Luz interior)	—	10 seconds (10 segundos)/ 20 seconds (20 segundos)/ 30 seconds (30 segundos)/ OFF (DES.)	289	230
	Ambient Lighting (Luz ambiental) *1	—	ON/OFF	289	230
	One-Touch Lane Changer (Cambio de carril de un toque)	—	ON/OFF	251	230

– CONTINÚA –

Elemento			Ajustes disponibles	Página de referencia para el funcionamiento del sistema	Página de referencia del procedimiento de ajuste
Primer menú	Segundo menú	Tercer menú			
Car (Vehículo)	Auto Door Lock/Unlock ((Des) bloqueo puertas auto.)	Auto Door Lock (Cierre puertas auto.)	Vehicle Speed (Vel. vehíc.)/ Shift into or out of PARK (Entrar/ salir modo EST.)*1/OFF (DES.)	149	230
		Auto Door Unlock (Aper. puertas auto.)	Ignition OFF (Encendido DES.)/ Driver Door Open (Puerta conductor abierta)/Shift into or out of PARK (Entrar/salir modo EST.)*1/OFF (DES.)		230
	Rear Seat Reminder (Recordatorio de asiento trasero)	—	ON/OFF	62	230
	Door Mirror Setting (Ajuste espejos ret. exteriores)*1	Auto Electric Folding (Cierre eléctrico automático)	ON/OFF	264	230
		Reverse Tilt (Inclinación en marcha atrás)	ON/OFF	262	230
	Auto Vehicle Hold (AVH) (Retención auto. vehíc.)*1	—	ON/OFF	344	230
	Auto Start Stop (Start Stop automático)*1	—	ON/OFF	356	230
	Rear Vehicle Detection (SRVD) (Detección de vehículo trasero (SRVD))*1	—	ON/OFF	371	230
	DRIVE MODE SELECT (SELEC. MODO COND.)*1	—	Comfort (Confort)/Normal/ Sport (Deporte)/Sport+ (Deporte+)/Individual	326	230
	Steering Responsive Headlights (SRH) (Faros que responden a la dirección (SRH))	—	ON/OFF	248	230
	Warning Volume (Volumen de advertencias)	—	Min (Mín.)/Mid (Medio)/Max (Máx.)	376, 390 y *2	230

Elemento			Ajustes disponibles	Página de referencia para el funcionamiento del sistema	Página de referencia del procedimiento de ajuste
Primer menú	Segundo menú	Tercer menú			
Car (Vehículo)	Units (Unidades)	—	km, km/h, Litre (km, km/h, Liter)/Miles, MPH, Gallon	167 y 201	230
	TPMS Mode Setting (Ajuste de modo TPMS)*1	—	Normal Mode (Modo normal)/ Loading Mode (Modo de carga)/Towing Mode (Modo de remolque)	339	230

*1: De equiparse
*2: Para conocer más detalles del sistema EyeSight, consulte el suplemento del Manual del propietario del sistema EyeSight.
*3: Modelos sin sistema de doble bloqueo

NOTA

Toque ⓘ para mostrar la explicación de los elementos.

– CONTINÚA –

▼ Cómo seleccionar elementos en la pantalla

▽ Ajuste ON/OFF

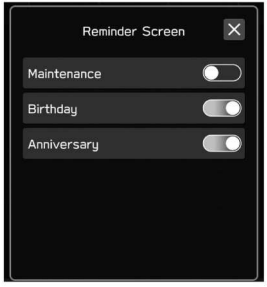

306133

Ejemplo

Toque el menú que se debe cambiar y seleccione ON u OFF.

▽ Selección

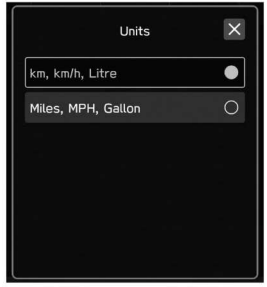

306856

Ejemplo

Toque el elemento que prefiera.

▼ Cómo ajustar elementos en la pantalla

▽ Brillo/contraste

Establezca y ajuste el brillo y el contraste de la pantalla de información central.

NOTA

“Brightness (Brillo)” solo puede ajustarse cuando “Brightness Dial (Ajuste de brillo)” está desactivado. Consulte “Ajustes generales” ☞P219.

1. Toque (INICIO).
2. → (Settings (Configuración))
3. → “General”
4. → “Display (Pantalla)”
5. → “Brightness/Contrast (Brillo/contraste)”

306135

6. Arrastre ● para ajustar el brillo y el contraste.

Toque “Default (Predef.)” para volver a los ajustes de fábrica.

▽ Widgets favoritos

307057

Se puede personalizar el menú de la pantalla de favoritos.

1. Toque ⌂ (INICIO).
2. → ⚙ (Settings (Configuración))
3. → “General”
4. → “Favourite Widgets (Widgets favoritos)”
5. Seleccione el icono de la posición de visualización.
6. Seleccione el elemento que se visualiza.

▽ Lista de cumpleaños

Cuando se acerque la fecha de un cumpleaños o aniversario, se mostrará un mensaje al poner el interruptor de encendido en la posición “ON”. Esta función se puede activar o desactivar mediante “Reminder Screen (Pantalla de recordatorio)”. Para más detalles, consulte “Ajustes generales” ☞P219.

1. Toque ⌂ (INICIO).
2. → ⚙ (Settings (Configuración))
3. → “General”
4. → “Birthday List (Lista de cumpleaños)”

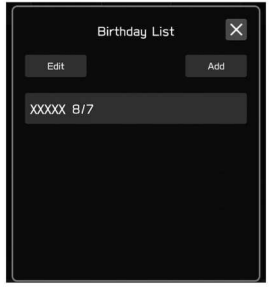

306137

5. → “Add (Añadir)”

306138

6. Introduzca el nombre.
7. → “Next (Sig.)”

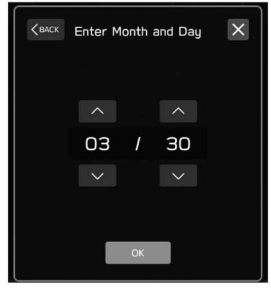

306139

8. Introduzca la fecha.
9. → “OK”

– CONTINÚA –

NOTA

Se puede almacenar un máximo de 5 cumpleaños.

▽ Lista de aniversarios

El procedimiento para configurar un aniversario es el mismo que en “Lista de cumpleaños” ☞P231, con la diferencia de que en el paso 4 se selecciona “Anniversary List (Lista de aniversarios)”.

▽ Sistema de control del conductor (de equiparse)

Se pueden cambiar los ajustes del sistema de control del conductor.

Para conocer el método de ajuste para el siguiente menú en el sistema de control del conductor, consulte “Ajuste ON/OFF” ☞P230.

- Driver Monitoring System (Sist. seguimiento conductor)
- User Recognition (Reconocimiento de usuario)
- Auto Retract Seat on Entry (Retractar el asiento auto. al entrar al vehículo)

Repetir la exploración facial:

1. Toque (INICIO).
2. → (Settings (Configuración))
3. → “Car (Vehículo)”
4. → “Driver Monitoring System (Sist. seguimiento conductor)”
5. → “Repeat Facial Scan (Repetir análisis facial)”

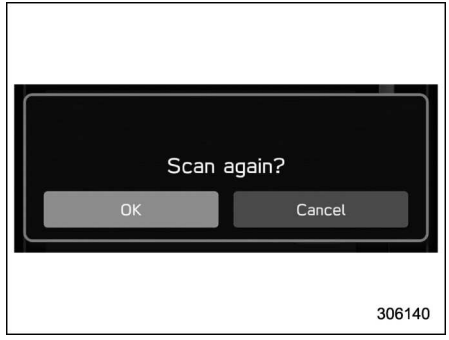

6. → “OK”
7. Siéntese en el asiento del conductor mirando hacia delante y espere unos instantes. Cuando termina la exploración aparece la pantalla de finalización en el cuadro de instrumentos (LCD en color).

Registrar usuario:

1. Ajuste la posición del asiento, el ángulo de los espejos retrovisores exteriores y el ángulo de inclinación hacia abajo de los espejos retrovisores exteriores para la marcha atrás, asegurándose de que la postura de conducción resultante sea óptima.

NOTA

Si el interruptor de encendido se gira a la posición “OFF” antes de que el registro de usuario se haya completado, la información de la posición del asiento ajustada, los ángulos de los espejos retrovisores exteriores y el ángulo de inclinación hacia abajo de los espejos retrovisores exteriores para la marcha atrás no se guardará.

2. Toque (INICIO).
3. → (Settings (Configuración))
4. → “Car (Vehículo)”
5. → “Driver Monitoring System (Sist. seguimiento conductor)”
6. → “Register User (Registrar usuario)”

306141

7. Seleccione el usuario que prefiera en la lista.

306142

8. → “Set (Config.)”
9. Siéntese en el asiento del conductor mirando hacia delante y espere unos instantes.

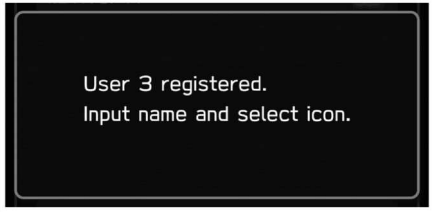

306143

Cuando la pantalla cambia, el registro de la exploración facial de registro ha finalizado.

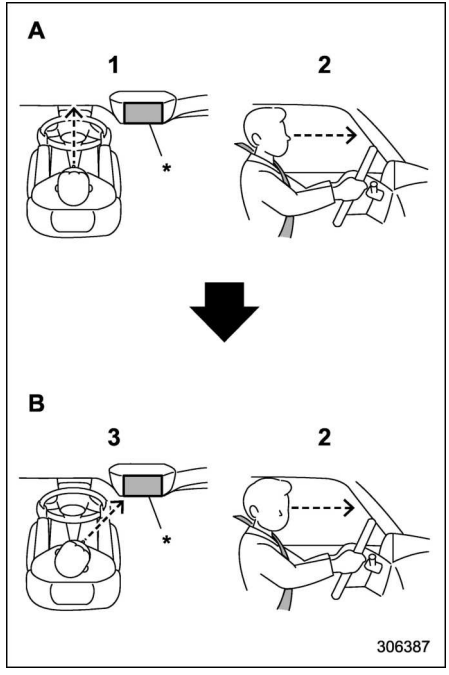

306387

A Dirección hacia delante
B Dirección hacia la pantalla
1 Cara hacia delante.
2 No baje la barbilla.
3 Cara hacia la pantalla.
*: Visualización

– CONTINÚA –

NOTA

- **Si el registro de usuario no puede llevarse a cabo, coloque la cara mirando hacia delante tal y como se muestra en la ilustración y, a continuación, gírela hacia la pantalla.**
- **En algunos casos, el registro del usuario no puede realizarse correctamente. En esos casos, consulte "Sistema de control del conductor" ☞P392.**
- **Si aparece "Unable to register. Try again. (No es posible efectuar el registro. Inténtelo de nuevo.)", repita el procedimiento a partir del paso 5.**

306138

10. Introduzca el nombre.
11. → "Next (Sig.)"

306144

12. Seleccione el icono que prefiera.
13. → "Set (Config.)"

NOTA

- **Se puede sobrescribir un usuario existente seleccionando su número de registro. Cuando se registra un nuevo usuario sobrescribiendo a otro, se borran los datos de ahorro de combustible de ese usuario.**
- **Cuando "User Recognition (Reconocimiento de usuario)" está ajustado a OFF no se puede seleccionar la función de registro de usuarios.**

Actualizar la posición del asiento y del retrovisor:

1. Toque (INICIO).
2. → (Settings (Configuración))
3. → "Car (Vehículo)"
4. → "Driver Monitoring System (Sist. seguimiento conductor)"
5. → "Update Seat and Mirror Position (Act. pos. asiento/retrovisores)"

306145

6. → "Set (Config.)"

NOTA

Si el interruptor de encendido se gira a la posición "OFF" antes de que el registro de usuario se haya completado, la información de la posición del asiento ajustada, los ángulos de los espejos retrovisores exteriores y el

ángulo de inclinación hacia abajo de los espejos retrovisores exteriores para la marcha atrás no se guardará.

Borrar la posición del conductor:

1. Toque (INICIO).
2. → (Settings (Configuración))
3. → “Car (Vehículo)”
4. → “Driver Monitoring System (Sist. seguimiento conductor)”
5. → “Delete Driver Position (Borrar pos. cond.)”

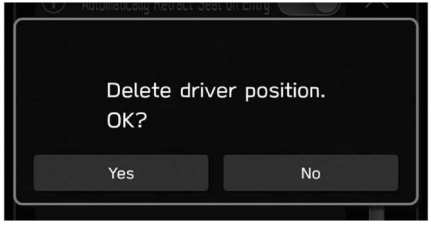

306146

6. → “Yes (Sí)”

Borrar un usuario:

1. Toque (INICIO).
2. → (Settings (Configuración))
3. → “Car (Vehículo)”
4. → “Driver Monitoring System (Sist. seguimiento conductor)”
5. → “Delete User (Borrar usuario)”

306147

6. Seleccione el usuario que prefiera en la lista.

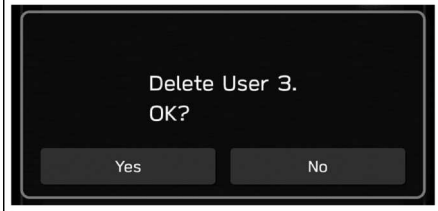

306148

7. → “Yes (Sí)”

– CONTINÚA –

Borrar todos los usuarios:

1. Toque (INICIO).
2. → (Settings (Configuración))
3. → “Car (Vehículo)”
4. → “Driver Monitoring System (Sist. seguimiento conductor)”
5. → “Delete All Users (Borrar todos los usuarios)”

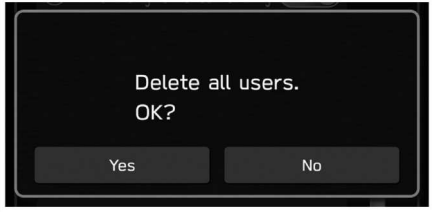

306149

6. → “Yes (Sí)”

▼ Pantalla de información del vehículo

1. Toque (INICIO) para mostrar el menú superior.

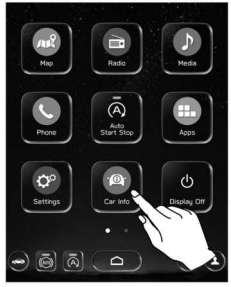

307830

2. → (Car Info (Info. vehículo))

▽ Pantalla de estadísticas de conducción

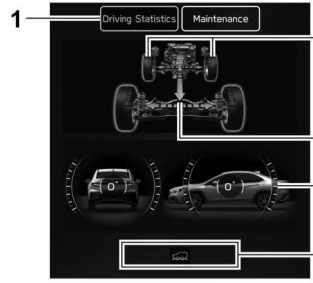

307874

1 Estadísticas de conducción
2 Ángulo de dirección
3 Estado de conducción
4 Postura del vehículo
5 Pantalla de testigos

Esta pantalla muestra el estado de conducción del vehículo y las funciones de estado de funcionamiento. El indicador se encenderá o parpadeará en las funciones que están activadas.

NOTA

- **La indicación de la postura del vehículo podría ser diferente de la postura real del vehículo.**
- **La postura del vehículo varía no solo debido al ángulo de la calzada, sino también debido a la inclinación del vehículo como consecuencia de los ocupantes, la carga y la aceleración o deceleración.**

▽ **Pantalla de mantenimiento**

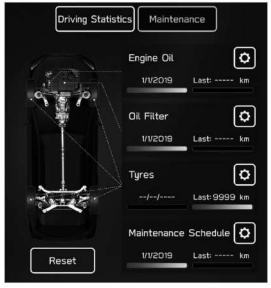

307053

Se pueden ajustar recordatorios de mantenimiento.

Recordatorio de cambio del aceite del motor:

1. Toque “Maintenance (Mantenimiento)” en el segundo menú de la pantalla de información del vehículo.
2. → ⚙ (Engine Oil (Aceite del motor))
3. Seleccione “Notification Date (Fecha de notificación)” o “Notification Distance (Distancia de notificación)” del recordatorio.
4. → “Set (Config.)”
5. → ☒

Recordatorio de cambio del filtro de aceite:

El procedimiento de ajuste es el mismo que para el recordatorio “Engine Oil (Aceite del motor)”, pero tocando el elemento “Oil Filter (Filtro de aceite)” en el paso 2.

Recordatorio de rotación de los neumáticos:

El procedimiento de ajuste es el mismo que para el recordatorio “Engine Oil (Aceite del motor)”, pero tocando el elemento “Tyres (Neumáticos)” en el paso 2.

Ajuste del programa de mantenimiento:

El procedimiento de ajuste es el mismo que para el recordatorio “Engine Oil (Aceite del motor)”, pero tocando el elemento “Maintenance Schedule (Programa de mantenimiento)” en el paso 2.

NOTA

- **Toque “Reset (Reiniciar)” para restablecer cada uno de los ajustes.**
- **Toque “Default (Predef.)” para volver al valor predeterminado.**

3-8. Reloj

En los modelos con sistema de navegación y/o audio original de SUBARU, el reloj se puede ajustar utilizando el modo automático o el modo manual.

■ Ajuste manual del reloj

1. Gira el interruptor de encendido a la posición “ON”.

2. Toque (INICIO).
3. → (Settings (Configuración))
4. → “General”
5. → “Clock (Reloj)”
6. → “Time Setting (Configuración de hora)”

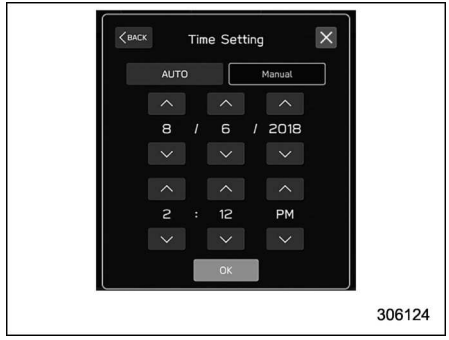

7. → “Manual”
8. → ∧ o ∨
9. → “OK”

NOTA

La pantalla de ajuste del reloj también se puede ver tocando el reloj de la barra de estado.

■ Ajuste automático del reloj

1. Gira el interruptor de encendido a la posición “ON”.

2. Toque (INICIO).
3. → (Settings (Configuración))
4. → “General”
5. → “Clock (Reloj)”
6. → “Time Setting (Configuración de hora)”
7. Modelos con sistema de navegación:
   → “Auto (Autom.)”
   Modelos sin sistema de navegación:
   → “Sync With Phone (Sinc. c/teléfono)”

▼ **Modelos con sistema de navegación**

El reloj se ajustará automáticamente cuando haya una señal de GPS disponible.

▼ **Modelos sin sistema de navegación**

El reloj se fijará y se ajustará automáticamente cuando se conecte un smartphone a través de Bluetooth® para transferir los datos de la guía telefónica.

1. Vincule el smartphone al sistema de audio. Para conocer más detalles, consulte “Bluetooth SETTINGS” en el Manual del propietario complementario del sistema de audio/navegación.
2. Transfiera los datos de la agenda del teléfono al sistema. Para conocer más detalles, consulte “Bluetooth SETTINGS” en el Manual del propietario complementario del sistema de audio/navegación. El reloj se ajustará automáticamente.

NOTA

Dependiendo del modelo de smartphone, es posible que sea necesario cambiar los ajustes del smartphone conectado. (p. ej.: En iOS o en otros modelos, puede ser necesario activar los ajustes de notificación). Para obtener más detalles, consulte las instrucciones sobre la conexión de smartphones.

■ Zona horaria (modelos con sistema de navegación)

Puede configurar el ajuste de “Time Zone (Huso horario)” en la pantalla de ajuste del reloj.

Si hay una señal de GPS disponible al seleccionar “AUTO (AUTOM.)”, “Time Zone (Huso horario)” se ajustará automáticamente. Para más información sobre este ajuste, consulte “Ajustes generales” ☞P219.

■ Horario de verano (modelos con sistema de navegación)

Puede configurar el ajuste de “Daylight Saving Time (Horario de verano)” en la pantalla de ajuste del reloj.

Si hay una señal de GPS disponible al seleccionar “AUTO (AUTOM.)”, “Daylight Saving Time (Horario de verano)” se ajustará automáticamente. Para más información sobre este ajuste, consulte “Ajustes generales” ☞P219.

NOTA

- **Cuando “Time Setting (Configuración de hora)” está ajustado en “AUTO (AUTOM.)”, puede cambiar los ajustes de “Daylight Saving Time (Horario de verano)” y “Time Zone (Huso horario)”.**
- **Cuando “Daylight Saving Time (Horario de verano)” está ajustado en “AUTO (AUTOM.)”, el ajuste de “Time Zone (Huso horario)” solo se puede configurar como “AUTO (AUTOM.)”.**

3-9. Bloqueo del código PIN

Cuando deje su vehículo en un servicio de aparcacoches, como en un hotel o un restaurante, puede activar el bloqueo del código PIN (modo seguridad) para deshabilitar las funciones de navegación, audio y ajustes del vehículo. La pantalla dejará de funcionar para evitar que se filtren datos personales. El bloqueo del código PIN se ha diseñado para ayudar a evitar la filtración de información personal.

■ Activación de Bloqueo del código PIN

307890

1. Toque “PIN Code Lock (Bloqueo de código PIN)”.

307145

2. Introduzca el código de acceso.
3. Toque “OK”.

■ Desactivación de Bloqueo del código PIN

307889

1. Toque “PIN Code Lock (Bloqueo de código PIN)” o seleccione OFF.
2. Introduzca el código de acceso.
3. Toque “OK”.

NOTA

Si introduce incorrectamente el código de acceso tres veces seguidas al establecer o cancelar Bloqueo del código PIN, aparecerá un mensaje para indicarle que contacte con un concesionario SUBARU, aunque seguirá siendo posible introducir el código de acceso incluso después de un cuarto intento.

Si ha olvidado el código de acceso, póngase en contacto con su concesionario SUBARU.

3-10. Interruptor de control de alumbrado

PRECAUCIÓN

- **El uso de cualquier tipo de luces durante un período de tiempo prolongado con el motor apagado puede ocasionar la descarga de la batería.**
- **Antes de abandonar el vehículo, asegúrese de que el interruptor de control de alumbrado está en la posición de desactivado. Si se deja el vehículo desatendido durante un periodo prolongado de tiempo con el interruptor de control de alumbrado en una posición diferente de la de apagado, aunque las luces se apaguen al cabo de 10 minutos, la batería podría descargarse.**

El interruptor de control de alumbrado se acciona cuando el pulsador de encendido está en la posición “ACC” u “ON”.

Independientemente de la posición del interruptor de control de alumbrado, las luces encendidas se apagan cuando se apaga el pulsador de encendido.

NOTA

El interruptor de control de alumbrado puede utilizarse (excepto en la posición AUTO) incluso si el pulsador de encendido está en la posición “OFF”.

Si la puerta del conductor se abre mientras los faros están encendidos en esas condiciones, un pitido informará al conductor de que las luces están encendidas.

■ Faros

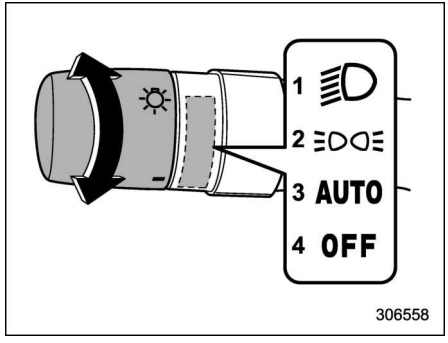

1 Segunda posición
2 Primera posición
3 Posición Auto
4 Posición de apagado

Para encender los faros, gire el botón situado en el extremo del mando de la señal de dirección.

Segunda posición:

Los faros, luces de posición delanteras, iluminación del tablero de instrumentos, luces traseras y las luces de la placa de matrícula se encienden.

Primera posición:

Las luces de posición delanteras, la iluminación del tablero de instrumentos, las luces traseras y las luces de la placa de matrícula se encienden.

Posición AUTO:

Cuando el interruptor de encendido está en la posición “ON”, los faros, las luces de posición delanteras, la iluminación del tablero de instrumentos, las luces de cola y las luces de la placa de matrícula se **encienden o apagan automáticamente** según el nivel de luz ambiental.

Posición de apagado:

Todos los faros están apagados.

NOTA

- **Si el interruptor de control de alumbrado está en la posición “AUTO” y los faros no se encienden cuando oscurece, sitúe el interruptor de alumbrado en la segunda posición. Cuando esto ocurra, le recomendamos que solicite la inspección del**

– CONTINÚA –

vehículo en su concesionario SUBARU tan pronto como sea posible.

- **La sensibilidad del encendido/apagado automático de los faros puede cambiarse en su concesionario SUBARU. Le recomendamos ponerse en contacto con un concesionario SUBARU para obtener información detallada.**

▼ Encendido/apagado automático de faros vinculado al limpiaparabrisas

Cuando el interruptor de control de alumbrado esté en la posición “AUTO”, los faros se encenderán automáticamente cuando los limpiaparabrisas funcionen varias veces. Los faros se apagarán automáticamente alrededor de 1 minuto después de detenerse el limpiaparabrisas.

El ajuste ON/OFF de esta función puede cambiarse en el concesionario SUBARU. Le recomendamos que consulte los detalles necesarios en su concesionario SUBARU.

NOTA

El encendido/apagado automático de faros vinculado al limpiaparabrisas podría no funcionar dependiendo del nivel de luz ambiente.

▼ Ajuste del retardo de desactivado de los faros

La función de retardo de desactivado de los faros enciende los faros y las luces de los espejos retrovisores exteriores (de equiparse), etc., para facilitar la salida del vehículo de noche o en lugares oscuros.

NOTA

- **El ajuste de fábrica (ajuste predeterminado) de la duración del funcionamiento de los faros y de las luces exteriores es de 30 segundos. Este ajuste puede cambiarse a OFF (inoperativo), 30 segundos, 60 segundos o 90 segundos en los concesionarios SUBARU. Para información más detallada, le recomendamos ponerse en contacto con un concesionario SUBARU.**
- **El ajuste de fábrica (ajuste predeterminado) de la duración del funcionamiento de las luces de los espejos retrovisores exteriores (de equiparse) es “operativo”. Este ajuste puede cambiarse a OFF (no operativo) en los concesionarios SUBARU. Para información más detallada, le recomendamos ponerse en contacto con un concesionario SUBARU.**

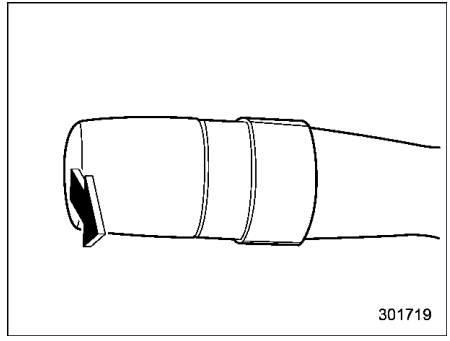

Al desactivar el interruptor de encendido y si el interruptor de control de alumbrado está en la posición “AUTO” u “OFF”, si tira de la palanca de la señal de dirección hacia usted, las luces de cruce y algunas luces exteriores se encenderán de la siguiente manera.

- Se enciende durante 30 segundos después de cerrar la puerta del conductor.
- Se enciende hasta que se pulse dos veces sucesivamente el botón de bloqueo del mando de la llave de acceso.
- Se enciende hasta que se toque dos veces consecutivas el sensor de bloqueo de puertas ubicado en la manija de la puerta.

NOTA

- **Mientras esté funcionando la función de retardo de desactivado de los faros, si lleva a cabo cualquiera de las siguientes operaciones, se apagarán los faros y las luces exteriores.**
  - **Gira el interruptor de encendido a la posición “ON”.**
  - **Tire de la palanca de la señal de dirección hacia usted.**
  - **Ajuste el interruptor de control de alumbrado a una posición diferente a la posición “AUTO” u “OFF”.**
- **Si la puerta del conductor no se abre o se cierra, estas luces se apagarán en 3 minutos.**

▼ Función de reducción de descarga de la batería

Cuando desactiva el pulsador de encendido mientras los faros están encendidos, la función de reducción de descarga de la batería se activa y lleva a cabo las siguientes operaciones para reducir el riesgo de descarga de la batería.

- Los faros se apagan automáticamente después de 10 minutos.
- Cuando abre o cierra la puerta o acciona el interruptor de control de los faros, los faros se apagarán automáticamente 10 minutos después.

NOTA

- **Cuando salga del vehículo, coloque el interruptor de control de alumbrado en la posición “OFF” para evitar la descarga de la batería.**
- **Cuando abre o cierra la puerta o acciona el interruptor de control de los faros después de que los faros se apaguen automáticamente, los faros se encenderán de nuevo.**

▼ Sensor de encendido/apagado automático de los faros (sensor de lluvia y luz)

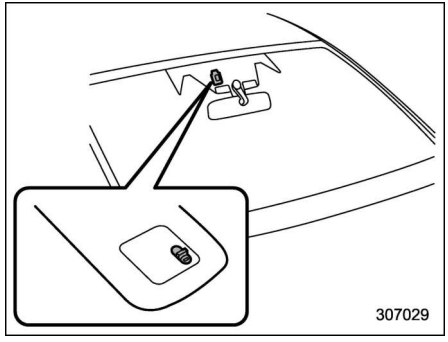

Este sensor se encuentra en el cristal del parabrisas en el punto que se muestra en la ilustración.

⚠ PRECAUCIÓN

Si se coloca cualquier objeto en o junto al sensor, éste podría no detectar el nivel de luz ambiental adecuadamente y el encendido/apagado automático de los faros podría no funcionar como debiera.

■ Cambio de la luz de carretera/cruce (atenuador)

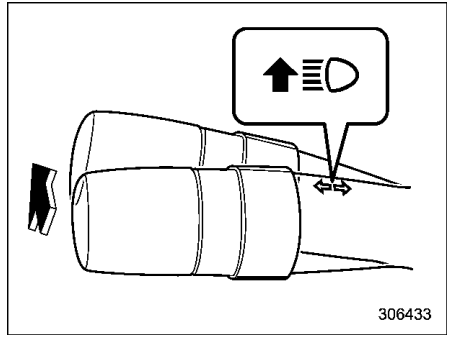

Si el interruptor de control de alumbrado está en la posición “≣D” o “AUTO” y el vehículo se encuentra en un lugar oscuro, los faros se encenderán.

– CONTINÚA –

Al empujar la palanca hacia delante y soltarla se activará la luz de carretera. Tirar de la palanca hacia atrás y luego soltarla cambia a la luz de cruce.

Cuando el interruptor de control de alumbrado se encuentra en la posición “AUTO”, al empujar la palanca hacia adelante se activa la asistencia de luz de carretera.

Consulte “Función de asistencia de luz de carretera” ☞P244.

Cuando los faros están en modo luz de carretera, también se enciende la luz indicadora de luz de carretera “” del cuadro de instrumentos.

■ Ráfagas de luz

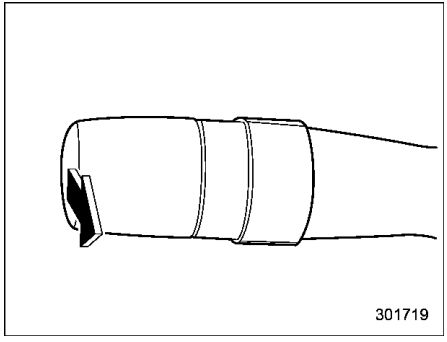

⚠ PRECAUCIÓN

No sostenga la palanca en la posición de ráfagas de luz durante más de algunos segundos.

Para activar las ráfagas de luz, tire de la palanca hacia usted y luego suéltela. La luz de carretera permanecerá encendida mientras se retenga la palanca. La señal de ráfagas de luz funciona aunque el interruptor de alumbrado esté en la posición de desactivado.

Cuando la luz de carretera está encendida, se enciende también la luz indicadora de luz de carretera “” en el cuadro de instrumentos.

■ Función de asistencia de luz de carretera

NOTA

- **La función de asistencia de luz de carretera utiliza la cámara estéreo que hay instalada en la parte superior del parabrisas.**
- **Para conocer más detalles sobre cómo utilizar la cámara estereoscópica, consulte el suplemento del Manual del propietario del sistema EyeSight.**

La función de asistencia de la luz de carretera cambia automáticamente de la luz de carretera a la luz de cruce (y viceversa).

Cuando se cumplan todas las siguientes condiciones, los faros cambiarán a luz de carretera.

- Cuando la velocidad del vehículo aumenta hasta el nivel preajustado o más.
- Si no hay ningún vehículo delante o aproximándose en dirección contraria.
- Cuando la zona delante del vehículo sea oscura.
- La carretera no tiene curvas cerradas.

Si se cumple alguna de las condiciones siguientes, los faros cambiarán a luz de cruce.

- Cuando la velocidad del vehículo disminuye hasta el nivel preajustado o menos.
- Cuando la zona delante del vehículo sea brillante.
- Si hay un vehículo delante o aproximándose en dirección contraria.
- Si hay un fallo de funcionamiento en el sistema EyeSight o este se ha detenido temporalmente.

NOTA

- **No sobreestime la capacidad de la función de asistencia de luz de carretera. El conductor es siempre responsable de comprender el entorno, conducir con seguridad y cambiar la modalidad de los faros manualmente si fuese necesario.**
- **El ajuste de fábrica (predeterminado) para esta función es "operativo". El ajuste puede cambiarse a OFF (no operativo) en los concesionarios SUBARU. Para información más detallada, le recomendamos ponerse en contacto con un concesionario SUBARU.**
- **La velocidad preajustada del vehículo varía en función del modelo.**

▼ Cómo utilizar la función de asistencia de luz de carretera

La función de asistencia de luz de carretera se activará cuando se cumplan todas las siguientes condiciones.

- El interruptor de control de alumbrado se encuentra en la posición "AUTO" y los faros de la luz de cruce se encienden automáticamente.
- La palanca de la señal de dirección está presionada hacia adelante.

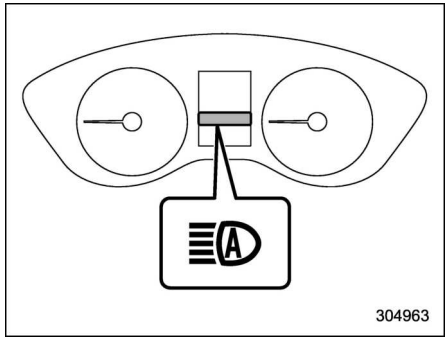

Indicador de asistencia de luz de carretera

Cuando se activa la función de asistencia de luz de carretera, se enciende el indicador de asistencia de luz de carretera del cuadro de instrumentos.

NOTA

Si existe un mal funcionamiento de la función de asistencia de luz de carretera o se ha parado temporalmente, los faros se pondrán en luz de cruce.

▼ Cómo cambiar manualmente la modalidad de los faros

Cambiar a luz de cruce:

- Ajuste el interruptor de control de alumbrado en "≡D".
- Tire de la palanca mientras la luz de carretera está encendida y suéltela.

Cambiar a luz de carretera:

Empuje la palanca hacia delante y suéltela.

En este momento, la función de asistencia de luz de carretera se apagará, el indicador de asistencia de luz de carretera se apagará y la luz indicadora de luz de carretera se encenderá.

NOTA

- **Después de cambiar manualmente la modalidad de los faros a la luz de carretera, si enciende la función de asistencia de luz de carretera, empuje la palanca hacia delante y suéltela.**
- **Al cambiar manualmente la modalidad de los faros a la luz de carretera, si gira el interruptor de control de alumbrado a la posición "≡DOE", las luces de estacionamiento, las luces marcadoras laterales delanteras, las luces marcadoras laterales traseras, las luces traseras y las luces de la placa de matrícula se encenderán.**

▼ Consejos para el sistema de asistencia de luz de carretera

- La función de asistencia de luz de carretera reconoce el estado de los alrededores del vehículo en función del brillo de la iluminación delante de su

– CONTINÚA –

vehículo, etc. Por lo tanto, la modalidad de los faros podría cambiar en ciertas situaciones que no coinciden con el sentido del conductor.

- Es posible que no se detecte una bicicleta normal o una bicicleta de carga.
- En las siguientes situaciones, el brillo de la iluminación ambiente podría no detectarse correctamente y la función de asistencia de luz de carretera podría no funcionar correctamente. Como resultado, el resplandor de la luz de carretera podría interferir negativamente con un vehículo precedente o que circula en dirección contraria. Además, el modo de luz de cruce podría continuar incluso aunque no haya vehículos delante o circulando en dirección contraria. En dichos casos, cambie manualmente la modalidad de los faros.
  - Con mal tiempo (niebla, nieve, tormentas de arena, lluvia intensa, etc.).
  - Si el cristal del parabrisas está sucio o empañado.
  - Si el parabrisas está agrietado o dañado.
  - Si hay luces similares a las emitidas por las luces delanteras o traseras en los alrededores.
  - Si un vehículo que se aproxima en sentido contrario o un vehículo situado delante conduce sin las luces delanteras o traseras encendidas.
  - Si las luces delanteras de un vehículo que se aproxima en sentido contrario o las luces traseras de un vehículo situado delante están sucias o descoloridas o si los faros no están bien alineados.
  - Cuando hay un cambio rápido de luminosidad durante la conducción.
  - Cuando se conduce en una carretera con muchos ascensos o descensos o superficies irregulares.
  - Al conducir en una carretera con muchas curvas.
  - Cuando existan objetos que reflejen fuertemente la luz, tal como una señal de carretera o un espejo en el vehículo ubicado delante.
  - Cuando la parte trasera del vehículo situado delante, como un contenedor, refleja la luz intensamente.
  - Cuando las luces delanteras de su vehículo están dañadas o sucias.
  - Cuando su vehículo esté inclinado, por ejemplo si circula con un neumático pinchado o está siendo remolcado.
  - Si la cámara estereoscópica está deformada o las lentes de la cámara estereoscópica están sucias.
  - Inmediatamente después de que el motor arranque.
- En las siguientes condiciones, la modalidad de los faros no cambiará automáticamente de luz de carretera a luz de cruce.
  - Cuando su vehículo pase junto a un vehículo que se aproxima en sentido contrario repentinamente en una curva de baja visibilidad.
  - Cuando otro vehículo pase por delante de su vehículo.
  - Cuando un vehículo que se aproxima en sentido contrario o un vehículo situado delante entre y salga de su campo de visión debido a las continuas curvas, medianas, árboles al lado de la carretera, etc.
- Si la cámara estéreo detecta las luces antiniebla delanteras de un vehículo que circula en sentido contrario, los faros podrían cambiar automáticamente del modo de luz de carretera al de luz de cruce.
- La modalidad de los faros podría cambiar de luz de carretera a luz de cruce, o el modo de luz de cruce podría continuar al verse afectado por una farola, señal de tráfico, iluminación de

un tablón de publicidad o un objeto reflectante, como por ejemplo una señal de carretera o un letrero.

- El momento del cambio de la modalidad de los faros podría variar según los siguientes factores.
  - Color o brillo de los faros de un vehículo que se aproxima o las luces traseras de un vehículo que se encuentra delante.
  - Las luces delanteras del vehículo que se aproxima en sentido contrario o las luces traseras del vehículo situado delante están cubiertas con barro, nieve, etc.
  - Movimiento y dirección de un vehículo que se aproxima o que se encuentra delante.
  - Cuando las luces delanteras de un vehículo que se aproxima en sentido contrario o las luces traseras de un vehículo situado delante solo iluminan un lado.
  - Cuando el vehículo que se aproxima en sentido contrario o el vehículo situado delante es una motocicleta.
  - Condiciones de una carretera (pendientes, curvas, superficie de la carretera, etc.).
  - Número de pasajeros y peso de la carga del vehículo.
  - Limitación de la capacidad de detección de la cámara estereoscópica.

Sistema de iluminación para conducción diurna

ADVERTENCIA

Cuando la iluminación para conducción diurna está encendida, las luces traseras no se encienden. Cuando oscurezca en el exterior, coloque el interruptor del alumbrado en la posición “” para encender los faros y las luces traseras. Así mejorará la visibilidad y permitirá que otros conductores vean su vehículo más fácilmente.

La iluminación para conducción diurna se encenderá automáticamente cuando se den las siguientes condiciones.

- El motor está funcionando.
- El freno de estacionamiento está completamente liberado.
- El interruptor de control de alumbrado está en la posición “AUTO” o desactivado.

NOTA

- **Si cuando arranca el motor el freno de estacionamiento está aplicado, la iluminación para conducción diurna se encenderá cuando se libere el freno de estacionamiento.**
- **Cuando el interruptor de faros se encuentra en la posición “” o “”, el sistema de iluminación para conducción diurna se desactiva.**
- **Cuando el interruptor de faros está en la posición “AUTO” y los faros se encienden automáticamente, la iluminación para conducción diurna se desactiva.**

3-11. Faros con respuesta al volante (SRH)

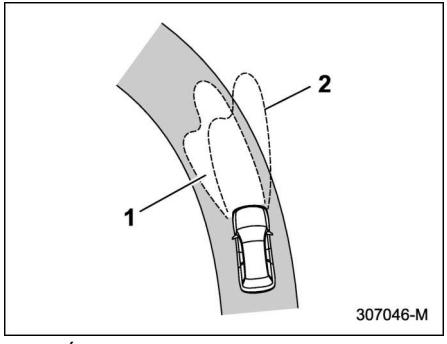

1 Área de iluminación objetivo cuando la función SRH está activada
2 Área de iluminación objetivo cuando la función SRH no está activada

La función SRH mueve automáticamente el haz de los faros a la izquierda o la derecha según el ángulo de la dirección y la velocidad del vehículo. Esta función ayuda a mejorar la visibilidad por la noche iluminando la carretera en las curvas y las intersecciones.

La función SRH se puede activar o desactivar. Los ajustes pueden modificarse utilizando la pantalla de información central. Para más detalles, consulte “Ajustes del vehículo” ☞P224.

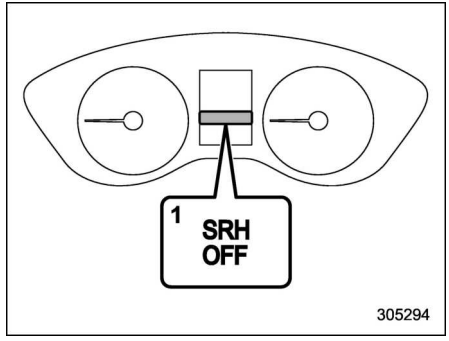

1 Luz indicadora OFF de faros con respuesta al volante

La luz indicadora OFF de los faros delanteros adaptativos (SRH) de la pantalla del cuadro de instrumentos (LCD en color) se apaga al activar el SRH.

La luz indicadora OFF de los faros delanteros adaptativos (SRH) de la pantalla del cuadro de instrumentos (LCD en color) se enciende al desactivar el SRH.

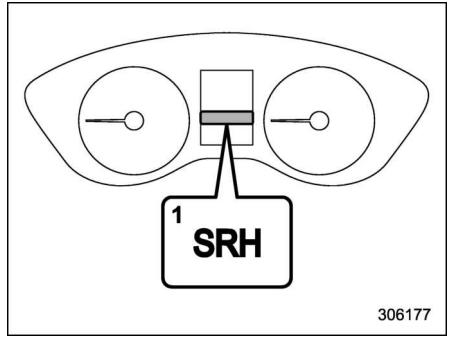

1 Testigo de aviso de faros con respuesta al volante

Si el sistema SRH presenta alguna anomalía de funcionamiento, el testigo de aviso de los faros delanteros adaptativos de la pantalla del cuadro de instrumentos (LCD en color) se enciende y aparece un mensaje en la pantalla de advertencia cuando el interruptor de encendido está en la posición “ON”. Indica que el sistema SRH se ha desactivado. Le recomendamos ponerse en contacto con un concesionario SUBARU para solicitar una inspección.

NOTA

- **El estado operativo/no operativo de la función SRH se mantiene al apagar el motor, incluso cuando se vuelve a poner en marcha.**
- **Al girar el interruptor de encendido a la posición "ON", la luz indicadora OFF de faros con respuesta al volante se encenderá y se apagará después de varios segundos.**
- **La función SRH se activa únicamente cuando el vehículo avanza a una velocidad de aproximadamente 8 km/h (5 mph) o más.**

3-12. Nivelador del haz de los faros

Las luces LED proporcionan más luz que los faros halógenos convencionales.

Cuando el vehículo lleva una carga pesada y los haces de luz tienen un ángulo ascendente, el conductor de un vehículo que se aproxime en sentido contrario puede quedar deslumbrado.

Para evitarlo, el nivelador del haz de los faros automático ajusta las luces a la altura óptima automáticamente dependiendo de la carga que lleve el vehículo.

PRECAUCIÓN

En determinadas circunstancias, los faros pueden quedar desalineados sin que el nivelador del haz de los faros los vuelva a colocar en el ángulo correcto. Esto puede suceder después de transportar el vehículo en un camión plataforma, o si el vehículo se estaciona y luego se vuelve a arrancar en ángulos diferentes. En tales casos, le recomendamos que solicite la inspección del alineamiento de los faros en un concesionario SUBARU.

3-13. Interruptor de luz antiniebla

■ Interruptor de luz antiniebla delantera

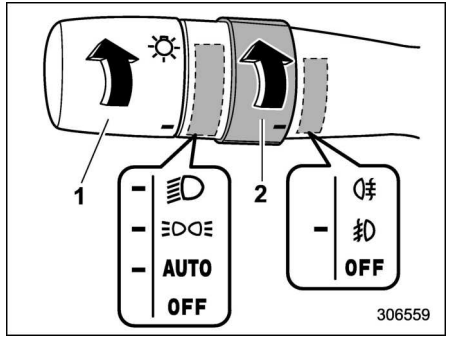

Condición de funcionamiento de la luz antiniebla delantera

1 Interruptor de faros
2 Interruptor de luz antiniebla

Las luces antiniebla delanteras se encenderán cuando se coloque el interruptor de luz antiniebla en la posición "⇶" mientras los faros estén en cualquiera de las siguientes condiciones.

- El interruptor de faros está en la posición "≡DC≡" o "≡D".
- El interruptor de faros se encuentra en la posición "AUTO" y los faros se

– CONTINÚA –

encienden automáticamente.

Para apagar las luces antiniebla delanteras, vuelva a colocar el interruptor en la posición “OFF”.

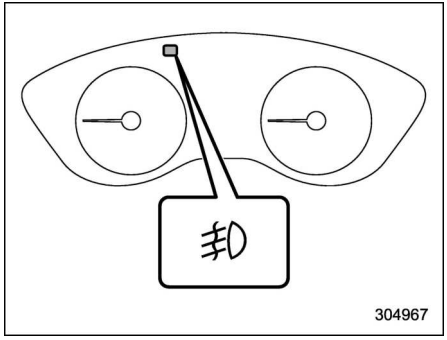

Luz indicadora

La luz indicadora provista en el cuadro de instrumentos se encenderá al activarse las luces antiniebla delanteras.

Interruptor de luz antiniebla trasera (de equiparse)

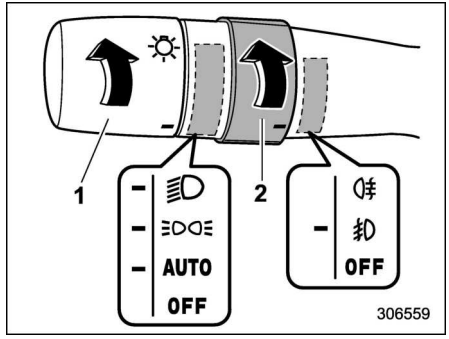

Condición de funcionamiento de la luz antiniebla trasera

1 Interruptor de faros
2 Interruptor de luz antiniebla

La luz antiniebla trasera se encenderá cuando se coloque el interruptor de luz antiniebla en la posición “” mientras los faros estén en cualquiera de las siguientes condiciones.

- El interruptor de faros está en la posición “” o “”.
- El interruptor de faros se encuentra en la posición “AUTO” y los faros se encienden automáticamente.

Al soltarlo, el interruptor volverá a la posición “”.

Para desactivar la luz antiniebla trasera, lleve a cabo alguno de los siguientes procedimientos.

- Gire el interruptor de luz antiniebla hacia arriba, de nuevo a la posición “”.
- Gire el interruptor de luz antiniebla hacia abajo a la posición “OFF”.

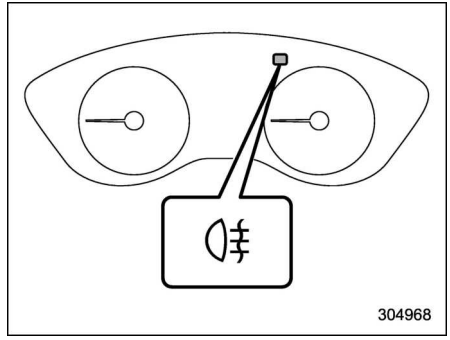

Luz indicadora

La luz indicadora provista en el cuadro de instrumentos se encenderá al encenderse la luz antiniebla trasera.

NOTA

Para evitar que se olvide de apagar la luz antiniebla trasera, su circuito se encuentra diseñado de manera que se apaga al efectuar alguna de las siguien-

tes operaciones.

- **El interruptor de faros se ajusta a la posición “OFF”.**
- **El interruptor de faros está en la posición “AUTO” y los faros se apagan.**
- **Se desactiva el pulsador de encendido.**

No obstante, esto no quiere decir que se encienda la luz antiniebla trasera al poner el interruptor de faros en la posición “” o al colocar de nuevo el interruptor de encendido en la posición “ON”. Por lo tanto, si desea volver a encender la luz antiniebla trasera, gire el interruptor de luz antiniebla a la posición “”.

3-14. Palanca de señal de dirección

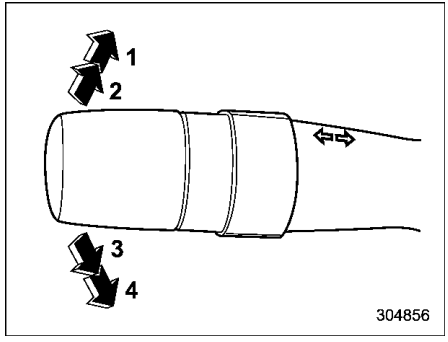

1 Giro hacia la derecha
2 Señal derecha de cambio de carril
3 Señal izquierda de cambio de carril
4 Giro hacia la izquierda

Para activar la señal de dirección a la derecha, empuje el mando de la señal de dirección hacia arriba. Para activar la señal de dirección a la izquierda, empuje el mando de la señal de dirección hacia abajo. Una vez completado el giro, el mando regresa a su posición automáticamente. Si el mando no regresa a la posición de punto muerto después de finalizar el giro, hágalo manualmente.

Para indicar la intención de cambiar de vía, empuje levemente el mando de la señal de dirección hacia arriba o abajo y manténgalo así durante el cambio de vía. Las luces indicadoras de señal de dirección parpadearán en la dirección de giro o de cambio de vía.

NOTA

En el caso de los modelos con el mando de señal de dirección ubicado en el lado derecho del volante de dirección, el sentido de empuje del mando de señal de dirección será opuesto al descrito aquí.

■ Cambio de carril con un solo toque

Para hacer parpadear 3 veces la señal de dirección y la luz indicadora de señal de dirección, empuje lentamente hacia arriba o hacia abajo la palanca de señal de dirección y libérela inmediatamente.

NOTA

El ajuste operativo/inoperativo del cambio de carril con un sólo toque puede cambiarse en el concesionario SUBARU. Le recomendamos ponerse en contacto con el concesionario SUBARU más cercano para obtener información detallada. El ajuste tam-

– CONTINÚA –

bién se puede cambiar utilizando la pantalla de información central. Para más detalles, consulte “Ajustes del vehículo” ☞P224.

3-15. Limpiaparabrisas y lavaparabrisas

ADVERTENCIA

En épocas frías, no debe utilizarse el lavaparabrisas sin calentar el parabrisas con el desempañador del parabrisas.

De lo contrario, el líquido lavaparabrisas puede congelarse sobre la superficie del parabrisas, obstruyendo la visión del conductor.

PRECAUCIÓN

- No opere continuamente el lavaparabrisas durante más de 10 segundos, o cuando el depósito del líquido lavaparabrisas se encuentre vacío. Si no se observan estas precauciones, el motor del lavaparabrisas puede sobrecalentarse. Verifique frecuentemente el nivel de líquido lavaparabrisas en el depósito, por ejemplo, cada vez que abastezca combustible.
- No ponga a funcionar el limpiaparabrisas con el parabrisas seco. El cristal podría sufrir arañazos, las gomas de las escobillas podrían estropearse y podrían producirse fallos en el motor del limpiaparabrisas. Cuando el parabrisas esté seco, utilice siempre el lavaparabrisas antes de accionar el limpiaparabrisas.
- Antes de accionar el limpiaparabrisas en tiempo frío, asegúrese de que la goma de las escobillas no esté congelada y adherida al parabrisas. Si intenta accionar el limpiaparabrisas con las escobillas congeladas en el cristal del parabrisas, no solo se podrían dañar las gomas de las escobillas, sino que podrían producirse fallos en el motor del limpiaparabrisas. Si las gomas de las escobillas están congeladas en el cristal del parabrisas, asegúrese de accionar el desempañador del parabrisas, el desescarchador del limpiaparabrisas (de equiparse) o el desempañador de la luneta antes de accionar el limpiaparabrisas.
- Si se detiene el limpiaparabrisas durante su funcionamiento debido a la formación de hielo o cualquier otra obstrucción en el

cristal, esto podría originar fallos en el motor del limpiaparabrisas aunque esté desactivado el interruptor del limpiaparabrisas. Si esto sucede, estacione rápidamente el vehículo en un lugar seguro, gire el interruptor de encendido a la posición "OFF" y limpie el cristal para permitir que el limpiaparabrisas funcione correctamente.

- Utilice agua limpia si no dispone de líquido lavaparabrisas. En lugares donde la severidad del invierno provoca el congelamiento de agua, utilice líquido lavaparabrisas SUBARU u otro equivalente. Consulte "Líquido lavaparabrisas" ☞P495.

  De igual manera, cuando conduzca el vehículo en temperaturas muy bajas, utilice escobillas de limpiaparabrisas anticongelantes.
- No limpie las escobillas del limpiaparabrisas con combustible o con disolvente, como diluyentes de pintura o bencina. Esto hará que se deterioren las escobillas.
- Cuando el interruptor del limpiaparabrisas está en la posición "AUTO", no toque el parabrisas en la zona cercana al sensor de lluvia y luz ni coloque paños húmedos en el parabrisas cerca del sensor de lluvia y luz. Podría provocar un funcionamiento inesperado del limpiaparabrisas que podría causar lesiones.
- Cuando lave el vehículo, asegúrese de que el limpiaparabrisas está apagado. De lo contrario, los limpiaparabrisas podrían accionarse de forma inesperada provocando lesiones.
- Cuando lave su vehículo en un lavacoches automático, asegúrese de que el limpiaparabrisas está apagado. De lo contrario, los limpiaparabrisas podrían dañarse debido a un accionamiento imprevisto y los cepillos de lavado podrían enredarse a su alrededor.

NOTA

- El motor del limpiaparabrisas se encuentra protegido contra las sobrecargas mediante un disyuntor. Cuando el motor opere continuamente bajo una carga excesivamente pesada, el disyuntor podría activarse para detener el motor temporalmente. Si esto sucede, estacione el vehículo en un lugar seguro, desactive el interruptor del limpiaparabrisas y espere aproximadamente 10 minutos. El disyuntor se reposicionará automáticamente, y los limpiaparabrisas volverán a funcionar de la manera normal.
- Para evitar arañazos, limpie periódicamente las gomas de las escobillas y el cristal con líquido de lavado, y elimine las sales y otras impurezas acumuladas. Accione el lavaparabrisas durante al menos 1 segundo para pulverizar el líquido de lavado sobre todo el cristal del parabrisas.
- La grasa, la cera, los insectos u otros materiales acumulados sobre el parabrisas o las escobillas del limpiaparabrisas ocasionarán un barrido irregular y rayas molestas sobre el cristal. Si el limpiaparabrisas funciona de forma irregular o si no consigue eliminar estas rayas después de accionar el lavaparabrisas, limpie la superficie exterior del parabrisas con una esponja o un paño suave humedecido con detergente neutro o un limpiador suave. Sin embargo, no utilice detergente para limpiar las gomas de las escobillas. Para limpiar las gomas de las

– CONTINÚA –

escobillas, utilice únicamente una esponja o un paño suave (sin detergente neutro ni limpiador suave). Si limpia las gomas de las escobillas con fuerza, se despegará el componente de revestimiento negro, lo que puede producir sacudidas. Asimismo, después de limpiar las gomas, compruebe que no se hayan soltado. Después de limpiar el cristal y la goma de las escobillas, enjuáguelos con agua limpia. Enjuague el cristal hasta que dejen de formarse gotas de agua. Esto indica que el cristal está limpio.

- Si no consigue eliminar las rayas mediante este procedimiento, sustituya las escobillas (o las gomas de las escobillas) por otras nuevas. Para ver las instrucciones de sustitución, consulte "Cambio de las escobillas del limpiaparabrisas" ☞P496.
- Cuando el interruptor del limpiaparabrisas se coloca en la posición "AUTO" mientras el interruptor de encendido está en la posición "ON", los limpiaparabrisas se accionan una vez. Esto indica que el interruptor del limpiaparabrisas está en la posición "AUTO".
- Cuando el interruptor del limpiaparabrisas está en posición "AUTO", pueden producirse las siguientes situaciones.
  - Los limpiaparabrisas pueden accionarse si el sensor de luz/lluvia o el parabrisas vibran o si están cubiertos por elementos como insectos, suciedad, barro, etc. Desactive el limpiaparabrisas si no está lloviendo o nevando.
  - Los limpiaparabrisas no se accionan si el sensor de lluvia/luz no detecta lluvia o nieve. En caso necesario, empuje la palanca de control del limpiaparabrisas hacia abajo hasta la posición de velocidad baja o la posición de velocidad alta.
  - Los limpiaparabrisas podrían no funcionar correctamente si el sensor de lluvia/luz no detecta la cantidad de gotas de lluvia si hay un revestimiento repelente de agua, suciedad o hielo en la mitad superior del parabrisas.
  - El sensor de lluvia/luz puede no estar funcionando correctamente si el funcionamiento de intermitencia del limpiaparabrisas no varía en función de la cantidad de lluvia. Si es necesario, coloque el interruptor del limpiaparabrisas en cualquier posición excepto la posición "AUTO". Le recomendamos que se ponga en contacto con su concesionario SUBARU y que solicite la inspección del vehículo tan pronto como sea posible.
  - El limpiaparabrisas deja de funcionar si la temperatura ambiente desciende a −15°C (5°F) o menos. El limpiaparabrisas vuelve a funcionar cuando la temperatura ambiente sube como mínimo a −10°C (14°F). Si necesita accionar los limpiaparabrisas por debajo de −15°C (5°F), empuje la palanca de control del limpiaparabrisas hacia abajo hasta la posición de velocidad baja o la posición de velocidad alta.
  - El limpiaparabrisas puede no funcionar si la temperatura alrededor del sensor de lluvia/luz es de más de 80°C (176°F) debido a que el sistema no detecta las gotas de lluvias con esas temperaturas.
- Este sistema también está equipado con la función de limpiaparabrisas con funcionamiento intermitente con interbloqueo de la velocidad del vehículo. Cuando el vehículo se para, el intervalo de funcionamiento

del limpiaparabrisas se prolonga en comparación con su funcionamiento durante la conducción.

- **Este sistema puede no funcionar correctamente en zonas con ondas de radio o ruidos fuertes.**
- **Si el interruptor del limpiaparabrisas está en la posición "AUTO" y los limpiaparabrisas no se accionan cuando llueve, o bien si el interruptor del limpiaparabrisas está en la posición "Baja velocidad" y los limpiaparabrisas no se accionan, ponga el interruptor del limpiaparabrisas en la posición "Alta velocidad". En este caso, le recomendamos ponerse en contacto con su concesionario SUBARU.**
- **No siga usando el limpiaparabrisas con el motor parado. La batería podría descargarse, por lo que si no necesita usar el limpiaparabrisas debe situar la palanca en la posición OFF.**

■ Interruptores del limpiaparabrisas y del lavaparabrisas

El limpiaparabrisas funciona solamente con el interruptor de encendido en la posición "ON".

▼ Limpiaparabrisas

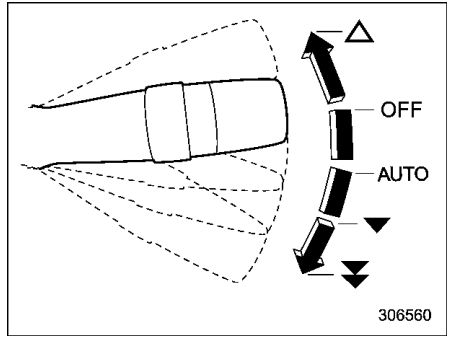

Tipo A

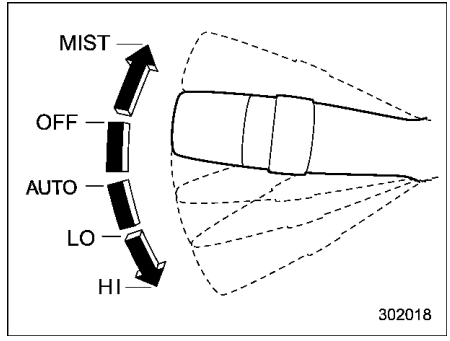

Tipo B

△ / MIST: Rociado (para una sola barrida del parabrisas)
OFF: Desactivado
AUTO: Funcionamiento automático
▼ / LO: Baja velocidad
▼▼ / HI: Alta velocidad

Para activar el limpiaparabrisas, empuje el mando de control hacia abajo. Con el interruptor del limpiaparabrisas en la posición "AUTO", el limpiaparabrisas se acciona automáticamente cuando el sensor de lluvia y luz detecta que está lloviendo. El tiempo de funcionamiento del limpiaparabrisas se ajusta automáticamente en función de la cantidad de lluvia.

Para desactivar el limpiaparabrisas, coloque nuevamente la palanca en la posición

– CONTINÚA –

"OFF".

Para limpiar el parabrisas con un único barrido, empuje el mando hacia arriba. Los limpiaparabrisas funcionarán hasta que se suelte el mando.

NOTA

- **El modo de ajuste automático del tiempo de funcionamiento del limpiaparabrisas puede cambiarse desde el modo de sensor de lluvia al modo de interbloqueo de velocidad del vehículo. El ajuste lo puede cambiar un concesionario SUBARU. Para información más detallada, le recomendamos ponerse en contacto con un concesionario SUBARU.**
- **Mientras el funcionamiento intermitente del limpiaparabrisas esté activado, si pone en marcha el vehículo, el limpiaparabrisas se accionará una vez. El ajuste operativo/inoperativo de esta función puede cambiarse en su concesionario SUBARU. Para información más detallada, le recomendamos ponerse en contacto con su concesionario SUBARU.**

▽ Sensor de lluvia y luz

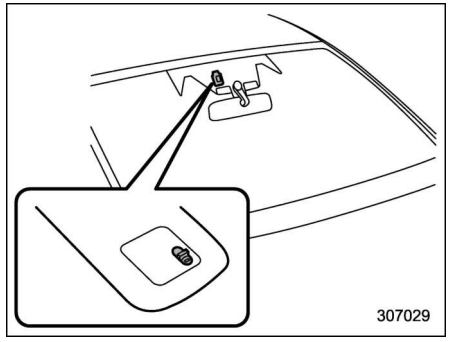

El sensor de lluvia y luz están en el cristal del parabrisas.

▽ Control de sensibilidad del sensor

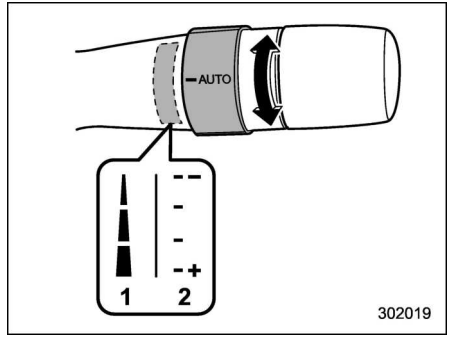

1 Tipo A
2 Tipo B

Gire el dial para ajustar la sensibilidad del sensor de lluvia y luz que controla el limpiaparabrisas. Gire el dial hacia abajo para aumentar la sensibilidad. Gire el dial hacia arriba para disminuir la sensibilidad.

NOTA

Cuando la palanca de control del limpiaparabrisas está en la posición "AUTO", si gira el dial hacia abajo los limpiaparabrisas funcionarán una vez para informarle de que ha aumentado la sensibilidad del sensor.

▼ **Lavaparabrisas**

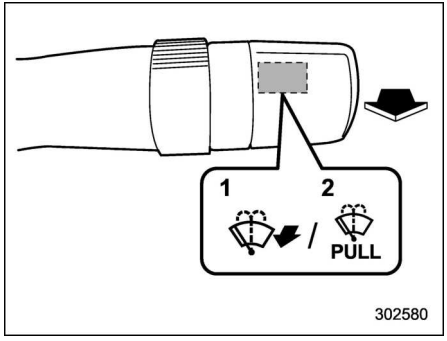

1 Tipo A
2 Tipo B

Para lavar el parabrisas, tire de la palanca de control del limpiaparabrisas hacia usted. Mientras no suelte la palanca, se seguirá aplicando líquido lavaparabrisas. Los limpiaparabrisas funcionarán mientras tire de la palanca.

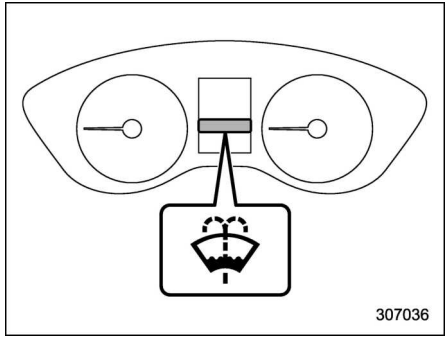

Testigo de aviso del líquido lavaparabrisas

NOTA

El testigo de aviso del líquido lavaparabrisas aparece cuando el nivel de líquido en el depósito desciende hasta el límite inferior. Si aparece el testigo de aviso, rellene el depósito con líquido. Para el método de rellenado del depósito, consulte "Líquido lavaparabrisas" ☞P495.

3-16. Lavafaros

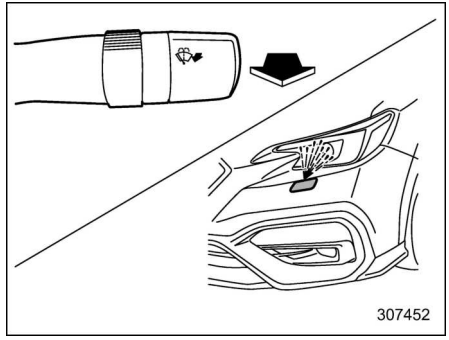

Si tira de la palanca de control del limpiaparabrisas hacia usted y mantiene esa posición durante más de 1 segundo con el interruptor de encendido en posición "ON", el lavafaros funciona a la vez que el lavaparabrisas en las siguientes condiciones.

- El interruptor de alumbrado se encuentra en la posición "≣D".
- El interruptor de alumbrado está en la posición "AUTO" y los faros se encienden automáticamente.

El lavaparabrisas dejará de rociar líquido de lavado en cuanto suelte la palanca de control del limpiaparabrisas. El lavafaros rocía líquido de lavado durante aproxima-

– CONTINÚA –

damente 1 segundo y luego se detiene automáticamente.

PRECAUCIÓN

Nunca debe hacerse funcionar el lavaparabrisas cuando el depósito de líquido lavaparabrisas está vacío. Si no se observan estas precauciones, el motor del lavaparabrisas puede sobrecalentarse. Verifique frecuentemente el nivel de líquido de lavado en el depósito, por ejemplo, cada vez que abastezca combustible.

NOTA

Cuando la zona que rodea la cubierta de la tobera del lavafaros esté congelada, retire el hielo antes de usarla.

3-17. Desempañador y desescarchador

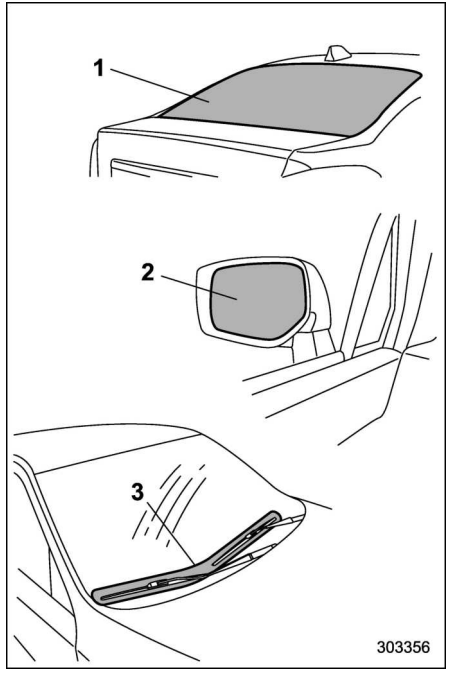

1 Desempañador de la luneta
2 Desempañador de los espejos retrovisores exteriores
3 Desescarchador del limpiaparabrisas (de equiparse)

El sistema del desempañador y desescarchador se activa solamente cuando el interruptor de encendido está en la posición “ON”.

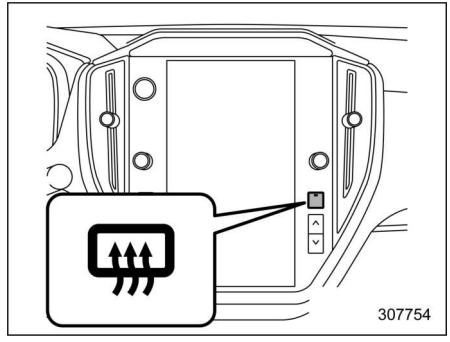

Botón del desempañador

Para activar el sistema del desempañador y desescarchador, pulse el botón de desempañador de la luneta y de los espejos retrovisores exteriores. El desempañador de la luneta, desempañador de los espejos retrovisores exteriores y el descongelador del limpiaparabrisas se activan simultáneamente. La luz indicadora del botón del desempañador se enciende mientras el sistema del desempañador y desescarchador está activado.

Para apagarlos, pulse nuevamente el botón del desempañador. También se desactivan al poner el interruptor de encendido en la posición “ACC” u “OFF”.

El sistema del desempañador y desescarchador se desactivará automáticamente después de aproximadamente 15 minutos. Si la luneta y los espejos retrovisores exteriores se han despejado y las gomas de las escobillas del limpiaparabrisas se han descongelado antes de transcurrir este lapso de tiempo, pulse el botón del desempañador para apagarlos. Si el descongelado, desempañado o deshielo no ha terminado, será necesario pulsar el botón del desempañador para activarlos de nuevo.

Es posible ajustar el sistema del desempañador y desescarchador en el modo de funcionamiento continuo utilizando la pantalla de información central. Para más detalles, consulte “Ajustes del vehículo” ☞P224.

⚠ PRECAUCIÓN

- **Para evitar que se descargue la batería, no accione innecesariamente el sistema del desempañador y desescarchador de manera continua.**
- **No utilice instrumentos puntiagudos ni limpiador de ventanillas que contengan abrasivos para limpiar la superficie interior de la luneta. Ya que esto podría dañar los conductores impresos en la ventanilla.**

NOTA

- **Active el sistema del desempañador y desescarchador si los limpiaparabrisas están congelados y adheridos al parabrisas.**
- **Si el parabrisas está cubierto con nieve, retire la nieve de tal manera que el desescarchador del limpiaparabrisas funcione eficazmente.**
- **Mientras el sistema de desempañador y desescarchador está en el modo de funcionamiento continuo:**
  - **Si la velocidad del vehículo se mantiene a 15 km/h (9 mph) o menos durante 15 minutos, el sistema desescarchador del limpiaparabrisas deja de funcionar automáticamente. No obstante, el sistema del desempañador de la luneta y el sistema del desempañador de los espejos retrovisores exteriores mantendrán su funcionamiento continuo en estas condiciones.**
  - **Si el voltaje de la batería del vehículo desciende por debajo del nivel admisible, el funcionamiento continuo del sistema de desempañador y desescarchador se cancela y el sistema deja de funcionar.**

3-18. Espejos retrovisores

Antes de poner en movimiento el vehículo, asegúrese de verificar que los espejos retrovisores interiores y exteriores estén correctamente ajustados.

■ Espejo retrovisor interior (sin función de oscurecimiento automático) (de equiparse)

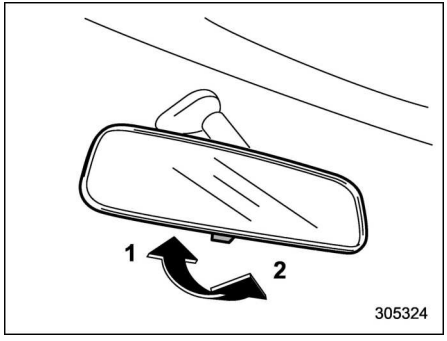

1 Posición normal
2 Posición antideslumbramiento

Empuje la pestaña del espejo para el uso normal. Para reducir el reflejo de los faros del vehículo que le sigue, tire de la pestaña hasta la posición antideslumbramiento.

■ Espejo retrovisor con oscurecimiento automático (de equiparse)

⚠ ADVERTENCIA

Para garantizar la seguridad, ajuste siempre los espejos y accione el interruptor antes de empezar a conducir el vehículo. Active o desactive la función de oscurecimiento automático solamente cuando sea necesario. De lo contrario, podría producirse un accidente.

⚠ PRECAUCIÓN

- **Para limpiar el espejo, utilice papel de cocina u otro material similar humedecido con limpiacristales. No pulverice directamente el limpiacristales sobre el espejo, ya que el líquido limpiador podría entrar en la carcasa y dañar el espejo.**
- **Los sensores que detectan la luminosidad están ubicados delante y detrás del espejo. No coloque pegatinas ni otros objetos en las zonas del sensor, ni coloque ningún objeto sobre el espejo.**

▼ Cómo utilizar el espejo retrovisor con oscurecimiento automático

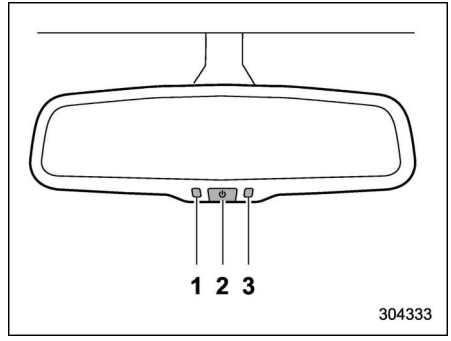

1 Indicador LED
2 Interruptor de activación/desactivación del oscurecimiento automático
3 Sensor

1. Mueva la estructura principal del espejo retrovisor con oscurecimiento automático y ajuste la posición de forma que pueda ver hacia atrás adecuadamente.
2. Pulse el interruptor de activación/desactivación del oscurecimiento automático para activar o desactivar la función de oscurecimiento automático. Cuando la función de oscurecimiento

automático está activada, se encenderá el indicador LED.

NOTA

- **Los sensores están ubicados delante y detrás del espejo.**
- **Incluso cuando el retrovisor está en el modo de oscurecimiento automático, la superficie del espejo se aclarará si la palanca selectora se coloca en la posición "R". Esto es para garantizar una buena visibilidad hacia atrás durante la maniobra de marcha atrás.**

■ Espejos retrovisores exteriores

▼ **Espejo retrovisor convexo**

⚠ ADVERTENCIA

En un espejo convexo los objetos parecen más pequeños y lejanos que en un espejo plano. No utilice el espejo convexo para evaluar la distancia con respecto a los vehículos que tiene detrás cuando cambie de carril. Use el espejo retrovisor (o un vistazo hacia atrás) para determinar el tamaño y la distancia real de los objetos que ve en el espejo convexo.

⚠ PRECAUCIÓN

Asegúrese de ajustar los espejos retrovisores antes de empezar a conducir.

▼ **Interruptor de los espejos retrovisores con control remoto**

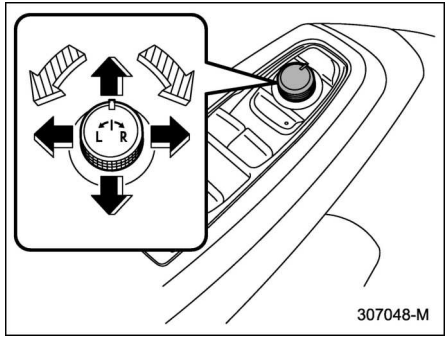

: Seleccione el lado que quiere ajustar

: Control de dirección

Los espejos retrovisores con control remoto funcionan cuando el interruptor de encendido está en la posición "ON" o "ACC".

1. Gire el interruptor de control hacia el lado que desea ajustar. "L" corresponde al espejo izquierdo, "R" corresponde al derecho.
2. Mueva el interruptor de control en la dirección en la que desea mover el espejo retrovisor.
3. Vuelva a colocar el interruptor de control en la posición neutral para evitar que se active de forma involuntaria.

NOTA

- **Los espejos retrovisores también pueden ajustarse manualmente.**

Para los modelos con función de memoria:

- **El espejo retrovisor exterior se puede ajustar durante aproximadamente 45 segundos después de cumplirse las condiciones siguientes.**
  - **El interruptor de encendido se gira a la posición "OFF".**
  - **Se desbloquea la puerta utilizando el mando de la llave de acceso.**
- **El ángulo de los espejos retrovisores exteriores se puede registrar con el botón "1", el botón "2" o cada uno de los mandos de llave. Para más detalles, consulte "Función de memoria del asiento eléctrico del conductor con espejos retrovisores ex-**

– CONTINÚA –

teriores sincronizados” ☞P38.

- **Los ángulos de los espejos retrovisores exteriores también pueden recuperarse con la información del usuario del sistema de control del conductor. Para ello, lleve a cabo el registro del usuario en los ajustes del sistema de control del conductor. Consulte “Sistema de control del conductor” ☞P232.**

▽ Función de inclinación hacia abajo para la marcha atrás (de equiparse)

Al circular marcha atrás, los espejos retrovisores exteriores derecho y/o izquierdo se inclinan hacia abajo automáticamente para mejorar la visibilidad trasera.

1. Coloque el interruptor de encendido en la posición ON.
2. Coloque la palanca selectora en la posición R (marcha atrás).
3. La superficie del espejo retrovisor exterior se mueve hacia abajo.

La superficie del espejo retrovisor exterior volverá a su posición original cuando se cumplan las siguientes condiciones.

- Aproximadamente 9 segundos después de mover la palanca selectora a una posición distinta de R (marcha atrás).
- El interruptor de encendido se gira a la posición “OFF”.
- El vehículo está en marcha.

NOTA

- **El ángulo de inclinación hacia abajo de los espejos retrovisores para la marcha atrás se puede registrar con el botón “1”, el botón “2” o cada uno de los mandos de llave. Para más detalles, consulte “Función de memoria del asiento eléctrico del conductor con espejos retrovisores exteriores sincronizados” ☞P38.**
- **El ángulo de inclinación hacia abajo de los espejos retrovisores para la marcha atrás también puede recuperarse con la información del usuario del sistema de control del conductor. Para ello, lleve a cabo el registro del usuario en los ajustes del sistema de control del conductor. Consulte “Sistema de control del conductor” ☞P232.**
- **El ajuste operativo/inoperativo de esta función puede cambiarse por medio de la pantalla de información central. Para más detalles, consulte “Ajustes del vehículo” ☞P224.**
- **El ajuste de fábrica (predeterminado) para esta función está ajustado para el espejo retrovisor del lado del pasajero delantero. El ajuste del funcionamiento del retrovisor del lado del conductor puede cambiarse en un concesionario SUBARU. Le recomendamos ponerse en contacto con un concesionario SUBARU para obtener información detallada.**

⚠ PRECAUCIÓN

Durante el ajuste del ángulo de inclinación hacia abajo de los espejos retrovisores para la marcha atrás, pise el pedal del freno.

Para ajustar el ángulo de inclinación hacia abajo de los espejos retrovisores para la marcha atrás, ajuste los espejos retrovisores exteriores con el interruptor de los espejos retrovisores con control remoto mientras está activada la función de inclinación hacia abajo para la marcha atrás. Para más detalles sobre cómo ajustar el ángulo de los espejos retrovisores exteriores, consulte “Interruptor de los espejos retrovisores con control remoto” ☞P261.

Función de memoria:

Se puede registrar el ángulo de inclinación hacia abajo de los espejos retrovisores para la marcha atrás. Registre la posición

con el botón “1”, el botón “2” o cada uno de los mandos de llave de acceso y recupere la posición.

Para más detalles sobre el registro o la recuperación de una posición, consulte “Función de memoria del asiento eléctrico del conductor con espejos retrovisores exteriores sincronizados” ☞P38.

NOTA

Si el asiento se mueve 30 mm (1,18 in) o más hacia delante o hacia atrás, la función de inclinación hacia abajo para la marcha atrás se desplazará a la posición predeterminada de fábrica o a la última posición guardada.

Función de guardar la última posición:

El ángulo de inclinación hacia abajo de los espejos retrovisores para la marcha atrás se puede establecer en el último ángulo ajustado.

La función de guardar la última posición funciona cuando se cumplen las condiciones siguientes.

- No se utiliza la función de memoria.
- El asiento se mueve 30 mm (1,18 in) o más hacia delante o hacia atrás.

NOTA

- **El ajuste de fábrica (predeterminado) para esta función es “inoperativo”. Este ajuste se puede cambiar a “operativo” en los concesionarios SUBARU. Para información más detallada, le recomendamos ponerse en contacto con un concesionario SUBARU.**
- **Si la función de guardar la última posición está ajustada en “inoperativo”, la función de inclinación hacia abajo para la marcha atrás se desplazará a la posición predeterminada de fábrica.**

▼ Interruptor de plegado eléctrico de los retrovisores

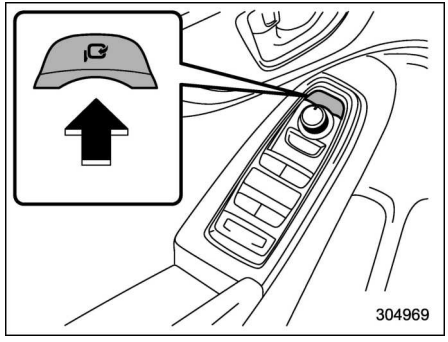

El interruptor de plegado eléctrico de los retrovisores funciona mientras el interruptor de encendido está en la posición “ON” o bien en la posición “ACC”.

Para plegar los espejos retrovisores exteriores, pulse el interruptor de plegado eléctrico de los retrovisores. Para desplegar los retrovisores, vuelva a pulsar el interruptor.

NOTA

- **Si los espejos retrovisores exteriores se han movido (plegado o desplegado) manualmente, cuando gira el interruptor de encendido de la posición “OFF” a la posición “ACC” u “ON”, los retrovisores exteriores pueden ajustarse automáticamente dependiendo del estado del interruptor de plegado eléctrico de los retrovisores.**
- **Si los espejos retrovisores exteriores se han plegado manualmente ligeramente hacia delante respecto a la posición desplegada normal, cuando gira el interruptor de encendido de la posición “OFF” a la posición “ACC” u “ON”, los espejos retrovisores exteriores podrían plegarse más hacia delante automáticamente dependiendo del estado del interruptor de plegado eléctrico de los retrovisores. Si esto sucede, pulse el interruptor de plegado del espejo. Al hacerlo, los espejos retrovisores exteriores que han sido doblados a la posición más hacia**

– CONTINÚA –

adelante se extenderán hacia la posición de despliegue normal y, a continuación, se plegarán hacia atrás de la forma habitual. Para desplegar los espejos retrovisores exteriores, vuelva a pulsar el interruptor.

- **Al plegar manualmente los espejos retrovisores exteriores, los espejos podrían no desplegarse al pulsar el interruptor, a pesar de que se oiga el sonido de operación del motor. Si esto sucede, vuelva a accionar el interruptor de plegado eléctrico de los retrovisores.**
- **Cuando despliegue los espejos retrovisores exteriores manualmente, los retrovisores pueden quedar poco firmes. Asegúrese de desplegar los retrovisores accionando el interruptor. Si los espejos retrovisores exteriores permanecen poco firmes, pliéguelos de nuevo y luego despliéguelos pulsando nuevamente el interruptor.**
- **Cuando la temperatura es muy baja, los espejos retrovisores exteriores pueden detenerse durante su funcionamiento. Pulse nuevamente el interruptor. Cuando los espejos retrovisores exteriores no funcionan pulsando el interruptor, muévalos varias veces manualmente. Esto hará que puedan moverse de nuevo pulsando el interruptor.**
- **Cuando acciona el interruptor de plegado eléctrico de los retrovisores de forma continuada, puede que no funcione. Esto no indica un fallo de funcionamiento. Accione después de esperar durante un corto periodo de tiempo.**
- **Los espejos retrovisores exteriores se pueden operar (plegar o desplegar) manualmente durante aproximadamente 45 segundos después de cumplirse las condiciones siguientes.**
  - **El interruptor de encendido se gira a la posición “OFF”.**
  - **Se desbloquea la puerta utilizando el mando de la llave de acceso.**

▽ Función de plegado eléctrico de los espejos retrovisores exteriores

Los espejos retrovisores se pliegan automáticamente cuando el interruptor de plegado eléctrico de los espejos retrovisores está en la posición de desplegado de espejos, el interruptor de encendido está en la posición OFF y las puertas están bloqueadas.

Los espejos retrovisores se despliegan automáticamente cuando el interruptor de plegado eléctrico de los espejos retrovisores está en la posición de desplegado de espejos y las puertas están desbloqueadas.

NOTA

- **La función de plegado eléctrico de los espejos retrovisores exteriores no se activa si el interruptor de plegado eléctrico de los espejos retrovisores está en la posición de plegado de espejos.**
- **El ajuste de la función de plegado eléctrico de los espejos retrovisores exteriores se puede cambiar mediante la pantalla de información central. Para más detalles, consulte “Ajustes del vehículo” ☞P224. De igual manera, el ajuste se puede cambiar en su concesionario SUBARU. Le recomendamos ponerse en contacto con un concesionario SUBARU para obtener información detallada.**

3-19. Volante inclinable/telescópico

ADVERTENCIA

- **Nunca trate de ajustar la posición de inclinación/telescópica del volante de dirección mientras el vehículo está en movimiento. Si no se respeta esta advertencia puede perderse el control del vehículo, lo cual es muy peligroso y puede causar lesiones personales graves.**
- **Si no se puede elevar la palanca para fijar la posición, vuelva a ajustar el volante de dirección. Es peligroso conducir sin haber fijado el volante de dirección. Si no se respeta esta advertencia puede perderse el control del vehículo, lo cual es muy peligroso y puede causar lesiones personales graves.**

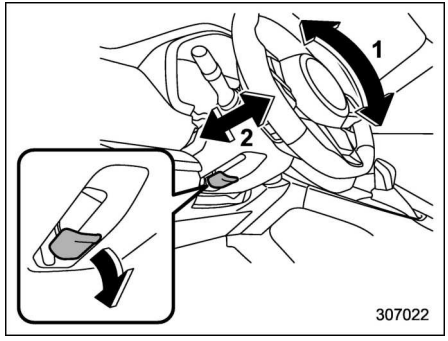

1 Ajuste de inclinación
2 Ajuste telescópico

1. Ajuste la posición del asiento. Consulte “Asientos delanteros” ☞P33.
2. Empuje la palanca de bloqueo de inclinación/telescópica hacia abajo.
3. Mueva el volante hasta que quede en la posición deseada.
4. Tire de la palanca hacia arriba para bloquear el volante.
5. Trate de mover el volante hacia arriba y hacia abajo, y hacia adelante y atrás para verificar que haya quedado correctamente bloqueado.

3-20. Bocina

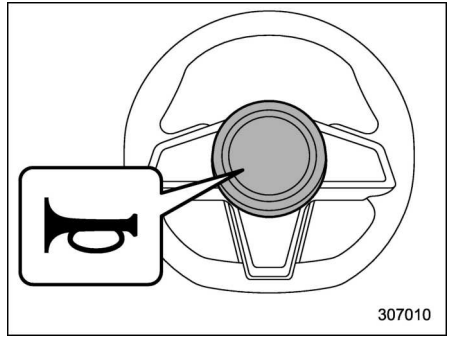

Para hacer sonar la bocina, haga presión sobre la almohadilla.

Control de climatización

4-1. Control del ventilador 268
Ventiladores centrales 268
Ventiladores laterales 268
Ventiladores traseros (de equiparse) 268
4-2. Panel de control de climatización 269
Pantalla de control de climatización 271
4-3. Funcionamiento del control de climatización automático 272
Sensores 273
4-4. Control de climatización manual 274
Selección del modo de flujo de aire 274
Control de temperatura 275
Control de velocidad del ventilador 276
Control del aire acondicionado 276
Selección de la entrada de aire 276
Para desconectar el sistema de control de climatización 277
4-5. Calefacción del asiento delantero (de equiparse) 277
4-6. Desempañamiento 278
4-7. Consejos útiles para la calefacción y el aire acondicionado 279
Limpieza de la rejilla de ventilación 279
Refrigeración eficiente después de estacionar a pleno sol 279
Lubricación por circulación de aceite en el circuito del refrigerante 279
Verificación del sistema del aire acondicionado antes del verano 279
Refrigeración y deshumidificación en condiciones de alta humedad y baja temperatura 279
Desactivación del compresor del aire acondicionado cuando el motor está muy cargado 279
Refrigerante para su sistema de control de climatización 280
4-8. Sistema de filtración de aire 281
Sustitución del filtro de aire del habitáculo 281

4-1. Control del ventilador

■ Ventiladores centrales

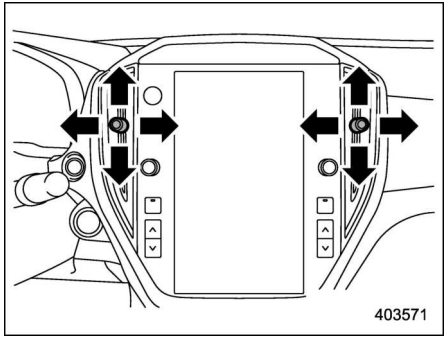

Mueva las pestañas para ajustar la dirección del flujo del aire. Para abrir el ventilador, gire la pestaña en sentido antihorario. Para cerrar el ventilador, gire la pestaña en sentido horario.

■ Ventiladores laterales

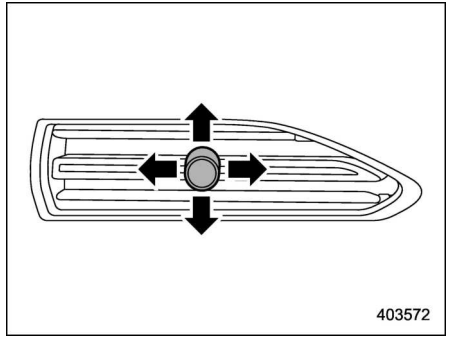

Mueva la pestaña para ajustar la dirección del flujo de aire. Para abrir el ventilador, gire la pestaña en sentido antihorario. Para cerrar el ventilador, gire la pestaña en sentido horario.

■ Ventiladores traseros (de equiparse)

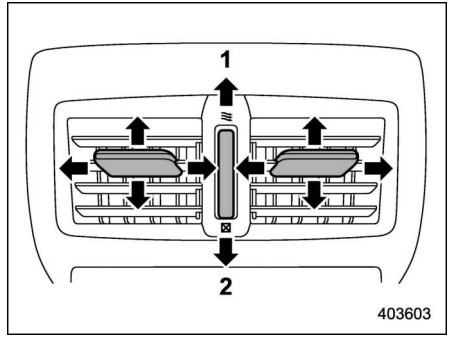

1 Abrir
2 Cerrar

Mueva la pestaña para ajustar la dirección del flujo de aire.

Para abrir el ventilador, gire la ruedecilla de apertura/cierre de la rejilla trasera hacia arriba, hasta la posición "≋". Para cerrarlo, gire la ruedecilla hacia abajo hasta la posición "⊠".

4-2. Panel de control de climatización

ADVERTENCIA

- **La función de refrigeración funciona solamente mientras el motor está en funcionamiento.**
- **No deje a niños o adultos que requieran habitualmente la asistencia de otros adultos solos en el vehículo. Tampoco se debe dejar a animales solos. En los días calurosos o soleados, las temperaturas dentro de un vehículo cerrado podrían aumentar considerablemente y producir daños graves o incluso mortales a personas o animales.**

NOTA

Las imágenes mostradas en este Manual del propietario son imágenes de muestra. La imagen real puede variar dependiendo de la región, las especificaciones del vehículo y la versión del software.

– CONTINÚA –

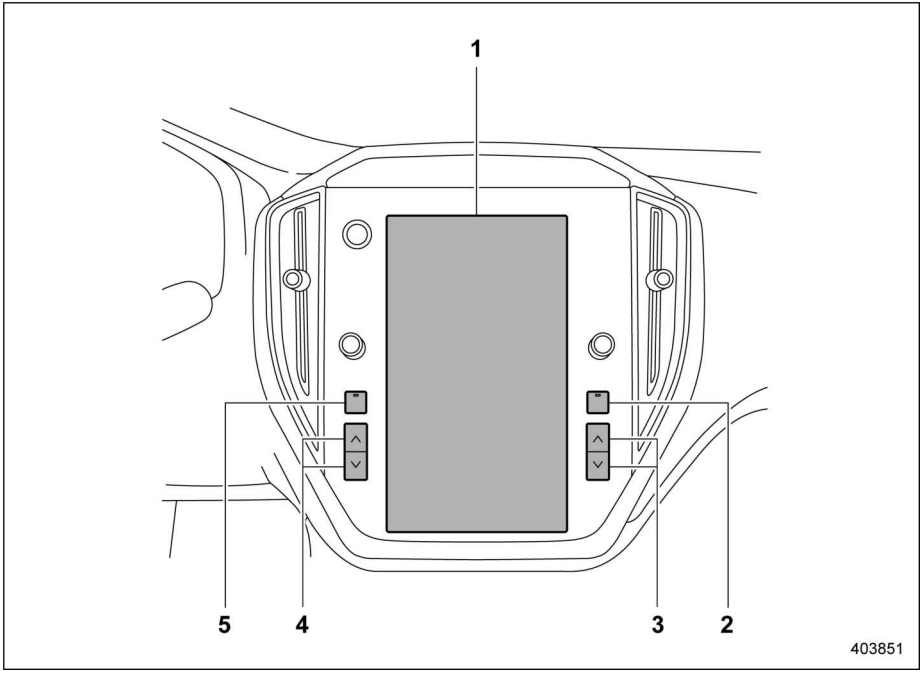

1 Pantalla de control de climatización
2 Botón del desempañador (consulte “Desempañador y desescarchador” ☞P258).
3 Botón de control de temperatura (lado derecho) (consulte “Control de temperatura” ☞P275).
4 Botón de control de temperatura (lado izquierdo) (consulte “Control de temperatura” ☞P275).
5 Botón del desempañador del parabrisas (consulte “Desempañamiento” ☞P278).

NOTA

La ilustración de la izquierda es un ejemplo típico para modelos con volante a la izquierda. Para los modelos con volante a la derecha, la ubicación de algunos botones difiere de la mostrada en la ilustración.

Pantalla de control de climatización

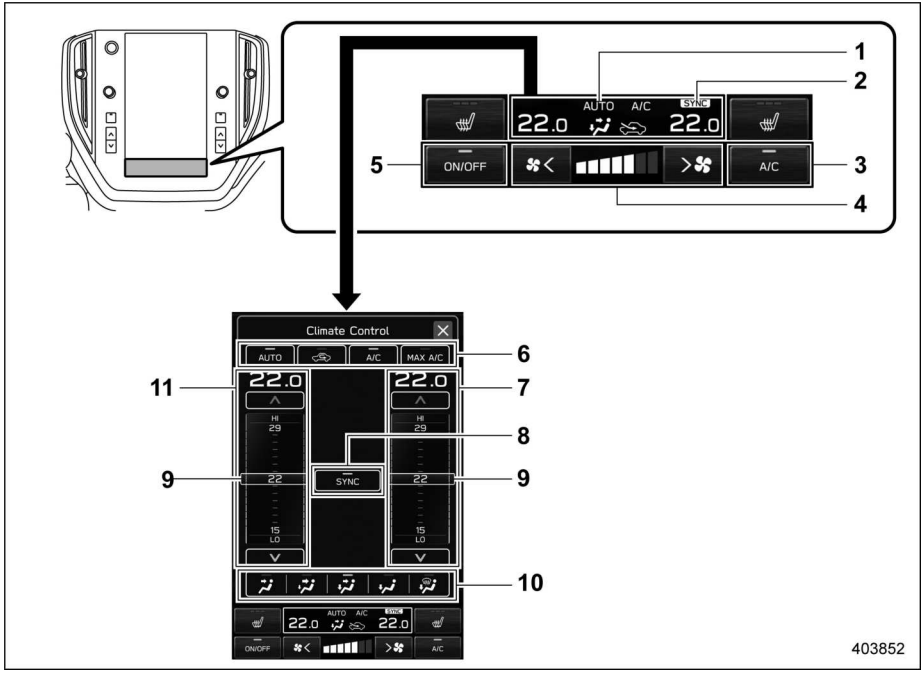

➡ : Toque el indicador del modo de control de climatización

1 Indicador del modo de control de climatización

2 Indicador del modo SYNC

3 Icono personalizable*

4 Control de velocidad del ventilador

5 Icono ON/OFF del control de climatización

6 Icono de selección del modo de control de climatización

7 Pantalla de control de temperatura (lado derecho)

8 Icono SYNC

9 Barra de control de temperatura

10 Pantalla de selección de modo de flujo de aire

11 Pantalla de control de temperatura (lado izquierdo)

*: El icono personalizable se puede cambiar por el icono favorito. Consulte “Ajustes generales” ☞P219.

NOTA

- **La ilustración de la izquierda es un ejemplo típico para modelos con volante a la izquierda. Para los modelos con volante a la derecha, la ubicación de algunos botones difiere de la mostrada en la ilustración.**
- **El diseño y las funciones disponibles para utilizar la pantalla de control de climatización pueden variar en función del número de elementos que se muestran en la pantalla de información central.**

4-3. Funcionamiento del control de climatización automático

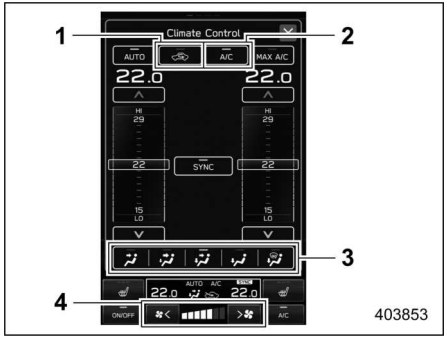

Pantalla de control de climatización

1 Selección de la entrada de aire
2 Aire acondicionado
3 Modo de flujo de aire
4 Velocidad del ventilador

Cuando se selecciona el modo automático, las siguientes funciones se controlan automáticamente.

- Modo de flujo de aire
- Selección de la entrada de aire
- Funcionamiento del aire acondicionado
- Velocidad del ventilador

Para activar este modo, realice el siguiente procedimiento.

"AUTO (AUTOM.)" aparece en el icono personalizable:

1. Toque "AUTO (AUTOM.)".
2. Ajuste la temperatura que prefiera. Consulte "Control de temperatura" ☞P275.

"AUTO (AUTOM.)" no aparece en el icono personalizable:

1. Toque el indicador del modo de control de climatización.
2. Toque "AUTO (AUTOM.)".
3. Ajuste la temperatura que prefiera. Consulte "Control de temperatura" ☞P275.

NOTA

- **Accione el sistema de control de climatización automático con el motor en marcha.**
- **Aunque no sea necesaria la refrigeración, si la temperatura se fija a un valor muy inferior a la temperatura actual del aire de las salidas, el aire acondicionado se encenderá automáticamente. Incluso en este caso, se enciende la luz indicadora "A/C" en la pantalla de control de climatización.**
- **El aire acondicionado podría no funcionar en los siguientes casos:**
  - **Si la temperatura del habitáculo es baja**
  - **Si la temperatura ambiente desciende a cerca de 0°C (32°F)**
- **El rango de temperatura controlable puede variar en función de las especificaciones regionales del vehículo.**
- **Cuando se muestra "AUTO (AUTOM.)", si utiliza el control de la velocidad del ventilador o el modo de flujo de aire, pulsa el botón del desempañador o activa el modo MAX A/C, el indicador "AUTO (AUTOM.)" se apagará. Puede controlar manualmente el sistema según lo desee usando la pantalla de control de climatización. Para devolver el sistema al modo automático, toque "AUTO (AUTOM.)".**

Para apagar el sistema de control de climatización, toque "ON/OFF".

En ese momento, el modo de selección de la entrada de aire diferirá en función de si está activado el modo automático o el modo manual.

- Cuando la selección de la entrada de aire se ajusta en el modo automático: Circulación de aire exterior

- Cuando la selección de la entrada de aire se ajusta en el modo manual: No hay cambios

Sensores

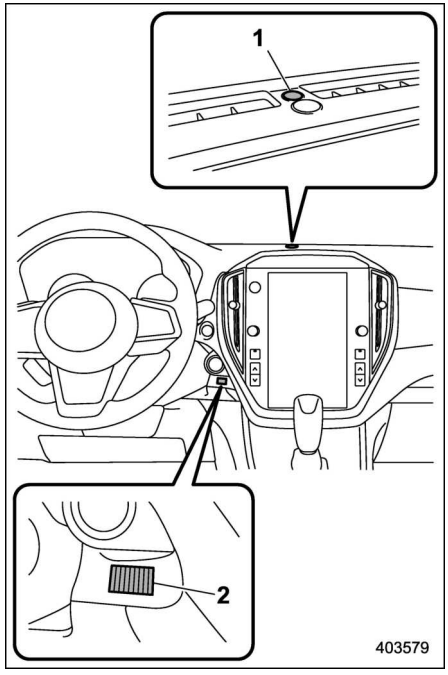

1 Sensor solar
2 Sensor de temperatura del aire interior*
*: Algunos modelos están equipados con un sensor de humedad y un sensor de temperatura del aire.

El sistema de control de climatización automático emplea diversos sensores. Estos sensores son dispositivos delicados. En caso de daños o de una manipulación incorrecta, el sistema no podrá controlar correctamente la temperatura interior. Para evitar daños en los sensores, observe las precauciones siguientes:

– Procure que los sensores no reciban golpes.
– No deje que el agua entre en contacto con los sensores.
– No cubra los sensores.

4-4. Control de climatización manual

■ Selección del modo de flujo de aire

Seleccione el modo de flujo de aire que prefiera mediante la siguiente operación.

1. Toque el indicador del modo de control de climatización.
2. Toque el modo de flujo de aire que prefiera.

Los modos de flujo de aire son los siguientes.

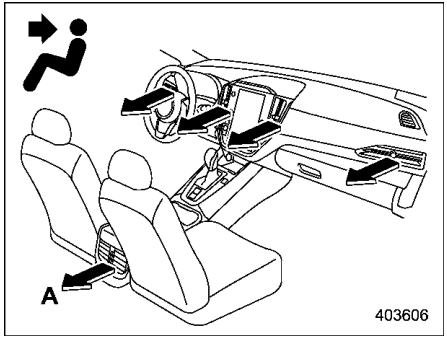

A Modelos con ventiladores traseros

Ventilación: Salidas del tablero de instrumentos

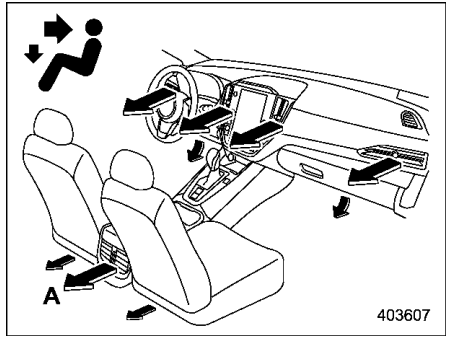

A Modelos con ventiladores traseros

Ventilación 2: Salidas del tablero de instrumentos y del área de los pies

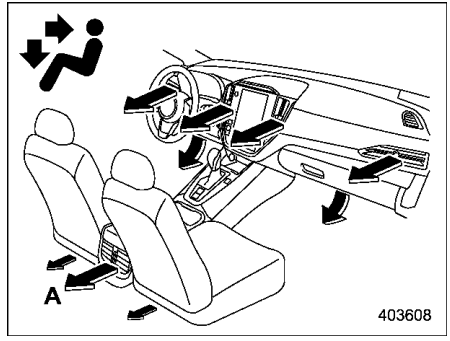

A Modelos con ventiladores traseros

Doble nivel: Salidas del tablero de instrumentos y del área de los pies

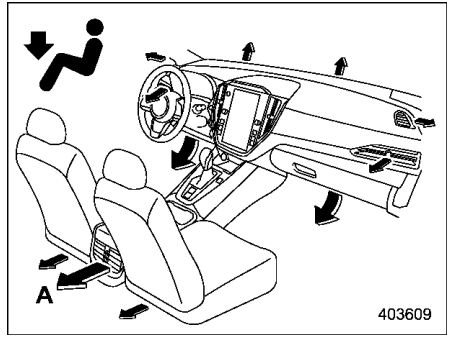

A Modelos con ventiladores traseros

Calefacción: Salidas del área de los pies, ambas salidas laterales del tablero de instrumentos y un poco a través de las salidas del desempañador del parabrisas (una pequeña cantidad de aire fluye hacia el parabrisas y ambas ventanillas laterales para evitar el empañamiento).

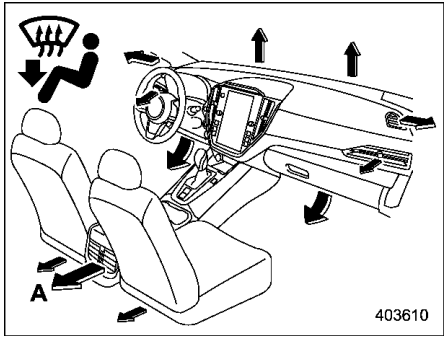

A Modelos con ventiladores traseros

Calefacción-desemp.: Salidas del desempañador del parabrisas, salidas del área de los pies y ambas salidas laterales del tablero de instrumentos

■ Control de temperatura

Realice la siguiente operación para regular la temperatura del aire que fluye a través de las salidas de aire.

Botones de control de temperatura:

Pulse el botón de control de temperatura hacia el lado azul (frío) o hacia el lado rojo (caliente).

Pantalla de control de temperatura:

1. Toque el indicador del modo de control de climatización.
2. Seleccione la temperatura que prefiera mediante la siguiente operación.
   - Toque y mueva la barra de control de temperatura.
   - Toque "∧"/"∨".
   - Toque la temperatura deseada en la pantalla de control de temperatura.

▼ Modo Max A/C

Para un enfriamiento más rápido, toque "MAX A/C (MÁX. A/C)" en el icono de selección del modo de control de climatización o el icono personalizable.

Cuando el modo A/C está activado, los siguientes ajustes cambiarán automáticamente.

- El aire acondicionado se encenderá.
- La temperatura se ajustará al mínimo.
- La velocidad del ventilador se ajustará a la máxima velocidad.
- La entrada de aire se ajustará al modo de recirculación.
- El ajuste del modo de flujo de aire cambiará al modo de ventilación.

Para desconectar el modo Max A/C y volver al ajuste anterior, toque "MAX A/C (MÁX. A/C)" de nuevo.

▼ Modo SYNC

Cuando está activado el modo SYNC, las temperaturas tanto del lado del conductor como del lado del pasajero se sincronizan mediante el botón de control de temperatura y la pantalla de control de temperatura del lado del conductor.

- Si en el icono personalizable aparece "SYNC (SINCR.)", toque "SYNC (SINCR.)" para activar o desactivar el modo SYNC.
- Si se muestra un icono personalizable distinto de "SYNC (SINCR.)", toque el indicador del modo de control de climatización. A continuación, toque "SYNC (SINCR.)" para activar o desactivar el modo SYNC.

Cuando el modo SYNC está activado, se mostrará el indicador del modo SYNC. Toque "SYNC (SINCR.)" de nuevo, pulse el botón de control de temperatura del lado del pasajero o utilice la barra de control de temperatura del lado del pasajero para cancelar el modo SYNC. Cuando el modo SYNC está desactivado, se dejará de mostrar el indicador del modo SYNC. En este caso, los controles de temperatura de los lados del conductor y del pasajero se

– CONTINÚA –

separarán. La temperatura se controlará individualmente usando el botón de control de temperatura del conductor y del pasajero y la barra de control de temperatura del conductor y del pasajero.

■ Control de velocidad del ventilador

Seleccione la velocidad deseada del ventilador tocando [*<] o [>*] en la pantalla de control de climatización.

■ Control del aire acondicionado

El aire acondicionado funciona solamente mientras el motor está en funcionamiento.

Realice la siguiente operación mientras el ventilador esté en funcionamiento para activar el aire acondicionado.

- Si se muestra “A/C” en el icono personalizable, toque “A/C”. Cuando el aire acondicionado está encendido, el indicador “A/C” se enciende. En el indicador del modo de control de climatización aparecerá un icono A/C.
- Si se muestra un icono personalizable distinto de “A/C”, toque el indicador del modo de control de climatización. A continuación, toque “A/C” en el icono de selección del modo de control de climatización. Cuando el aire acondicionado está activado, el indicador “A/C” se enciende. En el indicador del modo de control de climatización aparecerá un icono A/C.

Para apagar el aire acondicionado, toque “A/C” de nuevo. La luz indicadora se apagará.

NOTA

Para desempañar o deshumidificar eficazmente cuando hace frío, encienda el aire acondicionado. Sin embargo, si la temperatura ambiente disminuye hasta aproximadamente 0°C (32°F), el sistema de aire acondicionado y deshumidificación no podrá funcionar adecuadamente.

■ Selección de la entrada de aire

Seleccione la entrada de aire tocando el icono de selección de la entrada de aire.

Modo de recirculación:

El aire interior circula dentro del vehículo. Este modo se usa en los siguientes casos.

- Cuando conduzca por una carretera polvorienta.
- Cuando desee aumentar el rendimiento del sistema de refrigeración (por ejemplo, con tiempo especialmente caluroso)

Lleve a cabo el siguiente procedimiento para seleccionar este modo.

- aparece en el icono personalizable:
  (1) Toque .
- no aparece en el icono personalizable:
  (1) Toque el indicador del modo de control de climatización.
  (2) Toque en el icono de selección del modo de control de climatización.

aparecerá en el indicador del modo de control de climatización.

Modo de circulación de aire exterior:

Entra aire exterior dentro del habitáculo. Este modo se usa en los siguientes casos.

- Cuando no circule por una carretera polvorienta
- Cuando el interior del vehículo esté a una temperatura confortable

Para cambiar el modo, realice la misma operación que en el modo de recirculación. aparecerá en el indicador del modo de control de climatización.

⚠ PRECAUCIÓN

El funcionamiento continuo en el modo de recirculación puede empañar los cristales. Cambie al modo de

circulación de aire exterior en cuanto deje de circular por lugares polvorientos.

NOTA

- **Cuando la luz indicadora del icono de selección de entrada de aire parpadea al arrancar el motor, podría indicar un funcionamiento incorrecto en el sistema eléctrico. Le recomendamos ponerse en contacto con su concesionario SUBARU para realizar una revisión.**
- **La luz indicadora del icono de selección de entrada de aire podría parpadear en los siguientes casos. Sin embargo, esto no indica un fallo de funcionamiento.**
  - **Después de desconectar y volver a conectar la batería del vehículo.**
  - **Cuando el voltaje de la batería del vehículo es bajo.**
- **Cuando se selecciona el modo de circulación de aire exterior, el sistema puede ajustar automáticamente el ajuste de la entrada de aire en función de factores como el ajuste de la temperatura, la temperatura en el interior del vehículo o las condiciones en el exterior del vehículo.**

■ Para desconectar el sistema de control de climatización

Para desconectar el sistema de control de climatización, toque el icono ON/OFF del control de climatización.

4-5. Calefacción del asiento delantero (de equiparse)

El calefactor del asiento funciona mientras el interruptor de encendido está en la posición “ON”.

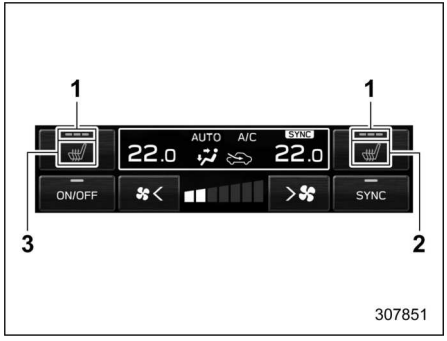

1 Indicador de calefacción del asiento
2 Indicador de la calefacción del asiento del lado derecho
3 Indicador de la calefacción del asiento del lado Izquierdo

Toque el icono de calefacción del asiento en la pantalla de control de climatización. Cada vez que toque el icono, el modo cambiará de la siguiente manera.

– CONTINÚA –

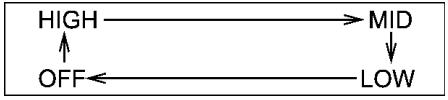

HIGH:
Se encienden 3 luces indicadoras.
MID:
Se encienden 2 luces indicadoras.
LOW:
Se enciende 1 luz indicadora.
OFF:
se apagan todas las luces indicadoras.

Si selecciona el modo HIGH, el asiento se calentará rápidamente.
Si mantiene presionado y suelta el icono de calefacción del asiento, la calefacción del asiento se apagará en cualquier modo.

4-6. Desempañamiento

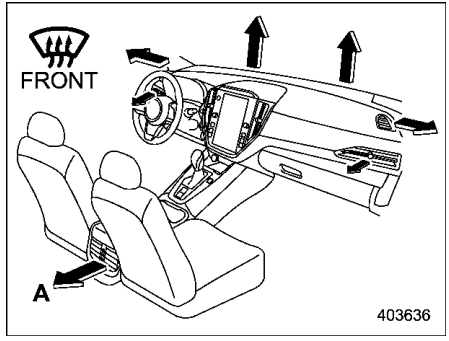

A Modelos con ventiladores traseros

Para descongelar o deshumedecer el parabrisas y las ventanillas de las puertas delanteras siga el procedimiento que se indica a continuación.

- Para seleccionar el modo "", pulse el botón del desempañador.
- Para seleccionar el modo "", toque "" en la pantalla de selección de modo de flujo de aire.

NOTA

- **Cuando se selecciona el modo "" o "", el aire acondicionado funciona automáticamente, independientemente de la posición del icono del aire acondicionado, para desempañar más rápido el parabrisas. Al mismo tiempo, la selección de la entrada de aire se ajustará automáticamente al modo de circulación de aire exterior.**
- **Al seleccionar "" mientras el modo de recirculación está seleccionado, el flujo de aire no cambiará al modo de circulación de aire exterior y el modo de recirculación se mantendrá activo.**
- **Después de desempañar el parabrisas pulsando el botón del desempañador del parabrisas "", el sistema volverá al ajuste inicialmente seleccionado antes de activar el desempañador al pulsar nuevamente dicho botón.**

4-7. Consejos útiles para la calefacción y el aire acondicionado

Limpieza de la rejilla de ventilación

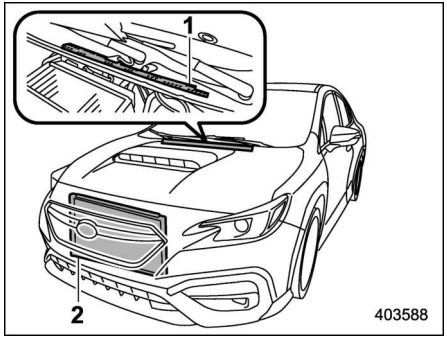

1 Rejilla de admisión del ventilador delantero
2 Condensador

Mantenga siempre la rejilla de admisión del ventilador delantero sin nieve, hojas u otras impurezas, ya que afectan al rendimiento de la calefacción y el desempañamiento. El condensador está situado delante del radiador, por lo cual esta parte debe mantenerse limpia, ya que el rendimiento de refrigeración se ve afectado considerablemente si se acumulan hojas, insectos u otros objetos en el condensador.

Refrigeración eficiente después de estacionar a pleno sol

Después de dejar el vehículo estacionado expuesto directamente a los rayos de sol, se recomienda conducir unos minutos con las ventanillas abiertas para hacer circular el aire exterior dentro del habitáculo calentado. Esto permite que el aire acondicionado enfríe el habitáculo con mayor rapidez. Para asegurar un máximo rendimiento del sistema de aire acondicionado, es necesario mantener las ventanillas cerradas durante la operación.

Lubricación por circulación de aceite en el circuito del refrigerante

Todos los meses en temporada baja, haga funcionar el compresor del aire acondicionado a bajas velocidades del motor (a velocidades de ralentí o de conducción lenta) durante unos minutos para permitir la circulación del aceite.

Verificación del sistema del aire acondicionado antes del verano

Compruebe que la unidad del aire acondicionado no presenta fugas de refrigerante. Verifique también el estado de las mangueras y el funcionamiento de todos los resortes. Le recomendamos hacer inspeccionar el sistema de aire acondicionado en un concesionario SUBARU.

Refrigeración y deshumidificación en condiciones de alta humedad y baja temperatura

En ciertas condiciones climáticas (humedad relativa alta, bajas temperaturas, etc.) puede suceder que advierta una ligera emisión de vapor de agua a través de las salidas de aire. Esto es normal y no debe ser interpretado como un defecto del sistema del aire acondicionado.

Desactivación del compresor del aire acondicionado cuando el motor está muy cargado

Para mejorar la aceleración y el kilómetraje, el compresor del aire acondicionado ha sido diseñado para desactivarse temporalmente mientras el aire acondicionado está en funcionamiento cada vez que se pisa a fondo el pedal del acelerador,

– CONTINÚA –

como durante una aceleración rápida o mientras se asciende una cuesta empinada.

Refrigerante para su sistema de control de climatización

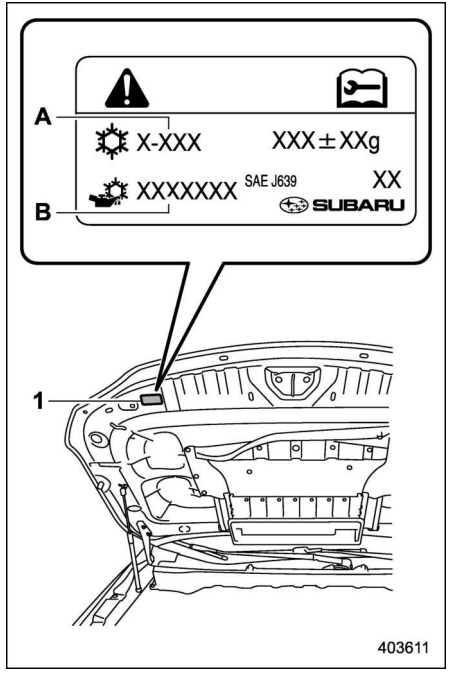

1 Etiqueta del aire acondicionado
A Nombre del refrigerante
B Nombre del aceite del compresor

Su aire acondicionado utiliza refrigerante R-1234yf (HFO-1234yf) o R-134a (HFC-134a), sin efectos perjudiciales para el ozono.

Compruebe la etiqueta del aire acondicionado ubicada tal como se indica en la ilustración para confirmar el tipo de refrigerante utilizado en su vehículo.

Le recomendamos solicitar las reparaciones necesarias en el concesionario SUBARU.

Las reparaciones necesarias debido al uso de un refrigerante inadecuado no están cubiertas por la garantía.

4-8. Sistema de filtración de aire

Sustituya el filtro de aire del habitáculo de acuerdo con el programa de mantenimiento. Consulte “Programa de mantenimiento” ☞P459. Es necesario atenerse al programa para mantener la capacidad de retención de polvo del filtro. Sustituya el filtro con mayor frecuencia si utiliza el vehículo en ambientes muy polvorientos. Se recomienda solicitar la inspección o la sustitución del filtro a su concesionario SUBARU. Para la sustitución, se recomienda que use únicamente un equipo de filtro de aire original de SUBARU.

⚠ PRECAUCIÓN

Si tiene lugar lo siguiente, se recomienda ponerse en contacto con su concesionario SUBARU, aunque aún no sea la hora de cambiar el filtro.

- **Reducción del flujo de aire a través de los orificios de ventilación.**
- **El parabrisas tiende a empañarse o a nublarse.**

NOTA

Un mantenimiento inadecuado del filtro puede influir en el funcionamiento del aire acondicionado, de la calefacción y del desempañador del parabrisas.

■ Sustitución del filtro de aire del habitáculo

1. Desmonte la guantera.
   (1) Abra la guantera.

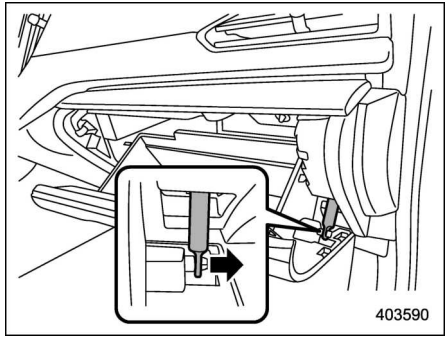

   (2) Quite el eje de la tapa de la guantera.

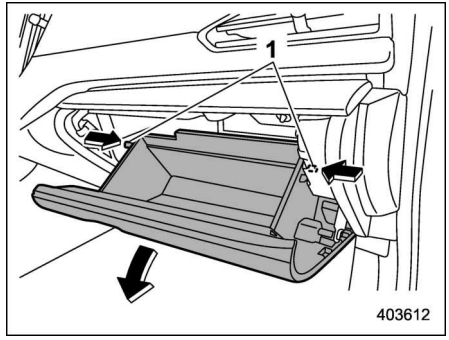

1 Topes

   (3) Empuje hacia dentro ambos lados de la guantera para desbloquear los retenedores y después tire hacia abajo de la guantera tanto como sea posible.

– CONTINÚA –

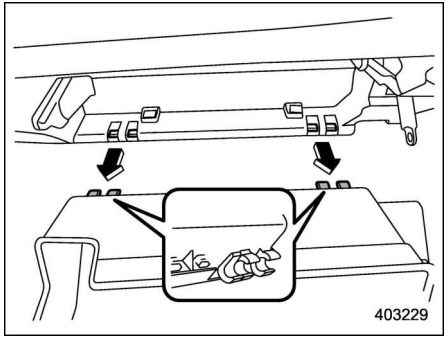

(4) Tire hacia afuera de la guantera en posición horizontal y retire la parte de las bisagras. Cuando lo haga, tenga cuidado para no dañar las bisagras.

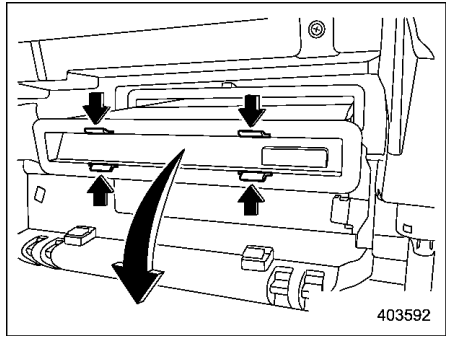

2. Extraiga el filtro de aire del habitáculo de conformidad con el procedimiento indicado a continuación para evitar que el polvo del filtro de aire penetre en su alojamiento.
   (1) Presione los cuatro topes para desbloquear y, a continuación, extraiga lentamente el filtro 10 cm (4 in) del alojamiento.
   (2) Tire del filtro completamente hacia fuera inclinando hacia abajo la parte delantera del filtro de aire.

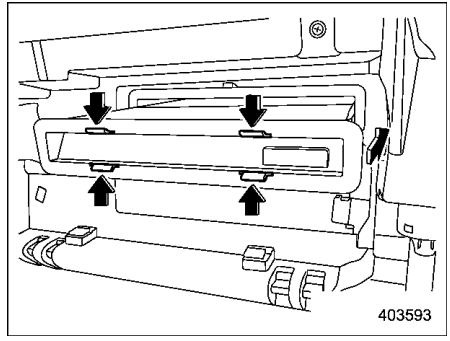

3. Reemplace el elemento del filtro de aire del habitáculo por uno nuevo.

⚠ PRECAUCIÓN

La marca de flecha provista en el filtro debe apuntar hacia ARRIBA.

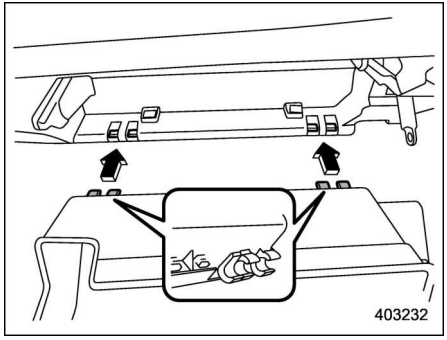

4. Reinstale la guantera y coloque nuevamente el eje de la tapa.
5. Cierre la guantera.

Audio

5-1. Antena 286
Antena del techo 286

5-2. Equipo de audio 286

5-1. Antena

■ Antena del techo

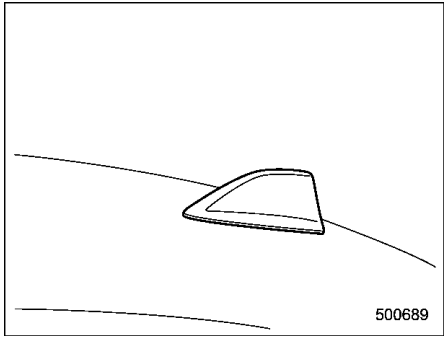

La antena de techo se encuentra instalada en la parte trasera central del techo.

5-2. Equipo de audio

⚠ PRECAUCIÓN

- **Le recomendamos que, antes de instalar en su vehículo equipos de banda ciudadana u otros tipos de transmisores, consulte siempre con su concesionario SUBARU. Este tipo de equipos puede causar fallos del sistema de control electrónico si no están correctamente instalados o si no son adecuados para el tipo de vehículo.**
- **Para evitar la descarga de la batería, no deje activado el sistema audio/visual cuando el motor no esté funcionando.**

Si su vehículo está equipado con un sistema de navegación o audio original de SUBARU, consulte los detalles en el Manual del propietario del sistema de navegación o audio.

Equipos interiores

6-1. Luz interior 288
Luz del techo 288
Luces para mapas 288
Temporizador OFF de retardo 289
Luz ambiental 289
6-2. Viseras 290
Espejo de cortesía con luz 290
6-3. Compartimento de almacenamiento 291
Guantera 291
Consola central 291
6-4. Portavasos 292
Portavasos del pasajero delantero 292
Portavasos del pasajero trasero 293
6-5. Portabotellas 293
6-6. Toma de corriente para accesorios 294
6-7. Fuente de alimentación USB 295
Cómo usar la fuente de alimentación USB 296
6-8. Cenicero (de equiparse) 296
6-9. Empuñadura auxiliar 297
6-10. Gancho para chaquetas 298
6-11. Alfombrilla 299
6-12. Compartimento de almacenamiento debajo del piso 300

6-1. Luz interior

PRECAUCIÓN

Cuando abandone el vehículo, asegúrese de que las luces estén apagadas para evitar que la batería se descargue.

■ Luz del techo

▼ **Interruptores de la luz del techo**

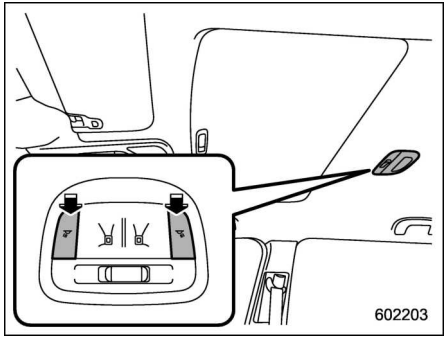

Para encender la luz del techo, pulse el interruptor.

Para apagarla, pulse nuevamente el interruptor.

PRECAUCIÓN

No mire fijamente la fuente luz, ya que utiliza LED. Si lo hace, podría sufrir daños en los ojos.

▼ **Interruptor de bloqueo de las puertas**

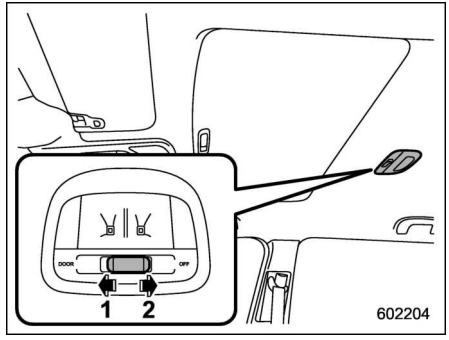

1 DOOR
2 OFF

El interruptor de bloqueo de puertas dispone de las siguientes posiciones.

OFF: Las luces del techo no se encienden automáticamente al abrir una puerta. Sin embargo, las luces se pueden encender manualmente pulsando el interruptor.

DOOR: Las luces del techo se encienden automáticamente cuando se abre alguna de las puertas, incluso estando apagadas. Unos segundos después de cerrar todas las puertas, las luces del techo se apagan gradualmente. Para más detalles, consulte “Temporizador OFF de retardo” ☞P289.

■ Luces para mapas

▼ **Interruptores de luz para mapas**

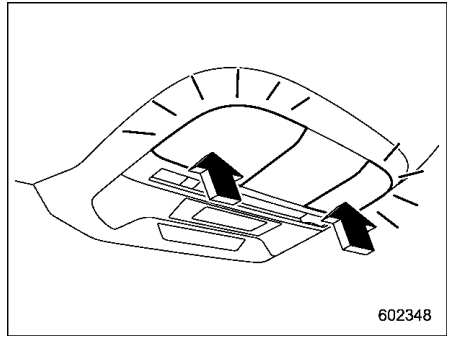

Para encender la luz para mapas, pulse la lente.

Pulse nuevamente la lente para apagarla.

PRECAUCIÓN

No mire fijamente la fuente luz, ya que utiliza LED. Si lo hace, podría sufrir daños en los ojos.

▼ **Interruptor de bloqueo de las puertas**

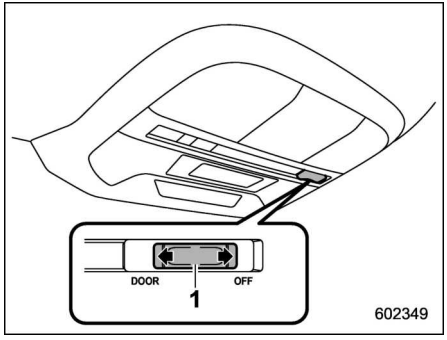

1 Interruptor de bloqueo de las puertas

El interruptor de bloqueo de puertas dispone de las siguientes posiciones.

OFF: Las luces para mapas no se encienden automáticamente al abrir una puerta. Sin embargo, las luces se pueden encender manualmente pulsando la lente de la luz para mapas.

DOOR: Las luces para mapas se encienden automáticamente cuando se abre alguna de las puertas, incluso cuando están apagadas. Unos segundos después de cerrar todas las puertas, las luces para mapas se apagan gradualmente. Para más detalles, consulte "Temporizador OFF de retardo" ☞P289.

NOTA

- **Cuando el interruptor de interbloqueo de puertas se encuentra en la posición "DOOR", las luces de los espejos retrovisores exteriores (de equiparse) se encienden automáticamente cuando se abre cualquier puerta.**
- **El ajuste de fábrica (ajuste predeterminado) del funcionamiento de las luces de los espejos retrovisores exteriores (de equiparse) es "operativo". Este ajuste puede cambiarse a OFF (no operativo) en los concesionarios SUBARU. Para información más detallada, le recomendamos ponerse en contacto con un concesionario SUBARU.**

■ Temporizador OFF de retardo

Las siguientes luces tienen una función de encendido automático.

- Luz del techo*
- Luces para mapas*
- Luz del maletero

*: Cuando el interruptor de interbloqueo de puertas está ajustado a la posición "DOOR", la luz se encenderá y se apagará automáticamente en función del bloqueo y desbloqueo de las puertas, la apertura y el cierre de las puertas, y la posición del interruptor de encendido.

NOTA

El ajuste asignado al periodo de tiempo que las luces permanecen encendidas (temporizador de retardo en desactivación (OFF)) puede cambiarse a través de la pantalla de información central. Para más detalles, consulte "Ajustes del vehículo" ☞P224. Asimismo, el ajuste asignado para que las luces permanezcan encendidas (temporizador de retardo en desactivación (OFF)) puede cambiarse en su concesionario SUBARU. Le recomendamos ponerse en contacto con un concesionario SUBARU para obtener información detallada.

■ Luz ambiental

Esta luz se enciende en las siguientes condiciones.

- El interruptor de encendido está en la posición "ON".
- Se abre cualquier puerta.
- Se acciona un interruptor para desbloquear una puerta.
- Se cambia el interruptor de encendido de la posición "ON" o "ACC" a la posición "OFF". (La luz ambiental se enciende hasta que se apagan las

– CONTINÚA –

luces interiores).

- Se aproxima al vehículo con el mando de la llave de acceso y las puertas totalmente cerradas y bloqueadas.

NOTA

- **Si el interruptor de encendido está en la posición "ON" y la luz de posición está encendida, puede ajustar el brillo utilizando el control de la luminosidad. Consulte "Control de la luminosidad" ☞P170.**
- **La luz ambiental puede ajustarse en OFF. Consulte los ajustes del vehículo "Ajustes del vehículo" ☞P224.**

6-2. Viseras

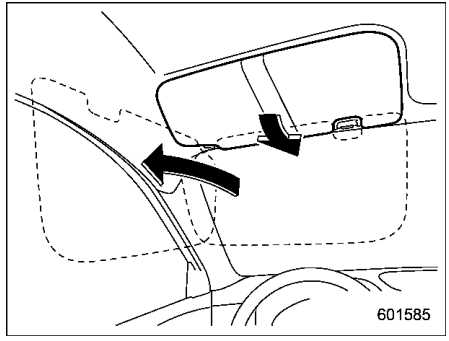

Para evitar reflejos que podrían molestar durante la marcha, baje las viseras.

Para utilizar la visera en la ventanilla lateral, colóquela hacia abajo antes de moverla hacia el costado.

■ Espejo de cortesía con luz

⚠ PRECAUCIÓN

Mantenga la cubierta del espejo de cortesía cerrada mientras el vehículo está en marcha para evitar el cegamiento a causa del resplandor.

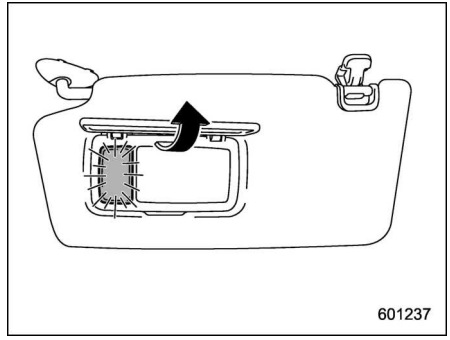

Para utilizar el espejo de cortesía, baje la visera y abra la cubierta.

Las luces situadas junto al espejo de cortesía se encienden cuando se abre la cubierta del espejo.

NOTA

El uso de la luz del espejo de cortesía durante un período de tiempo prolongado con el motor apagado podría ocasionar la descarga de la batería.

6-3. Compartimento de almacenamiento

PRECAUCIÓN

- **Mantenga siempre cerrados los compartimentos de almacenaje mientras conduce para reducir el riesgo de lesiones personales que podrían producirse en caso de frenados bruscos o de accidentes.**
- **No guarde los siguientes artículos en el compartimento de almacenamiento. De lo contrario, podría causar un incendio o un accidente.**
  - **Aerosoles, recipientes con líquidos inflamables o corrosivos u otros artículos peligrosos.**
  - **Plástico u otros artículos vulnerables al calor o inflamables como, por ejemplo, un mechero.**

■ Guantera

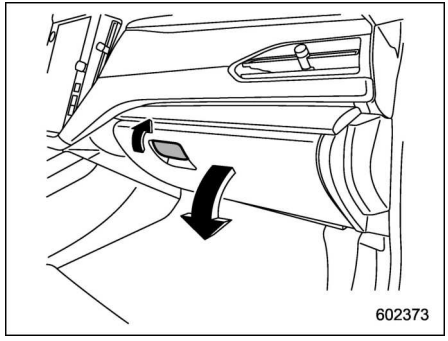

Para abrir la guantera, tire de la manija. Para cerrarla, empuje la tapa firmemente hacia arriba.

■ Consola central

La caja de la consola central proporciona un espacio de almacenamiento.

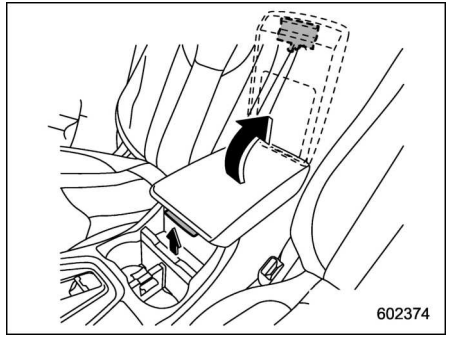

Para abrir la tapa, tire del asa de liberación hacia arriba.

6-4. Portavasos

PRECAUCIÓN

Tenga cuidado de no derramar líquido. Si el vaso contiene alguna bebida caliente, podría quemarse usted y/o sus pasajeros. Asimismo, las bebidas derramadas podrían dañar la tapicería, la alfombra o el equipo de audio.

■ Portavasos del pasajero delantero

PRECAUCIÓN

- **Mientras conduce, no intente coger el vaso ni volver a ponerlo en el portavasos, ya que la más mínima distracción podría provocar un accidente.**
- **Tenga cuidado de no derramar bebida sobre la palanca selectora ni sobre ningún interruptor en los alrededores. Si se derrama bebida, podría causar un funcionamiento incorrecto de la palanca selectora y/o los interruptores.**

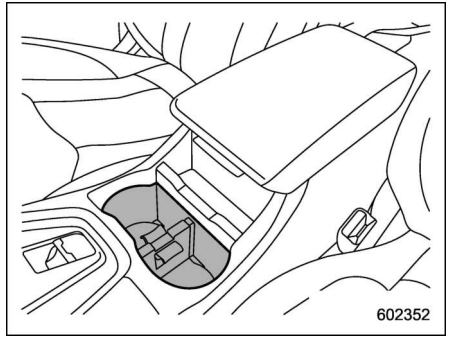

Modelos CVT

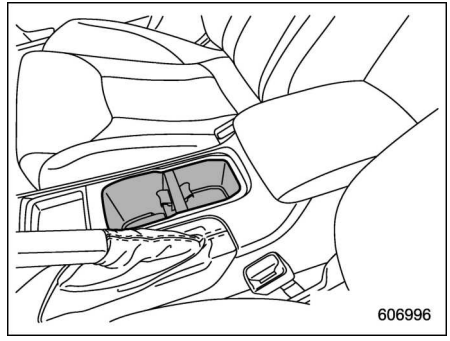

Modelos MT

El portavasos doble está integrado en la consola central.

NOTA

Si se retira el divisor, el portavasos puede usarse como caja de almacenamiento.

■ Portavasos del pasajero trasero

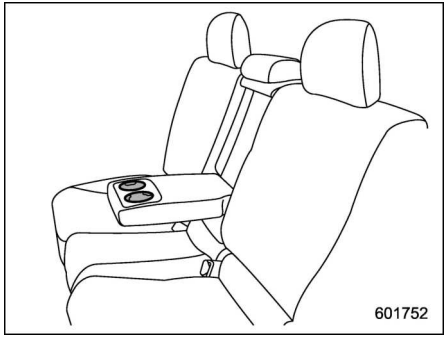

El portavasos doble está integrado en el reposabrazos.

⚠ PRECAUCIÓN

No pliegue ni recline ningún asiento mientras haya un vaso con bebida en el portavasos. De lo contrario, la bebida podría derramarse mientras conduce, y en el caso de una bebida caliente, podría quemarse usted y/o sus pasajeros.

6-5. Portabotellas

⚠ PRECAUCIÓN

- **Mientras conduce, no intente coger una botella ni volver a ponerla en el portabotellas, ya que la más mínima distracción podría provocar un accidente.**
- **Cuando coloque una bebida en un portabotellas, asegúrese de que está cerrada. De no ser así, la bebida podría derramarse al cerrar/abrir la puerta o al conducir, y si la bebida está caliente, podría quemarse usted y/o sus pasajeros.**

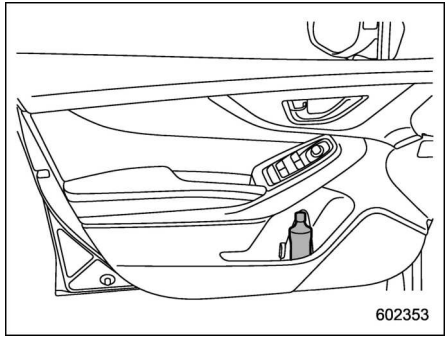

El portabotellas del embellecedor de la puerta puede utilizarse para colocar botellas de bebidas y otros objetos.

6-6. Toma de corriente para accesorios

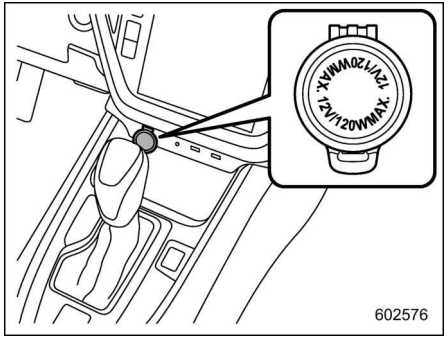

Toma de corriente debajo de la pantalla de información central

Se proporciona una toma de corriente para accesorios debajo de la pantalla de información central. La energía eléctrica (12 V CC) de la batería se proporciona a la toma de corriente estando el interruptor de encendido en la posición “ACC” u “ON”.

Usted podrá utilizar un dispositivo eléctrico de uso en el automóvil conectándolo a la toma.

El índice de potencia máxima de un dispositivo a conectarse es de **120 W**. No use dispositivos que superen el vatiaje indicado en la toma.

PRECAUCIÓN

- **No intente utilizar el encendedor de cigarrillos en las tomas de corriente para accesorios.**
- **No coloque objetos extraños y especialmente de metal, tales como monedas o papel de aluminio, en la toma de corriente para accesorios. Podría provocar un cortocircuito. Ponga siempre la tapa sobre la toma de corriente para accesorios cuando no esté en uso.**
- **Utilice sólo dispositivos eléctricos especialmente designados para 12 V CC.**

  El índice de potencia máxima de un dispositivo a conectarse es de 120 W. No use dispositivos que superen el vatiaje indicado en la toma.

  La sobrecarga de la toma de corriente para accesorios puede causar un corto circuito. No utilice adaptadores dobles ni más de un dispositivo eléctrico.
- **Si el enchufe del dispositivo eléctrico queda demasiado flojo o apretado en la toma de corriente para accesorios, podría producirse un contacto deficiente o hacer que el enchufe quede bloqueado. Use solamente enchufes que encajen correctamente.**
- **El uso de un dispositivo eléctrico en la toma de corriente para accesorios durante un período de tiempo prolongado con el motor apagado podría producir la descarga de la batería.**
- **Antes de conducir su vehículo, asegúrese de que el enchufe y el cable de su dispositivo eléctrico no interfieren en los cambios de marchas ni en el funcionamiento del pedal del acelerador y del freno. Si interfiere, no utilice el dispositivo eléctrico mientras está conduciendo.**

6-7. Fuente de alimentación USB

PRECAUCIÓN

- La especificación de los terminales USB que pueden utilizarse es de tipo A y tipo C. Si conecta un terminal de una especificación distinta, el suministro de alimentación o la carga podrían no ser posibles, o el dispositivo podría no funcionar correctamente.
- Existe riesgo de que un dispositivo conectado no funcione correctamente o de que los datos se corrompan. La conexión de cualquier dispositivo será bajo su propia responsabilidad.
- Para evitar que se produzca una descarga eléctrica o un fallo de funcionamiento, tenga en cuenta las siguientes precauciones.
  - No conecte concentradores USB.
  - No introduzca objetos metálicos u otros cuerpos extraños en el terminal USB.
  - Tenga mucho cuidado de que no se derrame agua u otros líquidos en el terminal USB.
- Tenga cuidado de no tirar del cable conectado. Si lo hace, podría dañar el terminal USB y el dispositivo conectado.
- Si un dispositivo permanece conectado durante mucho tiempo sin que el motor esté en marcha, podría suponer un riesgo de descarga para la batería. Incluso cuando el motor esté en marcha, le recomendamos que no conecte un dispositivo durante más tiempo del necesario.
- No conecte dispositivos que no funcionen correctamente. Podría formarse humo o provocar un incendio.

NOTA

- La tensión nominal de cada terminal USB es de 5 V CC. Para obtener más información acerca de la potencia nominal máxima, consulte “Cómo usar la fuente de alimentación USB” ☞P296. Antes de conectar un dispositivo, lea el manual de instrucciones relevante y compruebe si el dispositivo admite esta especificación de salida. Si se conecta un dispositivo que requiere un suministro de energía superior al máximo, es posible que no se pueda cargar o alimentar a través del vehículo. En el supuesto de que pudiera cargarse, es probable que necesite mucho más tiempo que con el cargador original del dispositivo.
- Algunos dispositivos solo se pueden cargar con un cable especial. Si se da este caso, asegúrese de utilizar el cable especial para conectar el dispositivo.
- Si se conecta un dispositivo que tenga comunicación con un PC, es posible que no se pueda cargar o alimentar a través del vehículo.
- Cuando conecte un dispositivo para cargarlo, desconéctelo inmediatamente cuando termine de cargarse.

– CONTINÚA –

■ Cómo usar la fuente de alimentación USB

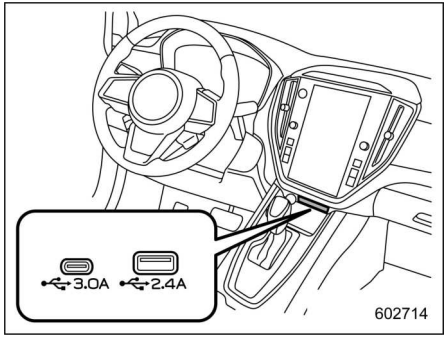

Fuente de alimentación USB de los asientos delanteros (permite conectar y utilizar un dispositivo de audio)

– USB de tipo A: 5 V CC/2,4 A*
– USB de tipo C: 5 V CC/3,0 A*

*: La potencia eléctrica disponible de los dos terminales USB es de 5,4 A como máximo.

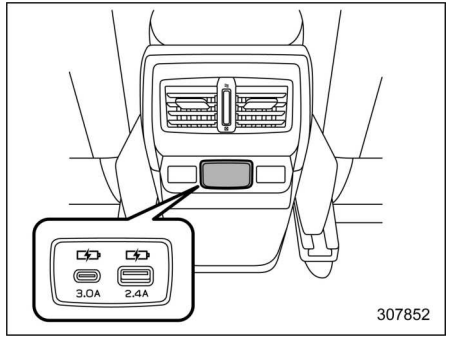

Suministro eléctrico USB de la consola (solo carga) (de equiparse)

– USB de tipo A: 5 V CC/2,4 A*
– USB de tipo C: 5 V CC/3,0 A*

*: La potencia eléctrica disponible de los dos terminales USB es de 5,4 A como máximo.

Utilice el terminal USB para cargar dispositivos electrónicos.

Cuando el interruptor de encendido está en la posición “ACC” u “ON”, se puede suministrar energía al dispositivo electrónico.

6-8. Cenicero (de equiparse)

⚠ PRECAUCIÓN

- **Nunca utilice el cenicero para colocar otros objetos excepto cenizas ni deje un cigarrillo encendido en el cenicero. Esto podría producir fuego.**
- **Apague bien las cerillas y los cigarrillos antes de introducirlos en el cenicero, y a continuación cierre el cenicero de forma segura. Si mantiene el cenicero abierto, el fuego del cigarrillo se puede extender a la colilla de otro cigarrillo e iniciar un incendio.**
- **No introduzca material inflamable en el cenicero.**
- **No deje muchas colillas de cigarrillos en el cenicero.**

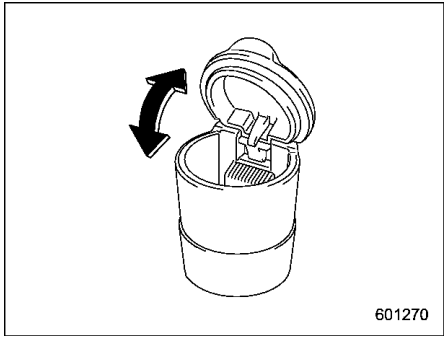

El cenicero portátil puede instalarse en cualquiera de los portavasos o portabotellas. Con respecto a la ubicación de los portavasos, consulte “Portavasos” ☞P292. Con respecto a la ubicación de los portabotellas, consulte “Portabotellas” ☞P293.

Cuando utilice el cenicero, abra la tapa del cenicero. Cierre correctamente la tapa después de utilizar el cenicero para reducir la formación de humo.

NOTA

Las partículas de ceniza y de cigarrillos se acumulan alrededor de las bisagras de la tapa interior del cenicero. Limpie utilizando un cepillo de dientes o cualquier otro instrumento de punta estrecha.

6-9. Empuñadura auxiliar

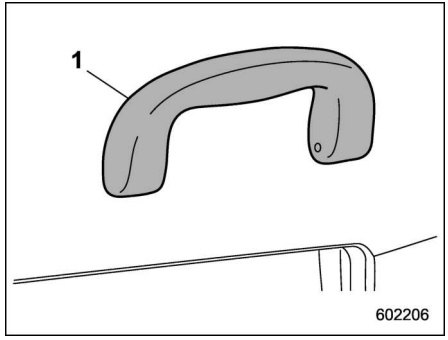

1 Empuñadura auxiliar

La empuñadura auxiliar está diseñada para que los pasajeros puedan sujetarse y mantener una postura más estable cuando están sentados y el vehículo está en movimiento.

⚠ ADVERTENCIA

No utilice la empuñadura auxiliar para levantarse del asiento. Si sujeta la empuñadura auxiliar y tira de ella en la dirección incorrecta, podría romperse y alguien podría resultar herido.

⚠ PRECAUCIÓN

No fije objetos pesados a la empuñadura auxiliar. Si lo hace, la manija podría romperse y el objeto podría resultar dañado.

6-10. Gancho para chaquetas

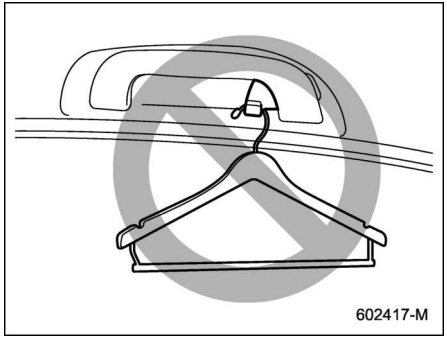

ADVERTENCIA

Siga las instrucciones indicadas a continuación.

- **No cuelgue perchas ni otros objetos duros o puntiagudos en los ganchos para chaquetas. Procure colgar las prendas directamente de los ganchos sin utilizar perchas.**
- **Antes de colgar prendas en los ganchos, asegúrese de que no haya ningún objeto puntiagudo en los bolsillos.**

Si ignora estas instrucciones, puede ocurrir lo siguiente en paradas repentinas o colisiones.

- **Lesiones graves provocadas por objetos disparados por el habitáculo.**
- **Despliegue incorrecto del airbag SRS tipo cortina**

PRECAUCIÓN

Nunca cuelgue nada en el gancho para chaquetas que pueda obstaculizar la visión del conductor o que pueda causar lesiones en caso de paradas bruscas o colisiones. Tampoco cuelgue en el gancho para chaquetas elementos que pesen 5 kg (11 lbs) o más.

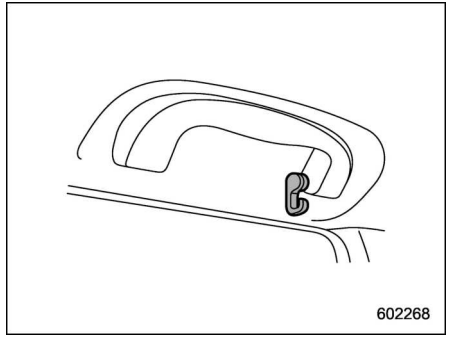

Hay un gancho para chaquetas en cada una de las empuñaduras auxiliares de los pasajeros traseros.

6-11. Alfombrilla

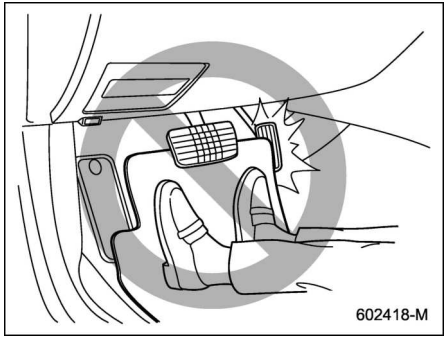

PRECAUCIÓN

Si la alfombrilla se desliza hacia adelante e interfiere con el movimiento de los pedales mientras el vehículo está en marcha, podría producirse un accidente. Tenga en cuenta las siguientes precauciones para evitar que la alfombrilla se deslice hacia adelante.

- **Asegúrese de utilizar una alfombrilla original de SUBARU diseñada con arandelas en las ubicaciones correctas.**
- **Asegúrese de que la alfombrilla del conductor esté colocada en la posición adecuada y que esté fijada correctamente con los pasadores.**
- **No use más de una alfombrilla.**

- Modelos con volante a la izquierda:

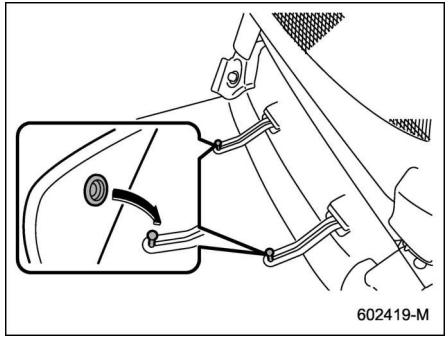

En el suelo del lado del conductor se encuentran adaptados pasadores de retención. La alfombrilla del lado del conductor se deberá asegurar adecuadamente con las arandelas incorporadas, colocando las arandelas sobre los pasadores y empujando hacia abajo.

- Modelos con volante a la derecha:

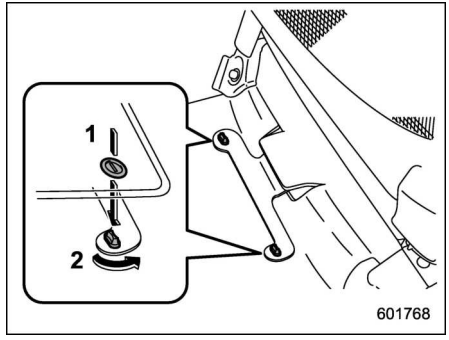

1 Primero coloque las arandelas sobre los topes y luego presiónelos hacia abajo.
2 A continuación, gire los topes 90 grados para fijar la alfombrilla.

En el suelo del lado del conductor hay unos topes. La alfombrilla debe fijarse correctamente mediante las arandelas incorporadas, tal como se muestra en la ilustración.

6-12. Compartimento de almacenamiento debajo del piso

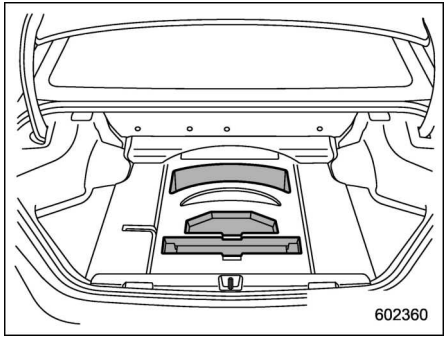

El compartimento de almacenamiento debajo del piso está ubicado debajo del piso del maletero y puede utilizarse para almacenar objetos de pequeño tamaño. Para abrir la tapa, tire de la correa hacia arriba.

NOTA

Cuando almacene un neumático pinchado, coloque el compartimiento de almacenamiento oculto en el maletero.

⚠ PRECAUCIÓN

- **Para reducir el riesgo de lesiones en el caso eventual de un accidente o de una parada repentina, mantenga siempre cerrada la tapa del compartimento de almacenamiento debajo del piso mientras conduce.**
- **Evite guardar aerosoles, recipientes con líquidos inflamables o corrosivos u otros objetos peligrosos en los compartimentos de almacenamiento debajo del piso.**

Puesta en marcha y funcionamiento

7-1. Combustible 304
Requisitos relacionados con el combustible 304
Tapa y tapón del depósito de combustible 305
7-2. Preparativos previos a la puesta en marcha del vehículo 309
7-3. Arranque y parada del motor 309
Precauciones de seguridad 309
Límite de funcionamiento del sistema de arranque mediante pulsador 309
Precauciones generales al arrancar el motor 309
Arranque del motor 310
Parada del motor 312
Cuando el mando de la llave de acceso no funciona correctamente 313
Bloqueo de la dirección 313
7-4. Transmisión manual 314
Cambio de marcha 315
Consejos sobre la conducción 315
7-5. Transmisión continua variable 316
Palanca selectora 317
Función de bloqueo de cambios 319
Selección del modo manual 321
Consejos sobre la conducción 323
7-6. SI-DRIVE (de equiparse) 323
Modo Inteligente (I) 324
Modo Sport (S) 324
Modo Sport Sharp (S#) 324
Interruptores SI-DRIVE 325
7-7. Selección del modo de conducción (de equiparse) 326
Cómo utilizar la selección del modo de conducción 326
7-8. Sistema de servodirección 327
7-9. Frenado 328
Consejos sobre el frenado 328
Sistema de frenos 328
Indicadores de advertencia de desgaste de las pastillas del freno de disco 331
Sistema de frenos de alto rendimiento (modelos con neumáticos de 19 pulgadas) 331
7-10. ABS (sistema antibloqueo de frenos) 332
Autocomprobación del ABS 332
Testigo de aviso de ABS 332
7-11. Sistema de distribución electrónica de la fuerza de frenado (EBD) 333
Fallos de funcionamiento del sistema EBD 333
7-12. Sistema de control dinámico del vehículo 334
Monitor del sistema de control dinámico del vehículo 335
Interruptor OFF del control dinámico del vehículo 336
7-13. Sistema de control de presión de neumáticos (TPMS) (de equiparse) 338
Pantalla del TPMS 339
Ajuste del modo TPMS 339

7-14. Estacionamiento del vehículo..... 340
Freno de estacionamiento (modelos MT).....340
Freno de estacionamiento electrónico (modelos CVT).....341
Consejos sobre el estacionamiento.....347
7-15. Sistema de asistencia de arranque en pendiente..... 348
Para activar/desactivar el sistema de asistencia de arranque en pendiente (modelos MT) 350
Testigo de aviso de asistencia de arranque en pendiente/luz indicadora OFF de asistencia de arranque en pendiente (modelos MT) 352
7-16. Sistema de arranque y parada automático (de equiparse) 353
Funcionamiento del sistema 353
Visualización del estado del sistema de arranque y parada automático 357
Advertencia del sistema.....357
7-17. Monitor de visión delantera (de equiparse)/monitor de visión lateral (de equiparse) 358
Cómo acceder al monitor de visión delantera/ monitor de visión lateral 359
Cómo cancelar el monitor de visión delantera y el monitor de visión lateral 360
Cómo ajustar el contraste y el brillo de la pantalla.....360
Alcance de las imágenes en la pantalla.....361
Líneas guía.....362
Manipulación de la cámara 363
7-18. Cámara de visión trasera.....364
Cómo utilizar la cámara de visión trasera 365
Cómo cambiar la visualización de la cámara de visión trasera/monitor de visión lateral (modelos con el interruptor VIEW).....366
Rango de visión en la pantalla 367
Líneas de ayuda.....369
7-19. Detección de vehículo trasero Subaru (SRVD) (de equiparse) 371
Características del sistema.....371
Funcionamiento del sistema.....373
Luz indicadora de aproximación/indicador acústico del SRVD 375
Indicador SRVD OFF 377
Indicador de advertencia SRVD 378
Para activar y desactivar la función SRVD 378
Manejo de los sensores de radar.....379
7-20. Sistema de frenado automático marcha atrás (RAB) (de equiparse).....380
Descripción general del sistema de frenado automático marcha atrás (RAB).....381
Condiciones de funcionamiento 382
Función de alarma audible del sonar.....386
Funcionamiento del sistema de frenado automático.....388
Cancelación del funcionamiento del sistema de frenado automático marcha atrás (RAB) 389
Ajuste ON/OFF del sistema de frenado automático marcha atrás (RAB).....390
Indicador de advertencia de RAB 391
Manipulación de los sensores de sonar.....391

7-21. Sistema de control del conductor (de equiparse) 392
Función de reconocimiento del usuario 397
Advertencia de falta de atención/somnolencia 399
Indicador/advertencia del sistema de control del conductor 401
Uso del sistema de control del conductor 402
Registrar y eliminar un usuario 403
Registrar y eliminar la personalización de la posición del conductor 404
Ajustes ON/OFF del sistema de control del conductor 404
Cómo obtener el código fuente que utiliza software de código abierto 405

7-1. Combustible

■ Requisitos relacionados con el combustible

⚠ PRECAUCIÓN

- **El uso de combustible de mala calidad o el uso de aditivos de combustible inadecuados podría dañar el motor y/o el sistema de combustible.**
- **No permita que se produzcan derrames de combustible sobre las superficies exteriores del vehículo. Debido a que el combustible puede afectar la pintura, asegúrese de limpiar rápidamente posibles derrames de combustible. Los daños en la pintura provocados por derrames de combustible no están cubiertos por la Garantía Limitada de SUBARU.**
- **El cuello de la boca de llenado de combustible ha sido diseñado para que acepte solamente pistolas de los surtidores de gasolina sin plomo. Bajo ninguna circunstancia se podrá utilizar gasolina con plomo ya que se dañaría el sistema de control de emisiones, y la capacidad de conducción y la economía de combustible se verían afectadas. Asimismo, esto podría aumentar los gastos de mantenimiento.**

▼ Para Australia

▽ Tipo de combustible

Solamente **gasolina sin plomo**.

▽ Número de Octanos de Investigación (RON) requerido

Se recomienda **95 o más**.

Para obtener un rendimiento del motor y una calidad de conducción óptimos, se recomienda utilizar gasolina sin plomo súper.

▽ Uso de gasolina mezclada con etanol

SUBARU permite el uso de gasolina mezclada con etanol si el límite de contenido de etanol es hasta el 10%. Asegúrese de que la gasolina mezclada con etanol que va a utilizar presenta el número de octanos de investigación indicado anteriormente.

▼ Para Europa

▽ Tipo de combustible

Solamente **gasolina sin plomo**.

▽ Número de Octanos de Investigación (RON) requerido

Se recomienda **95 o más**.

Si no puede repostar gasolina sin plomo con un índice de 95 octanos o más, podrá usar gasolina sin plomo con un índice de 90 octanos o más.

▽ Uso de gasolina mezclada con etanol

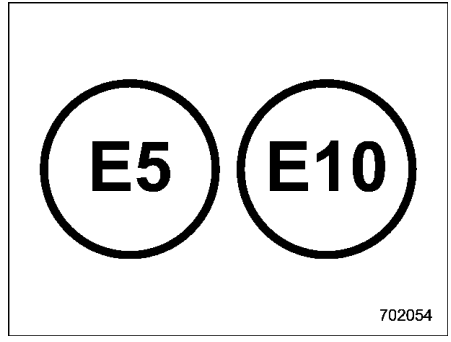

Cuando encuentre estos tipos de etiquetas de combustible en las estaciones de servicio, utilice solamente combustible que disponga de una de las anteriores etiquetas.

SUBARU permite el uso de gasolina mezclada con etanol si el límite de contenido de etanol es hasta el 10%. Asegúrese de que la gasolina mezclada

con etanol que va a utilizar presenta el número de octanos de investigación indicado anteriormente.

▼ **Para otras zonas**

▽ **Tipo de combustible**

Solamente **gasolina sin plomo**.

▽ **Número de Octanos de Investigación (RON) requerido**

Se recomienda **95 o más**.

Si no puede repostar gasolina sin plomo con un índice de 95 octanos o más, podrá usar gasolina sin plomo con un índice de 90 octanos o más.

▽ **Uso de gasolina mezclada con etanol**

SUBARU permite el uso de gasolina mezclada con etanol si el límite de contenido de etanol es hasta el 15%. Asegúrese de que la gasolina mezclada con etanol que va a utilizar presenta el número de octanos de investigación indicado anteriormente.

▼ **En zonas con combustibles con un elevado contenido de impurezas**

Añada **una botella** de aditivo de combustible original SUBARU al combustible cada 15.000 km (9.000 millas). Para obtener más información, consulte a un concesionario SUBARU autorizado.

■ Tapa y tapón del depósito de combustible

▼ **Ubicaciones de la tapa del depósito de combustible**

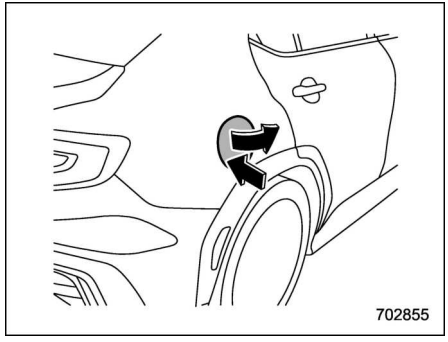

▼ **Abastecimiento de combustible**

Sólo se debe encargar del abastecimiento de combustible una persona. No deje que otras personas se acerquen a la zona del vehículo cercana a la boca de llenado de combustible mientras está abasteciendo combustible.

Asegúrese de que cumple cualquier otro procedimiento de precaución indicado en la estación de servicio.

1. Antes de repostar combustible, detenga el vehículo y, a continuación, apague el interruptor de encendido para desactivar todos los componentes eléctricos. En este momento, también se desbloquea la tapa de la boca de llenado de combustible.

NOTA

Al bloquear la puerta, también se bloquea la tapa de la boca de llenado de combustible. Para desbloquear la tapa del depósito de combustible, realice una de las operaciones que se indican abajo.

- **Pulse el botón "🔓" del mando de la llave.**
- **Pulse el lado de desbloqueo del interruptor de bloqueo eléctrico de las puertas.**

2. Presione la parte trasera de la tapa del depósito de combustible.
3. La tapa del depósito de combustible se abrirá automáticamente. Termine de abrirla con la mano.

⚠ ADVERTENCIA

Antes de abrir el tapón de la boca de llenado de combustible, toque la carrocería del vehículo, una parte metálica de la bomba de combusti-

– CONTINÚA –

ble u otro objeto similar para descargar la electricidad estática que pudiera contener su cuerpo. Si su cuerpo produce una descarga electrostática, existe la posibilidad de que una chispa eléctrica encienda el combustible, lo cual podría causarle quemaduras. Para evitar la adquisición de nuevas cargas electrostáticas, no regrese al interior del vehículo mientras está abasteciendo combustible.

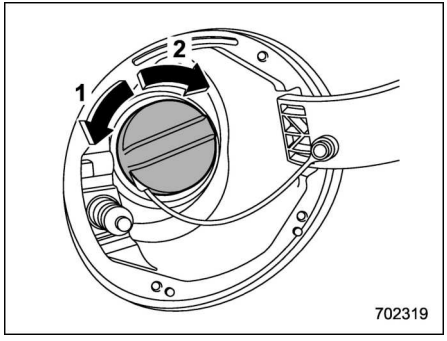

1 Abrir
2 Cerrar

4. Saque el tapón de la boca de llenado de combustible girándolo lentamente hacia la izquierda.

ADVERTENCIA

- **El vapor del combustible es altamente inflamable. Siempre, antes de repostar combustible, gire primero el interruptor de encendido a la posición "OFF" y, a continuación, cierre todas las puertas y ventanillas del vehículo. Asegúrese de que no hay cigarrillos encendidos, llamas o chispas eléctricas en las proximidades. Reabastezca el combustible solamente al aire libre. Limpie rápidamente cualquier derrame de combustible.**
- **Cuando abra el tapón, sujételo firmemente y gírelo lentamente hacia la izquierda. No retire el tapón con rapidez. Podría salir expulsado combustible bajo presión a través del cuello de llenado de combustible especialmente en épocas de calor. Si oye un silbido cuando esté retirando el tapón, espere a que cese el sonido y después retire lentamente el tapón para evitar que el combustible salga expulsado, con el consiguiente riesgo de incendio.**

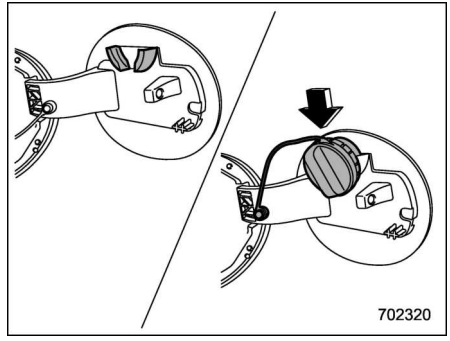

5. Coloque el tapón de la boca de llenado de combustible en el soporte del interior de la tapa de la boca de llenado de combustible.

ADVERTENCIA

- **Cuando abastezca combustible, introduzca cuidadosamente la pistola de combustible en la boca de llenado de combustible. Si se levanta la pistola o no se introduce completamente, su mecanismo de detención automática podría no funcionar, y el combustible podría salirse del depósito provocando riesgo de incendio.**
- **Deje de abastecer combustible cuando se active el mecanismo**

de detención automático de la pistola de combustible. Si continúa agregando combustible, los cambios de temperatura u otras condiciones podrían provocar que el combustible se saliera del depósito, con el consiguiente riesgo de incendio.

6. Deje de llenar el depósito cuando se detenga automáticamente la bomba de llenado de combustible. No siga agregando combustible.
7. Vuelva a colocar el tapón y gírelo hacia la derecha hasta escuchar un clic. Preste atención para que la tira situada debajo de la tapa no quede aprisionada al apretar.

PRECAUCIÓN

Asegúrese de apretar el tapón hasta que haga clic para evitar que se derrame el combustible en caso de accidente.

8. Cierre completamente la tapa de la boca de llenado de combustible.

PRECAUCIÓN

Si se derrama combustible sobre la superficie pintada, límpiela inmediatamente. De lo contrario, se dañará la superficie pintada.

NOTA

- **Verá el símbolo "⛽▶" en el indicador de combustible. Esto indica que la tapa de la boca de llenado de combustible se encuentra ubicada en el lado derecho del vehículo.**
- **En los modelos para Taiwán, la luz indicadora de funcionamiento incorrecto se puede encender si no se ha cerrado completamente el tapón de la boca de llenado de combustible hasta que encaje con un clic o si la tira ha quedado atrapada debajo del tapón. Consulte "Luz indicadora de funcionamiento incorrecto (testigo Check Engine)" ☞P176.**

PRECAUCIÓN

- **No agregue agentes limpiadores al depósito de combustible. Los agentes limpiadores pueden dañar el sistema de combustible.**
- **Después de abastecer combustible, gire el tapón hacia la derecha hasta que haga clic para asegurarse de que está bien apretado. Si éste no está bien apretado, el combustible podría derramarse mientras el vehículo está en marcha o podría producirse un derrame de combustible en caso de accidente, con el consiguiente riesgo de incendio.**
- **No permita que se produzcan derrames de combustible sobre las superficies exteriores del vehículo. Debido a que el combustible puede afectar la pintura, asegúrese de limpiar rápidamente posibles derrames de combustible. Los daños en la pintura provocados por derrames de combustible no están cubiertos por la Garantía Limitada de SUBARU.**
- **Le recomendamos utilizar siempre tapones de boca de llenado de combustible originales de SUBARU. Si el tapón no es el adecuado, puede que no se ajuste correctamente o que no permita una ventilación apropiada, lo cual puede producir daños en el depósito de combustible y en el**

– CONTINÚA –

sistema de control de emisiones. También puede causar un derrame de combustible, con el consiguiente riesgo de incendio.

- **Reabastezca inmediatamente el depósito de combustible en cuanto se encienda el testigo de aviso de bajo nivel de combustible. Los fallos de encendido debidos a un depósito vacío pueden provocar daños en el motor. Seguir conduciendo el vehículo con un nivel extremadamente bajo de combustible podría originar deficiencia en el rendimiento del motor.**

▼ Si no se puede abrir la tapa del depósito de combustible

Si no se puede abrir la tapa de la boca llenado de combustible debido a un fallo o porque la pila está agotada, ésta puede abrirse desde el maletero.

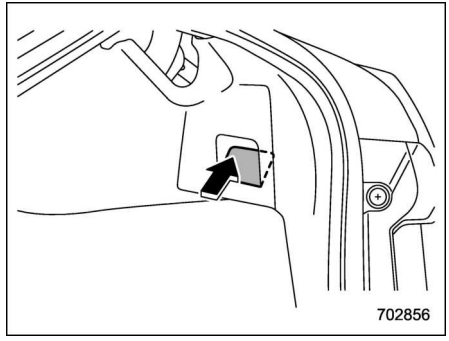

1. Empuje la cubierta de acceso ubicada en el lado derecho del embellecedor del maletero.

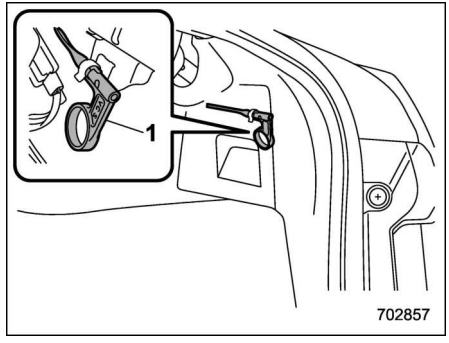

1 Presilla

2. Retire la presilla.

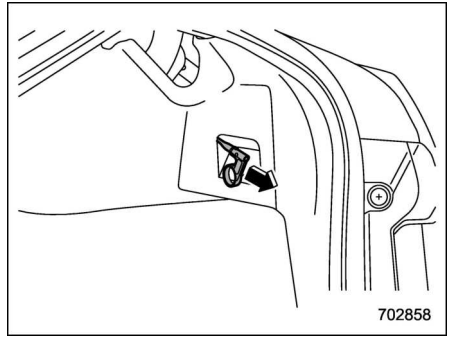

3. Tire de la presilla para desbloquear la tapa de la boca de llenado de combustible.

7-2. Preparativos previos a la puesta en marcha del vehículo

Todos los días, antes de poner en marcha el vehículo, es necesario efectuar las siguientes verificaciones y ajustes.

1. Compruebe que todas las ventanillas, los espejos retrovisores y las luces están limpios y sin obstrucciones.
2. Examine el aspecto y el estado de los neumáticos. Verifique la presión de los neumáticos, y asegúrese de que es la correcta.
3. Examine la parte inferior del vehículo para comprobar si hay posibles signos de fugas.
4. Compruebe que no entren animales de pequeño tamaño en el compartimiento del motor.
5. Verifique que el capó y la tapa del maletero estén completamente cerrados.
6. Compruebe el ajuste del asiento.
7. Compruebe el ajuste de los espejos retrovisores interior y exteriores.
8. Abróchese el cinturón de seguridad. Asegúrese de que los pasajeros tengan abrochado el cinturón de seguridad.
9. Asegúrese de que los testigos de aviso y luces indicadoras funcionen correctamente al girar el interruptor de encendido a la posición “ON”.
10. Verifique el funcionamiento de los medidores, los testigos de aviso e indicadores después de arrancar el motor.

PRECAUCIÓN

El atrapamiento de animales de pequeño tamaño en el ventilador de refrigeración y en las correas de impulsión del motor podría ocasionar un fallo de funcionamiento. Compruebe que no haya animales de pequeño tamaño en el compartimiento del motor y debajo del vehículo antes de arrancar el motor.

NOTA

Verifique el nivel del aceite del motor, del refrigerante del motor, del líquido para frenos, del líquido lavaparabrisas y de otros líquidos diariamente, una vez por semana o cada vez que abastezca combustible.

7-3. Arranque y parada del motor

■ Precauciones de seguridad

Consulte “Precauciones de seguridad” ☞P127.

■ Límite de funcionamiento del sistema de arranque mediante pulsador

Consulte “Límite de funcionamiento del sistema de arranque mediante pulsador” ☞P164.

■ Precauciones generales al arrancar el motor

ADVERTENCIA

- **No arranque nunca el motor desde el exterior del vehículo. Puede producirse un accidente.**
- **No deje el motor en funcionamiento en lugares con poca ventilación, como garajes y espacios cerrados. El gas de escape puede entrar en el vehículo o en espacios cerrados y provocar una intoxicación por monóxido de carbono.**

– CONTINÚA –

- No arranque el motor cerca de follaje seco, papel u otras sustancias inflamables. El tubo y las emisiones de escape pueden provocar peligro de incendio en caso de altas temperaturas.

PRECAUCIÓN

- Si el motor se detiene durante la conducción, el catalizador podría recalentarse y quemar.
- Debe estar sentado en el asiento del conductor cuando arranque el motor.

NOTA

- Puede suceder que el motor se resista a arrancar si la batería ha sido desconectada y reconectada (para el mantenimiento o por otros motivos). Esta dificultad se debe a la función de autodiagnóstico de la mariposa controlada electrónicamente. Para corregir esta situación, mantenga el interruptor de encendido en la posición "ON" durante aproximadamente 10 segundos antes de arrancar el motor.
- Evite las velocidades y aceleraciones rápidas inmediatamente después de arrancar el motor.
- Tras el arranque, el régimen del motor se mantendrá alto.
- En casos excepcionales, puede ser difícil arrancar el motor debido al combustible y las condiciones de uso (conducción reiterada durante una distancia sin haber calentado el motor lo suficiente). En esos casos, se le recomienda cambiar de combustible a uno de marca diferente.
- En casos excepcionales, se pueden oír golpes transitorios en el motor cuando el acelerador se acciona rápidamente, como en el caso de un arranque o una aceleración rápida. Esto no indica un fallo de funcionamiento.
- Es más fácil arrancar el motor cuando los faros, el aire acondicionado y el desempañador de la luneta están apagados.
- No cambie la palanca selectora mientras el motor de arranque esté girando.

■ Arranque del motor

ADVERTENCIA

Si el indicador del pulsador de encendido parpadea en color verde después de que arranque el motor, no conduzca el vehículo. La dirección aún está bloqueada y podría producirse un accidente.

PRECAUCIÓN

- Si el indicador de funcionamiento del pulsador de encendido parpadea en naranja, puede que el vehículo presente un fallo de funcionamiento. Le recomendamos solicitar más información al concesionario SUBARU inmediatamente.
- Si el indicador del pulsador de encendido parpadea en color verde después de que arranque el motor, significa que la dirección aún está bloqueada. Mientras gira el volante a derecha e izquierda, pise el pedal del freno y presione el pulsador de encendido.
- No continúe presionando el pulsador de encendido durante más de 10 segundos. Si lo hiciese, podrían producirse fallos de funcionamiento. Si el motor no arranca, deje de presionar el pulsador de encendido. En su

lugar, presione el pulsador de encendido sin pisar el pedal del freno para situar el contacto en la posición "OFF". Espere 10 segundos y, a continuación, presione el pulsador de encendido para arrancar el motor.

NOTA

- **Al presionar el pulsador de encendido con el pedal del embrague (modelos MT) o el pedal del freno (modelos CVT) presionados:**
  - **El motor de arranque se acciona durante un máximo de 10 segundos y se para automáticamente después de arrancar el motor.**
  - **El motor puede arrancar independientemente del estado de encendido.**
- **Si el motor no arranca, compruebe la luz indicadora del inmovilizador. A continuación, presione el pulsador de encendido sin pisar el pedal del embrague (modelos MT) o el pedal del freno (modelos CVT) para situar el contacto en "OFF".**
  - **Si se había encendido la luz, intente arrancar el motor de nuevo.**
  - **Si la luz había permanecido apagada, presione el pulsador de encendido mientras pisa con más fuerza el pedal del embrague (modelos MT) o el pedal del freno (modelos CVT).**
- **Los procedimientos de arranque del motor podrían no funcionar debido a la presencia de ondas de radio alrededor del vehículo. En tal caso, consulte "Arranque del motor" ☞P443.**
- **Si la batería del vehículo está descargada, no se podrá desbloquear la dirección. Cargue la batería.**
- **Tras el arranque, el régimen del motor se mantendrá alto.**

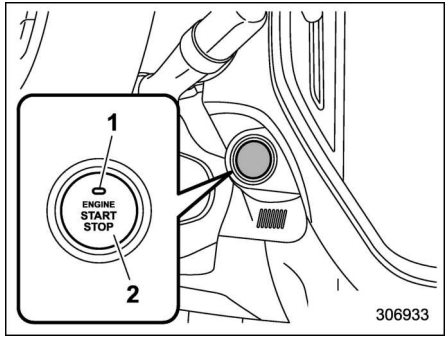

Modelos con volante a la izquierda

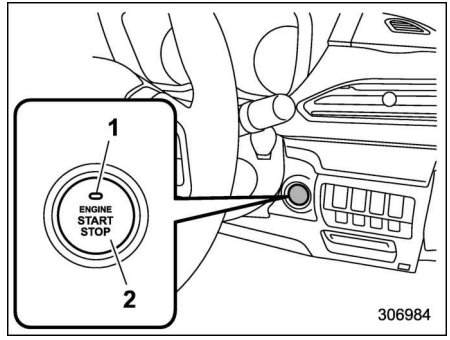

Modelos con volante a la derecha
1 Indicador de funcionamiento
2 Pulsador de encendido

El motor arrancará cuando se presione el pulsador de encendido mientras se pisa el pedal del embrague (modelos MT) o el pedal del freno (modelos CVT). El procedimiento de arranque del motor es el siguiente.

▼ Modelos MT

1. Lleve consigo el mando de la llave de acceso y siéntese en el asiento del conductor.
2. Aplique el freno de estacionamiento.
3. Coloque la palanca de cambios en punto muerto.
4. Pise el pedal del freno.

– CONTINÚA –

5. Pise el pedal del embrague hasta que el indicador del pulsador de encendido cambie a color verde.
6. Mientras pisa el pedal del embrague, presione el pulsador de encendido.

▼ Modelos CVT

1. Lleve consigo el mando de la llave de acceso y siéntese en el asiento del conductor.
2. Asegúrese de que el freno de estacionamiento esté aplicado.
3. Asegúrese de que la palanca selectora esté en la posición “P”. El motor también puede arrancar cuando la palanca selectora está en posición “N”, sin embargo, por razones de seguridad, arranque cuando esté en posición “P”.
4. Pise el pedal del freno hasta que el indicador de funcionamiento del pulsador de encendido cambie a color verde. Cuando arranque con la palanca selectora en la posición “N”, el indicador no cambiará a color verde.
5. Mientras pisa el pedal del freno, pulse el pulsador de encendido.

NOTA

- **Mientras mantiene pulsado el botón de la palanca selectora, el indicador del pulsador de encendido no cambiará a color verde incluso si la palanca selectora se encuentra en la posición “P”.**
- **Si el motor no arranca, el pedal del freno podría estar duro. En ese caso, pise el pedal del freno con más fuerza de la habitual. Compruebe que el indicador de funcionamiento del pulsador de encendido cambie a color verde y pulse el pulsador de encendido para arrancar el motor.**

▼ Si el motor no arranca utilizando el procedimiento de arranque normal

1. Sitúe la palanca de cambios en la posición de punto muerto (modelos MT) o la palanca selectora en la posición “P” (modelos CVT).
2. Cambie el estado del sistema eléctrico a “ACC”.
3. Mantenga presionado el pulsador de encendido durante un mínimo de 15 segundos con el pedal del embrague (modelos MT)/pedal del freno (modelos CVT) pisado.

Aunque es posible que el motor arranque, este procedimiento solo debe utilizarse en caso de emergencia. Si el motor continúa sin arrancar, consulte “Arranque del motor” ☞P443.

■ Parada del motor

1. Detenga el vehículo completamente.
2. Coloque la palanca selectora en la posición “P” (modelos CVT).
3. Pulse el pulsador de encendido. El motor se detendrá y el contacto cambiará a desactivado.

⚠ ADVERTENCIA

- **No toque el pulsador de encendido durante la conducción.**

  Al accionar el pulsador de encendido de la siguiente manera, el motor se detendrá.

  – Se mantiene presionado el pulsador durante 3 segundos o más.

  – Se presiona el pulsador 3 veces o más de manera breve y seguida.

  Cuando el motor se detenga, el servofreno no funcionará. Deberá pisar el pedal del freno con más fuerza.

  El sistema de servodirección tampoco funcionará. Será necesario hacer más fuerza para mover la dirección y podría producirse un accidente.

- **Si el motor se detiene durante la conducción, no utilice el pulsador de encendido ni abra ninguna puerta hasta que el vehículo se haya detenido en un lugar seguro. Resultaría peligroso ya que podría activarse el bloqueo de la dirección. Detenga el vehículo en un lugar seguro y póngase en contacto inmediatamente con un concesionario SUBARU.**

⚠ PRECAUCIÓN

Modelos CVT:

- **No apague el motor cuando la palanca selectora esté en una posición diferente a "P".**
- **Si el motor se detiene cuando la palanca selectora está en una posición diferente a "P", el contacto quedará en "ACC". Si se deja el vehículo en ese estado, podría descargarse la batería.**

NOTA

Aunque pueda detener el motor accionando el pulsador de encendido, no detenga el motor durante la conducción, excepto en caso de emergencia.

■ Cuando el mando de la llave de acceso no funciona correctamente

Consulte "Mando de la llave de acceso – Si el mando de la llave de acceso no funciona correctamente" ☞P442.

■ Bloqueo de la dirección

Después de detener el motor y abrir alguna de las puertas, el volante se bloqueará mediante la función de bloqueo de la dirección. Cuando se arranque nuevamente el motor, el bloqueo del volante se liberará automáticamente.

▼ Si no se puede desbloquear el volante

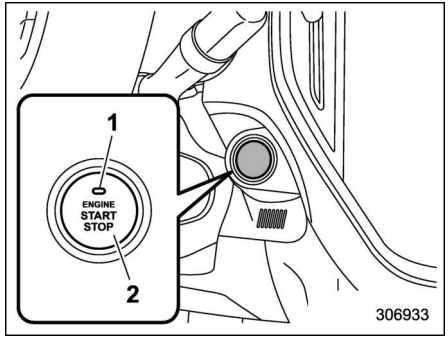

Modelos con volante a la izquierda

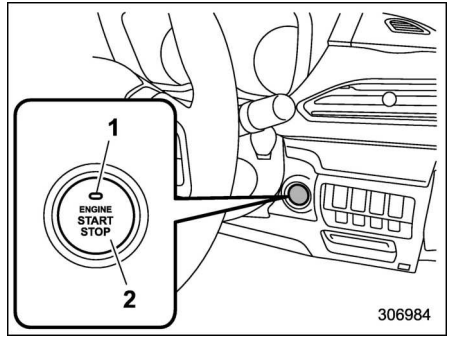

Modelos con volante a la derecha

1 Indicador de funcionamiento
2 Pulsador de encendido

Cuando no pueda arrancar el motor nuevamente debido al bloqueo del volante, compruebe el estado del indicador de funcionamiento y lleve a cabo los siguientes pasos.

▽ El indicador de funcionamiento parpadea en color verde

1. Compruebe que la palanca selectora esté ajustada en la posición "P" (modelos CVT).
2. Mantenga pisado el pedal del freno.
3. Presione el pulsador de encendido mientras gira el volante de dirección hacia la izquierda y la derecha.

– CONTINÚA –

▽ **El indicador de funcionamiento parpadea en color naranja**

La función de bloqueo del volante podría estar funcionando incorrectamente. Le recomendamos que se ponga en contacto inmediatamente con un concesionario SUBARU.

7-4. Transmisión manual

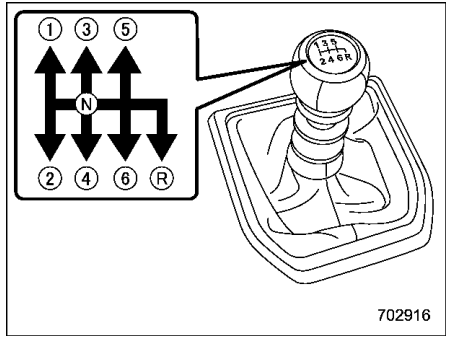

Esta transmisión manual es una transmisión completamente sincronizada de 6 velocidades de avance y 1 de marcha atrás.

La disposición de las marchas aparece indicada en la parte superior de la palanca de cambios.

Para cambiar la posición de la palanca de cambios:

1. Pise el pedal del embrague.
2. Para cambiar a todas las posiciones distintas de “R”, mueva la palanca de cambios como corresponda.

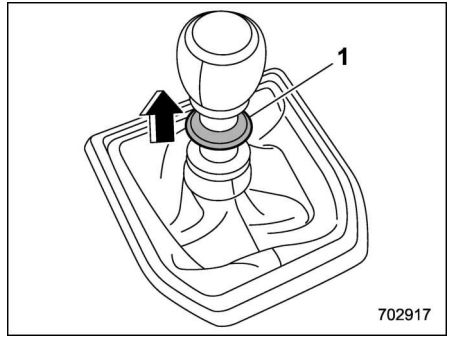

1 Deslizador

3. Para cambiar a la posición “R”, mantenga levantado el deslizador, mueva la palanca a la posición “R” y, luego, suelte el deslizador.
4. Suelte gradualmente el pedal del embrague.

Si hay dificultades en aplicar el cambio, coloque la transmisión en punto muerto, suelte momentáneamente el pedal del embrague y, luego, inténtelo nuevamente.

⚠ ADVERTENCIA

- **No conduzca el vehículo con el embrague liberado (por ej., pisando el pedal del embrague) o con la palanca de cambios en la**

posición de punto muerto. El freno motor será nulo en cualquiera de estas condiciones y por consiguiente, aumentará el riesgo de accidentes.

- **No accione repentinamente el embrague (por ej., suelte el pedal del embrague) cuando arranque el vehículo. De lo contrario el vehículo podría acelerarse inesperadamente o podría presentarse un fallo de funcionamiento en la transmisión.**

PRECAUCIÓN

- **Efectúe el cambio a marcha atrás SOLAMENTE cuando el vehículo esté completamente detenido. La transmisión puede resultar dañada al tratar de efectuar el cambio a marcha atrás mientras el vehículo está en movimiento.**
- **No mueva la palanca de cambios sin pisar el pedal del embrague.**

Cambio de marcha

Cambios de marcha recomendados

La relación entre la economía de combustible y el rendimiento del vehículo durante la marcha en estado normal será óptima si efectúa los cambios a las velocidades indicadas en la siguiente tabla.

Cambio ascendente	km/h (mph)
1.ª a 2.ª	24 (15)
2.ª a 3.ª	40 (25)
3.ª a 4.ª	64 (40)
4.ª a 5.ª	72 (45)
5.ª a 6.ª	80 (50)

Consejos sobre la conducción

ADVERTENCIA

Cuando cambie a una marcha inferior, asegúrese de que el régimen del motor no entre en la zona roja. Si no se observa esta precaución, se puede sobrerrevolucionar el motor, que podría resultar dañado. Además, la aplicación repentina del frenado por motor cuando está conduciendo sobre una superficie resbaladiza podría producir el bloqueo de las ruedas; como consecuencia, se podría perder el control del vehículo y aumentaría el riesgo de un accidente.

NOTA

Si se pisan los pedales del acelerador y del freno al mismo tiempo, el par motor puede reducirse. Esto no indica un fallo de funcionamiento.

Evite conducir con el pie apoyado en el pedal del embrague y no utilice el embrague para mantener el vehículo detenido en una pendiente ascendente. Cualquiera de estas acciones puede causar daños al embrague.

No conduzca con la mano apoyada en la palanca de cambios. Esto puede causar desgaste en los componentes del sistema de transmisión.

Cuando sea necesario reducir la velocidad del vehículo debido a la congestión del tráfico, para hacer virajes o ascender cuestas empinadas, cambie a una marcha inferior antes de que el motor comience a sufrir.

En caso de una pendiente muy inclinada, cambie a 5.ª, 4.ª, 3.ª o 2.ª, según sea necesario. Esto permite mantener una velocidad segura y prolonga la vida útil

– CONTINÚA –

de las pastillas del freno.

De esta forma, el motor proporciona el efecto de frenado. Recuerde que si mantiene el pie “apoyado” (uso excesivo) sobre el pedal del freno mientras desciende una pendiente, los frenos se podrían recalentar y dejarían de funcionar correctamente.

El motor podría, en casos excepcionales, producir detonaciones cuando el vehículo acelera rápidamente o al arrancarlo rápidamente desde la posición de parada. Este fenómeno no significa que el vehículo tenga un problema.

Nunca conduzca con la aguja del tacómetro dentro de la zona roja, a menos que sea para efectuar aceleraciones rápidas en casos de emergencia. La inobservancia de esta precaución producirá un desgaste excesivo del motor y una mala economía del combustible.

7-5. Transmisión continua variable

La transmisión continua variable se controla electrónicamente y proporciona un número infinito de velocidades de avance y 1 de marcha atrás. También dispone de un modo manual.

ADVERTENCIA

No mueva la palanca selectora de la posición “P” o “N” a la posición “D” o “R” mientras se pisa el pedal del acelerador. Si lo hace, el vehículo dará sacudidas hacia adelante o hacia atrás.

PRECAUCIÓN

- **Tenga en cuenta las siguientes precauciones. Hacer caso omiso de estas precauciones puede causar daños en la transmisión.**
  - **Coloque la palanca selectora en la posición “P” o “R” solo después de que el vehículo se haya detenido completamente.**
  - **No cambie desde la posición “D” a la posición “R” ni viceversa antes de que el vehículo esté completamente detenido.**
- **No revolucione el motor durante más de 5 segundos cuando la palanca selectora esté en una posición diferente de “N” o “P” con el freno aplicado o cuando se utilicen calzos en las ruedas. Esto podría ocasionar el recalentamiento del líquido de la transmisión.**
- **Nunca mueva el vehículo hacia atrás por inercia con la palanca selectora en una posición de conducción hacia delante ni mueva el vehículo hacia delante por inercia con la palanca selectora en la posición “R”. Se podría producir un accidente inesperado o un fallo en el funcionamiento.**
- **Cuando desee estacionar el vehículo, aplique primero correctamente el freno de estacionamiento y coloque luego la palanca selectora en la posición “P”. No estacione durante un tiempo prolongado con la palanca selectora en cualquier otra posición, ya que se descargará la batería.**

NOTA

- **Si la temperatura del refrigerante del motor sigue siendo baja, la transmisión efectuará el cambio a velocidades de motor más altas que si la temperatura del refrigerante es suficientemente alta, con el fin de acortar el tiempo de calentamiento y mejorar la maniobrabilidad. La sincronización del cambio de marchas cambiará automáticamente a normal una vez que el motor esté caliente.**
- **Inmediatamente después de cambiar el líquido de la transmisión, es posible que el funcionamiento de la transmisión le parezca algo extraño. Esto se debe a que las acciones anteriores han invalidado los datos acumulados y almacenados en la memoria por la computadora de a bordo para realizar el cambio de la transmisión a una sincronización óptima, de conformidad con las condiciones actuales de su vehículo. El cambio óptimo se restablecerá al continuar conduciendo durante un cierto tiempo.**
- **Cuando se conduce de forma continuada en condiciones de carga pesada, por ejemplo, al subir una pendiente larga y pronunciada, es posible que el régimen del motor, la velocidad del vehículo y el rendimiento del sistema de aire acondicionado disminuyan automáticamente. Esto no indica un fallo de funcionamiento. Este fenómeno es el resultado de la función de control del motor que mantiene el rendimiento de refrigeración del vehículo. La velocidad del motor y del vehículo volverán a la velocidad normal cuando el motor pueda mantener un rendimiento de refrigeración óptimo tras reducirse el nivel de carga. Cuando se conduzca con una carga pesada debe extremarse la precaución.**
- **La transmisión continua variable es un sistema de tipo cadena que proporciona una eficiencia de transmisión superior para conseguir el máximo ahorro de combustible. En algunos casos, dependiendo del cambio de las condiciones en la conducción, podría escucharse un ruido de funcionamiento de las cadenas el cual es característico en este tipo de sistema.**
- **Coloque la funda de la palanca de cambios en la posición original después de levantarla. Si la palanca selectora se acciona con la funda de la palanca en la posición enrollada, la funda de la palanca podría estar tensa y perturbar el funcionamiento de la palanca selectora.**

■ Palanca selectora

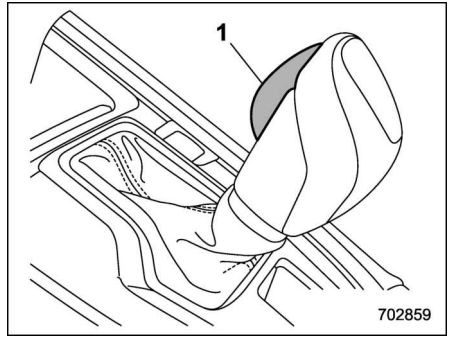

1 Botón de la palanca selectora

– CONTINÚA –

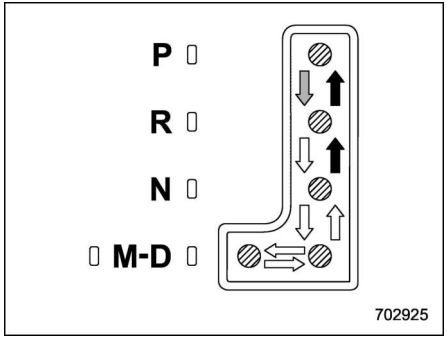

: Con el pedal del freno pisado, cambie mientras presiona el botón de la palanca selectora

: Cambie mientras presiona el botón de la palanca selectora

: Cambie sin presionar el botón de la palanca selectora

La palanca selectora dispone de cuatro posiciones (“P”, “R”, “N” y “D”) y también de una posición “M” para utilizar el modo manual.

NOTA

- **Para proteger el motor cuando la palanca selectora está en la posición “P” o “N”, se controla el régimen del motor para evitar que aumente excesivamente aunque se pise fuertemente el pedal del acelerador.**
- **Cuando cambie la posición de la palanca selectora, asegúrese de mover la palanca selectora firmemente a la posición seleccionada.**

▼ P (estacionamiento)

Esta posición se utiliza para estacionar el vehículo y para poner en marcha el motor. En esta posición, la transmisión queda mecánicamente bloqueada para evitar que el vehículo pueda rodar libremente.

Cuando desee estacionar el vehículo, aplique primero el freno de estacionamiento y coloque luego la palanca selectora en la posición “P”. No intente sujetar el vehículo únicamente con la fricción mecánica de la transmisión.

Para cambiar la palanca selectora desde la posición “P” a cualquier otra posición, pise el pedal del freno a fondo antes de tratar de mover la palanca. Esto evitará que el vehículo salte al arrancar.

▼ R (marcha atrás)

Esta posición se utiliza para hacer que el vehículo retroceda. Para cambiar desde la posición “N” a la “R”, asegúrese de que el vehículo se haya detenido completamente y mueva la palanca hacia la posición “R” mientras pulsa el botón de la palanca selectora.

▼ N (punto muerto)

Esta posición se utiliza para poner nuevamente en marcha el motor después de que se cale. En esta posición, la transmisión está en punto muerto, lo que quiere decir que las ruedas y la transmisión no estarán bloqueadas. Por lo tanto, el vehículo se moverá libremente incluso con una ligera inclinación, a menos que esté aplicado el freno de pie o de estacionamiento.

⚠ ADVERTENCIA

No conduzca el vehículo con la palanca selectora en la posición “N” (punto muerto). El freno motor no tendrá efecto en estas condiciones, y como consecuencia, aumenta el riesgo de accidentes.

▼ D (marcha normal)

Esta posición se utiliza para condiciones de marcha normales. La transmisión pasa de manera continua y automática a la marcha adecuada según la velocidad del vehículo y la aceleración requerida. Además, cuando se sube o baja una pendiente, la transmisión asiste y controla el rendimiento de la conducción y el frenado del motor según el estado de la carretera.

Cuando se requiera una mayor aceleración en la posición “D”, pise el pedal del

acelerador a fondo y manténgalo en esa posición. La transmisión cambiará de marcha automáticamente de manera descendente. En este caso, la transmisión funcionará como una transmisión automática normal. Al soltar el pedal, la transmisión regresará a la posición de marcha original.

Para usar el modo manual, mueva la palanca desde esta posición a la placa guía manual.

En los modelos con modo manual, si se acciona uno de los pulsadores de cambio de detrás del volante de dirección mientras se conduce en la posición “D”, la transmisión cambiará temporalmente al modo manual. En este modo, puede cambiar a cualquier marcha usando los pulsadores de cambio. Para más detalles relacionados con el modo manual, consulte “Selección del modo manual” ☞P321. Cuando la velocidad del vehículo se estabilice, la transmisión pasará del modo manual a la posición “D” de marcha normal.

▽ **Para subir una pendiente**

Mientras sube una cuesta, se evita un cambio accidental a una marcha superior al soltar el pedal del acelerador. Así se reduce al mínimo la posibilidad de cambiar a una marcha inferior al volver a acelerar. Esto permite obtener una conducción más suave del vehículo evitando repetidos cambios de marcha.

NOTA

La transmisión podría cambiar a una marcha inferior, dependiendo de la manera de pisar el pedal del acelerador para acelerar nuevamente.

■ Función de bloqueo de cambios

La función de bloqueo de cambios ayuda a evitar el accionamiento incorrecto de la palanca selectora.

- La palanca selectora no se puede accionar hasta colocar el interruptor de encendido en la posición “ON” y pisar el pedal del freno.
- La palanca selectora no se puede mover desde la posición “P” a ninguna otra posición antes de pisar el pedal del freno. Primero pise el pedal del freno, y a continuación accione la palanca selectora.
- Solo la posición “P” le permitirá colocar el pulsador de encendido en la posición “OFF”.
- Si el interruptor de encendido se ha colocado en la posición “ACC” mientras la palanca selectora estaba en la posición “N”, es posible que la palanca selectora no pueda moverse hacia la posición “P” sin pisar el pedal del freno y pulsando el botón de la palanca selectora.

▼ **Desbloqueo del cambio**

Si la palanca selectora no se puede accionar, gire nuevamente el interruptor de encendido a la posición “ON” y, a continuación, mueva la palanca selectora a la posición “P” mientras pulsa el botón de la palanca selectora y pisa el pedal del freno.

Si la palanca selectora no se mueve después de realizar el procedimiento anterior, compruebe y confirme lo siguiente y desbloquee el cambio.

- **Cuando la palanca selectora no se puede cambiar de “P” a “N”:**

Consulte “Desbloqueo de cambios utilizando la sección de desbloqueo de cambios” ☞P320.

- **Cuando la palanca selectora no se puede cambiar de “N” a “R” o “P”:**

Coloque el interruptor de encendido en la posición “ACC” y, a continuación, mueva la palanca selectora a la posición “P” mientras pisa el pedal del freno.

Si la palanca selectora sigue sin moverse, consulte “Desbloqueo de cambios utilizando la sección de desbloqueo de cambios”

– CONTINÚA –

☞P320.

Si el bloqueo de cambios no se puede desbloquear sin utilizar el botón de desbloqueo de cambios en los casos anteriores, es posible que el sistema de bloqueo de cambios o el sistema de control del vehículo no funcionen correctamente.

Le recomendamos ponerse en contacto con un concesionario SUBARU para solicitar una inspección lo más pronto posible.

▼ Desbloqueo de cambios utilizando la sección de desbloqueo de cambios

Lleve a cabo el siguiente procedimiento para desbloquear los cambios.

1. Aplique el freno de estacionamiento y pare el motor.

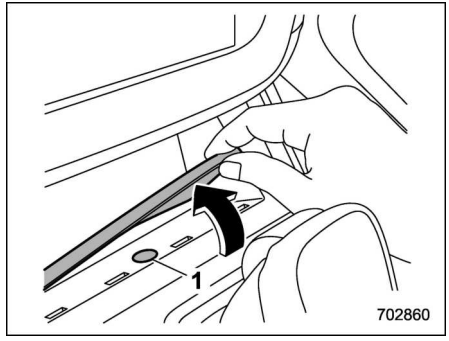

1 Orificio

2. Dé la vuelta al embellecedor interno del compartimiento.

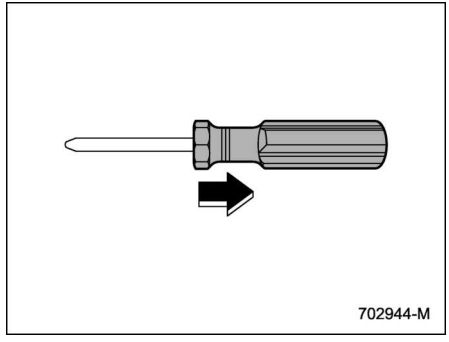

3. Extraiga el mango del destornillador.

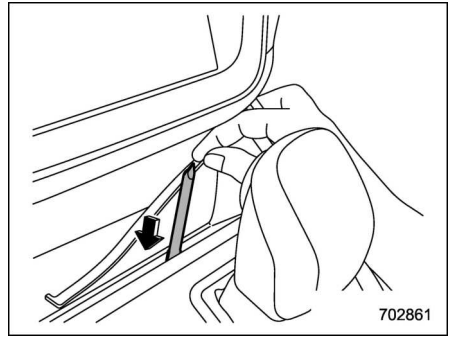

4. Mientras pisa el pedal del freno, introduzca en el orificio el destornillador, presione la parte de desbloqueo del cambio utilizando el destornillador y, a continuación, mueva la palanca selectora.

Si la palanca selectora no se mueve después de realizar el anterior procedimiento, podría existir un fallo de funcionamiento en el sistema de bloqueo de cambios. Le recomendamos ponerse en contacto con un concesionario SUBARU para solicitar una inspección lo más pronto posible.

■ Selección del modo manual

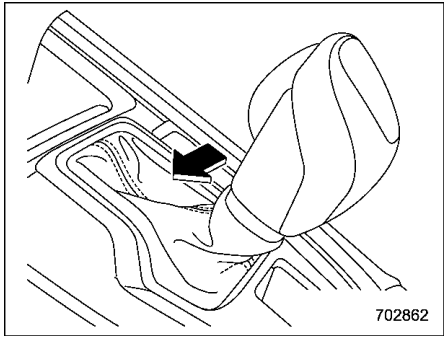

Con el vehículo circulando o detenido, mueva la palanca selectora de la posición “D” a la posición “M” para seleccionar el modo manual.

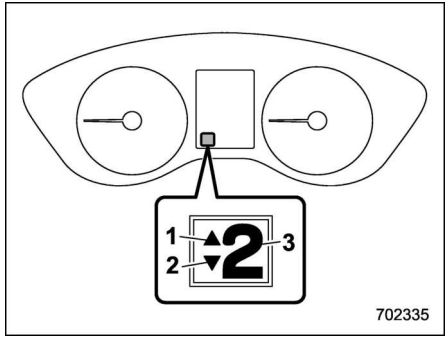

1 Indicador de cambio a marcha superior
2 Indicador de cambio descendente
3 Indicador de posición de la marcha

Cuando se selecciona el modo manual, se enciende el indicador de posición de la marcha y el indicador de cambio ascendente y/o el indicador de cambio descendente en el cuadro de instrumentos. El indicador de posición de marcha indica la marcha seleccionada actualmente dentro del intervalo de la 1.ª a la 8.ª marcha.

Los indicadores de cambio a marcha superior y a marcha inferior permiten saber cuando es posible realizar un cambio de marcha. Cuando se enciende el indicador de cambio a marcha superior “▲”, es posible cambiar a una marcha superior. Cuando se enciende el indicador de cambio a marcha inferior “▼”, es posible cambiar a una marcha inferior. Cuando estén encendidos ambos indicadores, será posible cambiar a marcha inferior y superior. Cuando el vehículo se detiene, se cambiará la marcha a la primera posición automáticamente (por ejemplo, al parar ante un semáforo) y el indicador de cambio a marcha inferior se apagará.

▼ Indicador del cambio de marcha

El indicador de cambio ascendente parpadea cuando se recomienda cambiar a una marcha superior para una buena economía de combustible. El indicador de cambio descendente parpadea cuando se recomienda cambiar a una marcha inferior.

▼ Para cambiar a una marcha superior/inferior

Los cambios de marcha se pueden realizar usando las levas del cambio situadas detrás del volante.

– CONTINÚA –

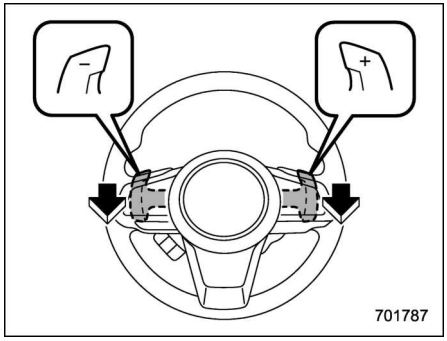

Para cambiar a la siguiente posición superior de marcha, tire de las levas del cambio en el que se indica "**+**". Para cambiar a la siguiente posición inferior de marcha, tire de las levas del cambio en el que se indica "**–**".

PRECAUCIÓN

No coloque ni cuelgue nada encima de las levas del cambio. Esto podría dar lugar a un cambio accidental de marchas.

▼ **Para anular la selección del modo manual**

Devuelva la palanca selectora de la posición "M" a la posición "D".

Mientras conduzca con la palanca selectora en la posición "D", si cambia de marcha utilizando las levas del cambio, el indicador de posición de marcha se encenderá e indicará la marcha actual.

NOTA

Por favor, lea atentamente los siguientes puntos y téngalos presentes cuando utilice el modo manual.

- **Si intenta cambiar a una marcha inferior cuando la velocidad del motor es muy alta, por ej., cuando un cambio a una marcha inferior pueda hacer oscilar la aguja del tacómetro más allá de la zona roja, se emitirán pitidos para indicarle que no se puede hacer el cambio.**
- **En el modo manual, la posición de la marcha cambia automáticamente a una marcha superior cuando el régimen del motor se aproxima a la zona roja del tacómetro (excepto cuando SI-DRIVE está en el modo Sport Sharp (S#) o si la selección del modo de conducción está en el modo Sport+).**
- **Si intenta cambiar a una marcha superior cuando la velocidad del vehículo es muy baja, la transmisión no responderá.**
- **Se pueden saltar las velocidades (por ejemplo, de 4.ª a 2.ª) accionando dos veces las levas del cambio en rápida sucesión.**
- **La transmisión selecciona automáticamente la 1.ª marcha cuando el vehículo interrumpe el movimiento.**
- **Si la temperatura del líquido de la transmisión es muy alta, el testigo de aviso "AT OIL TEMP" se encenderá. Detenga inmediatamente el vehículo en un lugar seguro y deje que el motor funcione al ralentí hasta que se apague el testigo de aviso.**

Para los modelos con SI-DRIVE, cuando se selecciona el modo Sport Sharp (S#), el cambio a una marcha superior no se realiza automáticamente. Según las condiciones de la carretera, realice el cambio de marchas de forma manual, de modo que la aguja del tacómetro no entre en la zona roja. Además, si las revoluciones del motor alcanzan el número especificado, se cortará el suministro de combustible. En este caso, realice la operación de cambio ascendente.

Para los modelos con selección del modo de conducción, cuando se selecciona el modo Sport+, el cambio a una marcha superior no se realiza automáticamente. Según las condiciones

de la carretera, realice el cambio de marchas de forma manual, de modo que la aguja del tacómetro no entre en la zona roja. Además, si las revoluciones del motor alcanzan el número especificado, se cortará el suministro de combustible. En este caso, realice la operación de cambio ascendente.

■ Consejos sobre la conducción

NOTA

Si se pisan los pedales del acelerador y del freno al mismo tiempo, el par motor puede reducirse. Esto no indica un fallo de funcionamiento.

- En una superficie de la carretera con riesgo de patinaje de las ruedas (por ejemplo, cubierta de nieve o de grava), podrá arrancar desde la posición de parada con seguridad y fácilmente seleccionando la 2.ª marcha del modo manual.
- Aplique siempre el freno de pie o de estacionamiento cuando el vehículo esté detenido con la palanca en la posición “D” o “R”.
- Asegúrese de que se aplique el freno de estacionamiento siempre que se estacione el vehículo. No intente retener el vehículo solo con la transmisión.
- No mantenga el vehículo estacionario sobre una cuesta ascendente usando la posición “D”. Use los frenos en su lugar.
- El motor podría, en casos excepcionales, producir detonaciones cuando el vehículo acelera rápidamente o al arrancarlo rápidamente desde la posición de parada. Este fenómeno no indica un fallo de funcionamiento.

7-6. SI-DRIVE (de equiparse)

El sistema SI-DRIVE (Conducción inteligente SUBARU) trabaja para maximizar el rendimiento, el control y la eficiencia del motor.

Este sistema consiste de tres modos:

- Modo Inteligente (I)
- Modo Sport (S)
- Modo Sport Sharp (S#)

El modo Inteligente (I) se selecciona cuando se coloca el pulsador de encendido en la posición “ON”. Por medio del ajuste de los interruptores SI-DRIVE se modifica el carácter de la unidad de potencia.

– CONTINÚA –

■ Modo Inteligente (I)

▼ **Para una conducción suave y eficiente**

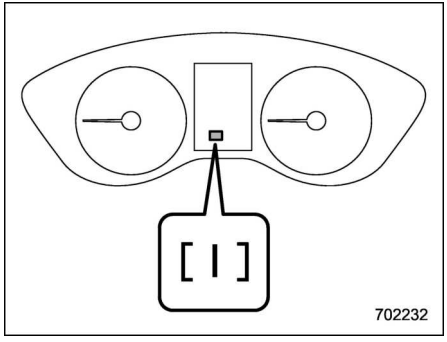

La aceleración lineal del modo Inteligente (I) es ideal para la conducción normal.

El modo Inteligente (I) proporciona un rendimiento equilibrado con una mayor eficiencia de consumo y una conducción suave y sin estrés. El suministro de potencia durante la aceleración es moderado para maximizar la eficiencia de consumo de combustible.

Esta es la opción ideal para los entornos urbanos y las situaciones que no requieran una potencia máxima. Gracias a la mayor suavidad en la respuesta de la aceleración, mejora el control en condiciones de conducción difíciles, como por ejemplo en calzadas resbaladizas o superficies poco firmes.

■ Modo Sport (S)

▼ **Para una conducción con rendimiento avanzado**

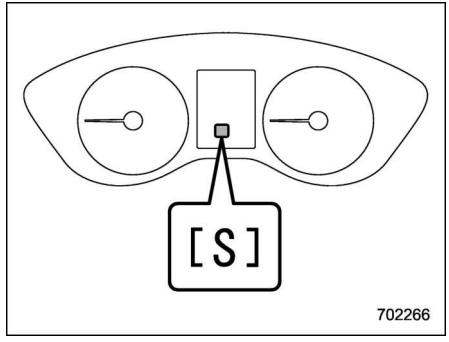

El modo Sport (S) proporciona la potencia del motor necesaria para convertir la experiencia de conducción en una aventura personal.

■ Modo Sport Sharp (S#)

▼ **Para lograr el rendimiento máximo en la conducción**

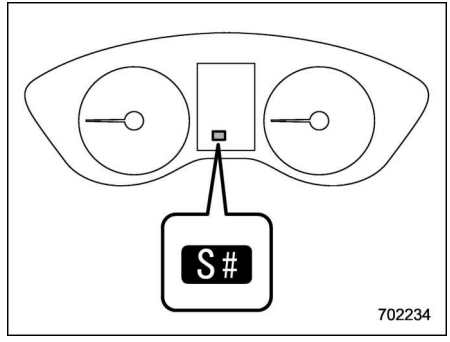

Para conductores amantes del deporte, el modo Sport Sharp (S#) ofrece un excitante nivel de control y rendimiento del motor. La mariposa es más sensible independientemente de la velocidad del motor. Ofrece la máxima diversión en la conducción; este modo es ideal para abordar carreteras retorcidas y para confluir o adelantar a otros vehículos en la autopista con total confianza.

■ Interruptores SI-DRIVE

NOTA

- **El modo Sport Sharp (S#) no se puede seleccionar cuando el motor está frío.**
- **Mientras el motor está funcionando, si la luz indicadora de funcionamiento incorrecto (testigo Check Engine) se enciende, el modo SI-DRIVE cambia al modo Inteligente (I). En este caso, no será posible cambiar al modo Sport Sharp (S#) ni al modo Sport (S).**
- **Si el refrigerante del motor alcanza una temperatura tan alta que podría provocar el sobrecalentamiento del motor, no se puede cambiar al modo Sport Sharp (S#). Mientras el vehículo está en el modo Sport Sharp (S#), cambiará al modo Inteligente (I) cuando la temperatura del refrigerante del motor aumente.**
- **Si parpadea alguno de los indicadores SI-DRIVE, es posible que el sistema SI-DRIVE no funcione correctamente. Le recomendamos ponerse en contacto con su concesionario SUBARU.**

▼ **Tipo A**

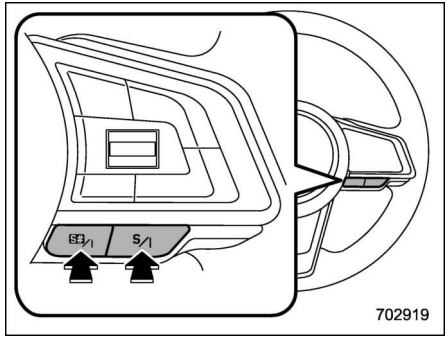

Interruptores SI-DRIVE

Para seleccionar el modo Intelligent (I):

- Pulse el interruptor “S/I” cuando esté seleccionado el modo Sport (S).
- Pulse el interruptor “S#/I” cuando esté seleccionado el modo Sport Sharp (S#).

Para seleccionar el modo Sport (S):

Presione el interruptor “S/I” cuando se haya seleccionado otro modo distinto del modo Sport (S).

Para seleccionar el modo Sport Sharp (S#):

Presione el interruptor “S#/I” cuando se haya seleccionado otro modo distinto del modo Sport Sharp (S#).

▼ **Tipo B**

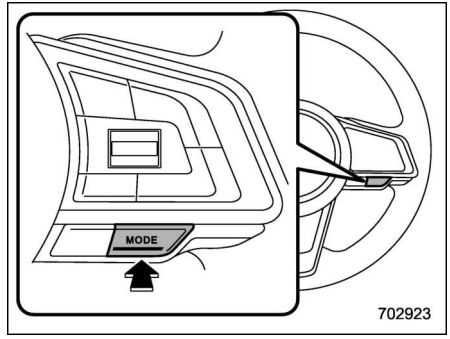

Interruptor MODE

Cada vez que se presiona el interruptor MODE, el modo cambia en el siguiente orden: modo Inteligente (I), modo Sport (S) y modo Sport Sharp (S#).

7-7. Selección del modo de conducción (de equiparse)

La selección del modo de conducción es una función que le permite seleccionar su modo favorito de entre 5 modos de conducción (Normal, Sport, Sport+, Individual y Comfort).

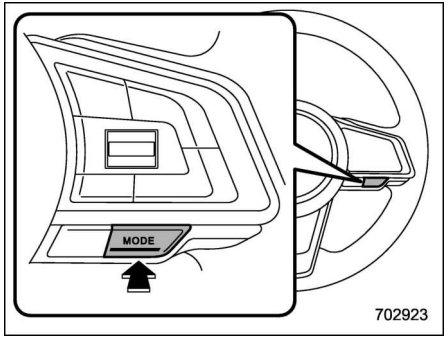

Interruptor MODE

Al utilizar el interruptor MODE para seleccionar el modo de conducción, cambiarán las características del motor, la dirección y la suspensión.

■ Cómo utilizar la selección del modo de conducción

El modo Normal se selecciona cuando se coloca el pulsador de encendido en la posición “ON”. Cada vez que se presiona el interruptor MODE, el modo cambia en el siguiente orden: Sport, Sport+, Individual y Comfort.

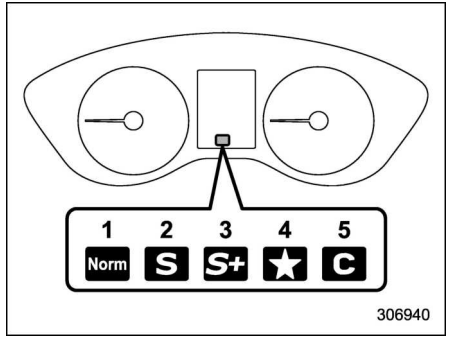

1 Normal
2 Sport
3 Sport+
4 Individual
5 Comfort

El modo actual se muestra en el cuadro de instrumentos y en la pantalla de información central.

NOTA

- **Cuando se selecciona un modo, el contenido de cada ajuste se muestra en la pantalla de información central.**
- **El modo también se puede cambiar utilizando la pantalla de información central. Para más detalles, consulte “Icono de ajustes del vehículo” ☞P215.**
- **Si parpadea cualquiera de los indicadores de selección de modo de conducción, el sistema de selección de modo de conducción podría estar averiado. Le recomendamos ponerse en contacto con su concesionario SUBARU.**

▼ NORMAL

Este modo combina un rendimiento de conducción relajada con un bajo consumo de combustible. Es adecuado para la conducción normal diaria.

▼ SPORT

Este modo mejora el rendimiento de conducción y ofrece una conducción cómoda y deportiva. Es adecuado para la conducción de crucero a alta velocidad.

▼ SPORT+

Este modo hace más énfasis en la respuesta que en la comodidad de con-

ducción. Es adecuado para conducir por montaña y para acelerar al adelantar.

▼ **COMFORT**

Este modo hace énfasis en la comodidad de conducción. El control de climatización también tendrá un volumen de aire ligeramente inferior y un ajuste suave que evita el ambiente seco.

▼ **INDIVIDUAL**

Cada elemento se puede adaptar a sus preferencias en la pantalla de información central.

Para los vehículos equipados con el sistema de control del conductor, los ajustes pueden volver al valor predeterminado al conectarse a la información del usuario.

7-8. Sistema de servodirección

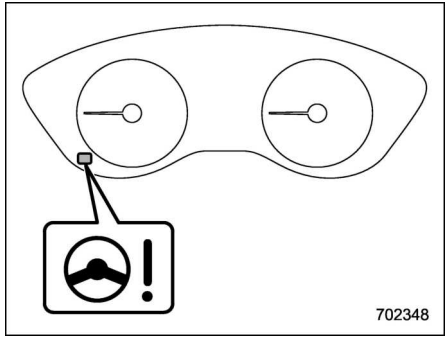

Testigo de aviso del sistema de servodirección

El vehículo está equipado con un sistema de servodirección eléctrica. Cuando se gira el interruptor de encendido a la posición “ON”, el testigo de aviso del sistema de servodirección del cuadro de instrumentos se enciende para informar al conductor de que el sistema de aviso funciona correctamente. A continuación, si se ha arrancado el motor, el testigo de aviso se apaga para informar al conductor de que la asistencia de la servodirección está activa.

⚠ PRECAUCIÓN

- **Cuando el testigo de aviso del sistema de servodirección está encendido, puede producirse una mayor resistencia al girar el volante.**
- **Cuando se muestra una pantalla de interrupción en la pantalla del cuadro de instrumentos, se recomienda que conduzca con cuidado hasta el concesionario SUBARU más cercano para que le inspeccionen el vehículo inmediatamente.**

NOTA

Si se maneja el volante de los siguientes modos, el sistema de control de la servodirección puede limitar temporalmente la asistencia de la servodirección para evitar que los componentes del sistema, como el ordenador de control y el motor de tracción, se sobrecalienten.

- **Si se gira el volante en repetidas ocasiones y bruscamente cuando se conduce el vehículo a velocidades muy bajas, como cuando se gira el volante en repetidas ocasiones cuando se está estacionando en**

– CONTINÚA –

paralelo.

- **El volante permanece en una posición totalmente girada durante un periodo prolongado de tiempo.**

En ese caso, la dirección presentará una resistencia mayor. Sin embargo, no se trata de ningún fallo de funcionamiento. La fuerza de giro habitual se recuperará tras haber dejado de mover el volante durante un tiempo, cuando el sistema de control de la servodirección se haya enfriado. No obstante, si se maneja la dirección de un modo poco habitual que provoque la limitación de la asistencia de la servodirección con demasiada frecuencia, podría producirse un fallo de funcionamiento en el sistema de control de la servodirección.

7-9. Frenado

■ Consejos sobre el frenado

⚠ ADVERTENCIA

Evite conducir el vehículo con el pie apoyado sobre el pedal del freno. Si lo hace, puede provocar un grave sobrecalentamiento del sistema de frenos, además las pastillas de freno se pueden desgastar de forma prematura.

▼ Cuando se mojan los frenos

Al conducir el vehículo bajo la lluvia o bien después de lavarlo, podrían mojarse los frenos. Como resultado, aumentará la distancia de frenado. Para secar los frenos, conduzca el vehículo a una velocidad segura y mantenga ligeramente pisado el pedal del freno para que los componentes del sistema se calienten y de esta manera se sequen.

▼ Uso del freno motor

Es importante recordar que debe utilizarse el freno motor además del freno de pie. Si al descender una pendiente se emplea solamente el freno de pie, los frenos podrían empezar a funcionar incorrectamente como consecuencia del recalentamiento del líquido para frenos, causado a su vez por el recalentamiento de las pastillas de freno. Para evitarlo, cambie a una marcha inferior para intensificar el efecto del freno motor.

▼ Frenado con un neumático pinchado

No pise el pedal del freno repentinamente en caso de que una de las ruedas esté pinchada. Esto podría hacer que se pierda el control del vehículo. Continúe conduciendo en línea recta reduciendo gradualmente la velocidad. Salga luego de la carretera y detenga el vehículo en un lugar seguro.

■ Sistema de frenos

▼ Dos circuitos separados

Su vehículo dispone de un sistema de frenos con dos circuitos separados. Cada uno de estos circuitos funciona diagonalmente por todo el vehículo. En caso de que se produzcan fallos en uno de los circuitos del sistema de frenos, el otro del sistema continúa funcionando. Si fallara un circuito, el recorrido del pedal del freno será mayor que en condiciones normales y será necesario pisarlo con una fuerza mayor. Además, se requiere una distancia considerablemente mayor para detener el vehículo.

▼ Servofreno por vacío (modelos con el servofreno por vacío)

El servofreno por vacío utiliza una bomba de vacío para ofrecer fuerza adicional al sistema de frenos. No apague el motor mientras el vehículo está en movimiento ya que esto desconectaría el servofreno por vacío, lo cual reduciría considerablemente la fuerza de frenado.

Los frenos continúan funcionando aunque el servofreno por vacío haya dejado de funcionar completamente. Sin embargo, si esto sucede, es necesario pisar el pedal con una fuerza mucho mayor que en condiciones normales y además, la distancia de frenado aumentará.

▽ Función de refuerzo adicional cuando falla la presión de vacío

Con el interruptor de encendido en la posición “ON” y el motor en marcha, la función de refuerzo adicional interviene cuando disminuye la fuerza del servofreno debido a una presión de vacío insuficiente.

Cuando se pisa el pedal del freno mientras la función de refuerzo adicional está activa, puede producirse un ruido de funcionamiento y una vibración en el pedal del freno. Esto no indica un fallo de funcionamiento.

▼ Servofreno electrónico (modelos con servofreno electrónico)

El vehículo está equipado con un servofreno electrónico para ofrecer fuerza de frenado adicional. No desconecte el interruptor de encendido mientras el vehículo está en movimiento, ya que esto desactivaría el servofreno, lo cual reduciría considerablemente la fuerza de frenado.

Los frenos continúan funcionando, aunque el servofreno haya dejado de funcionar completamente. Si esto sucede, tendrá que pisar el pedal con una fuerza mucho mayor que en condiciones normales de frenada y, además, la distancia requerida para detener el vehículo aumentará.

NOTA

Cuando se realizan las siguientes operaciones, puede escucharse un sonido operativo del módulo de control del servofreno electrónico. Esto no indica un fallo de funcionamiento.

- **El pedal del freno se ha accionado.**
- **La puerta del conductor se ha abierto.**
- **La funcionalidad de EyeSight se ha activado.**
- **Han transcurrido varios minutos desde que se detuvo el motor.**

▽ Función de refuerzo adicional cuando falla la presión

Si hay una avería en el sistema de frenos, la potencia de frenado se almacenará controlando la presión hidráulica del sistema VDC.

Cuando se pisa el pedal del freno mientras la función de refuerzo adicional está activa, puede producirse un ruido de funcionamiento y una vibración en el pedal del freno.

▽ Advertencia del servofreno electrónico

El testigo de aviso del sistema de frenos se enciende cuando el servofreno electrónico funciona incorrectamente. Además, aparecen los mensajes de advertencia “Brake System (Sistema de frenado)” y “Check Owner’s Manual (Consulte el Manual del)” en la pantalla del cuadro de instrumentos (LCD en color) de forma alternativa. Si el testigo de aviso se enciende, estacione en un lugar seguro tan pronto como sea posible. Le recomendamos ponerse en contacto con su concesionario SUBARU. Consulte “Advertencia del servofreno electrónico (modelos con servofreno electrónico)” ☞P182.

– CONTINÚA –

▼ Sistema asistente de freno

⚠ ADVERTENCIA

No confíe excesivamente en el asistente de freno. No es un sistema que proporcione al vehículo una capacidad de frenado mayor de la propia. Conduzca siempre con el máximo cuidado controlando la velocidad del vehículo y la distancia de seguridad.

⚠ PRECAUCIÓN

Cuando necesite frenar de forma repentina, siga pisando fuertemente el pedal del freno para añadir el efecto del asistente de freno.

El asistente de freno es un sistema de ayuda al conductor. Proporciona asistencia a la potencia de frenada cuando el conductor no puede pisar el pedal del freno con fuerza y la potencia de frenada es insuficiente.

El asistente de freno genera la potencia de frenado de acuerdo con la velocidad a la que el conductor pisa el pedal del freno.

NOTA

Cuando se pisa el pedal del freno de forma repentina o fuerte, puede suceder lo siguiente. Sin embargo, aunque esto suceda, no será indicio de ninguna avería, y el sistema auxiliar de los frenos estará funcionando correctamente.

- **Podría sentir que el pedal del freno está pisado con poca fuerza y genera una fuerza de freno mayor.**
- **Podría escuchar el sonido de funcionamiento del ABS proveniente del compartimiento de motor.**

▼ Señal de parada de emergencia

La señal de parada de emergencia es una función que hace parpadear automáticamente el intermitente de advertencia de peligro en breves intervalos al pisar repentinamente el pedal del freno. El parpadeo rápido del intermitente de advertencia de peligro advierte al vehículo ubicado atrás reduciendo la posibilidad de una colisión.

⚠ PRECAUCIÓN

La activación de la señal de parada de emergencia tiene prioridad sobre la señal de dirección.

▽ Condiciones de funcionamiento

La señal de parada de emergencia se activa si se cumplen todas las siguientes condiciones.

- El intermitente de advertencia de peligro está desactivado.
- La velocidad del vehículo es de 60 km/h (37 mph) o más.
- Basándose en la deceleración del vehículo al pisar el pedal del freno, el sistema determina que se ha frenado repentinamente.

▽ Cancelación automática

Se cancela la señal de parada de emergencia en cualquiera de las siguientes circunstancias.

- El intermitente de advertencia de peligro se activa.
- Se suelta el pedal del freno.
- Basándose en la deceleración del vehículo, el sistema determina que el frenado repentino ha finalizado.

Indicadores de advertencia de desgaste de las pastillas del freno de disco

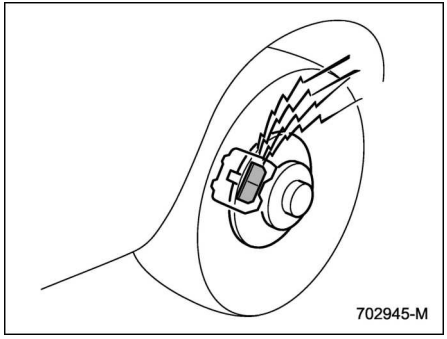

Los indicadores de advertencia de desgaste de la almohadilla del freno ubicados en los frenos de disco producen un sonido de advertencia cuando las almohadillas del freno se encuentran gastadas.

Si se escucha un chirrido o un zumbido proveniente de los frenos de disco mientras se aplica el freno, le recomendamos llevar el vehículo al concesionario SUBARU más cercano para efectuar una inspección.

Sistema de frenos de alto rendimiento (modelos con neumáticos de 19 pulgadas)

Su vehículo está equipado con un sistema de frenos de alto rendimiento que proporciona una fuerza de frenado óptima en distintas condiciones de conducción. El sistema de frenos tiene las siguientes características.

Ruidos del freno

Las pastillas de freno son de un material a base de hierro. Por lo tanto, se pueden oír ruidos extraños al pisar el pedal del freno ligeramente antes de detenerse por completo. Sin embargo, esto no indica un fallo de funcionamiento.

Decoloración

La conducción frecuente en condiciones adversas, como la conducción repetida en pendientes pronunciadas hacia arriba o abajo, puede causar la decoloración de la pintura de las pinzas de freno. La decoloración no afectará al rendimiento de los frenos.

Pastillas del freno pegadas

- Si el vehículo queda estacionado durante un periodo de tiempo prolongado con el sistema de frenos húmedo, el hierro que contienen las pastillas de freno puede formar óxido y hacer que las pastillas de freno y los rotores de disco se peguen entre sí. Esto puede causar ruidos o vibración al conducir. Si sucede esto, pise el pedal del freno a fondo varias veces para soltar las pastillas de freno.
- Si el vehículo queda estacionado durante un periodo de tiempo prolongado con bajas temperaturas, las pastillas de freno y los rotores de disco pueden congelarse y quedar pegados. En este caso, puede que sea difícil poner en marcha el vehículo.

Polvo de los frenos

Debido al material utilizado para las pastillas de freno, las ruedas pueden quedar cubiertas por polvo de los frenos. No se trata de una avería y uno afecta al rendimiento de los frenos.

7-10. ABS (sistema antibloqueo de frenos)

⚠ ADVERTENCIA

Preste siempre suma atención mientras conduce, el exceso de confianza por conducir un vehículo equipado con ABS podría dar lugar fácilmente a un grave accidente.

⚠ PRECAUCIÓN

- **El ABS no siempre puede disminuir la distancia de parada. Mantenga siempre una distancia de seguridad con el vehículo que va delante del suyo.**
- **Al conducir en carreteras accidentadas, carreteras con grava o cubiertas de hielo, o sobre nieve recién caída, las distancias de parada pueden ser mayores para un vehículo con ABS que para un vehículo sin este sistema. Por consiguiente, al conducir bajo las condiciones mencionadas, reduzca la velocidad y mantenga una distancia de seguridad con el resto de vehículos.**
- **Cuando están montadas las cadenas para neumáticos, las distancias de frenado pueden ser más largas para un vehículo con ABS que para un vehículo sin dicho sistema. Asegúrese de reducir la velocidad y de mantener la distancia de seguridad con el vehículo de delante.**
- **Cuando sienta que el ABS está funcionando, mantenga una presión uniforme sobre el pedal del freno. No bombee el pedal del freno, pues esa acción podría anular el funcionamiento del ABS.**

El ABS evita que las ruedas queden bloqueadas al frenar bruscamente o sobre carreteras resbaladizas. Esto evita que el conductor pierda el control de la dirección, y mantiene la estabilidad direccional, la cual puede verse afectada en caso de que alguna de las ruedas quede bloqueada.

Cuando el ABS está funcionando, puede que oiga sonidos o bien note vibraciones ligeras en el pedal del freno. Esto es normal durante el funcionamiento del sistema ABS.

El ABS no funcionará cuando la velocidad del vehículo sea inferior a aproximadamente 10 km/h (6 mph).

■ Autocomprobación del ABS

Podría sentirse un ligero golpe en el pedal del freno y oírse el ruido de funcionamiento del ABS procedente del compartimiento del motor inmediatamente después de arrancar el vehículo. Esto se debe a la prueba automática de funcionamiento del ABS y no es ningún signo de anomalía.

■ Testigo de aviso de ABS

Consulte “Testigo de aviso de ABS” ☞P180.

7-11. Sistema de distribución electrónica de la fuerza de frenado (EBD)

El sistema EBD aumenta al máximo la eficacia de los frenos, permitiendo que los frenos traseros suministren una mayor proporción de fuerza de frenado. Funciona ajustando la distribución de la fuerza de frenado a las ruedas traseras de acuerdo con las condiciones de carga y la velocidad del vehículo.

El sistema EBD es una parte integral del ABS y utiliza algunos de los componentes del ABS para realizar la función de optimizar la distribución de la fuerza de frenado. Si falla alguno de los componentes del ABS usados en la función EBD, el sistema EBD también dejará de funcionar.

Cuando el sistema EBD se encuentra en funcionamiento, se podrá escuchar un chirrido o sentir una ligera vibración en el pedal del freno. Esto es normal y no indica un fallo de funcionamiento.

■ Fallos de funcionamiento del sistema EBD

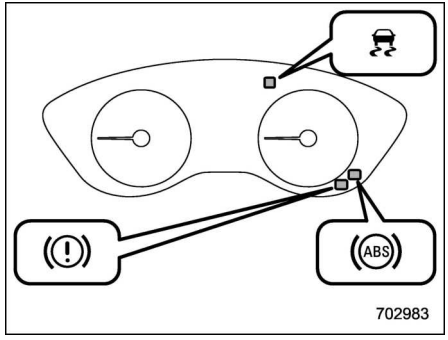

Si se produce un fallo de funcionamiento en el sistema EBD, el sistema dejará de funcionar y los siguientes testigos de aviso se encenderán simultáneamente.

- Testigo de aviso del sistema de frenos (rojo)
- Testigo de aviso de ABS
- Testigo de aviso del control dinámico del vehículo

Si todos los testigos de aviso permanecen encendidos pese a haber soltado el freno de estacionamiento, puede que el nivel de líquido para frenos sea bajo o que exista un problema en el sistema EBD. Estacione el vehículo inmediatamente en un lugar seguro y le recomendamos que se ponga en contacto con un concesionario SUBARU.

⚠ ADVERTENCIA

- **Es peligroso conducir con el testigo de aviso del sistema de frenos (rojo) encendido. Esto indica que el sistema de frenos podría no estar funcionando correctamente. Si la luz permanece encendida, le recomendamos solicitar inmediatamente la inspección de los frenos a un concesionario SUBARU.**
- **Si tiene alguna duda sobre el funcionamiento correcto de los frenos, no conduzca el vehículo. Le recomendamos hacer remolcar su vehículo hasta el concesionario SUBARU más cercano para que le hagan la reparación.**

7-12. Sistema de control dinámico del vehículo

ADVERTENCIA

Preste siempre suma atención mientras conduce, ya que el exceso de confianza por conducir un vehículo equipado con un sistema de control dinámico del vehículo puede ocasionar graves accidentes.

PRECAUCIÓN

- **Aunque su vehículo esté equipado con un sistema de control dinámico del vehículo, se deberán usar neumáticos para invierno cuando conduzca por carreteras cubiertas de nieve o de hielo; además, será necesario reducir considerablemente la velocidad del vehículo. El sistema de control dinámico del vehículo no garantiza que el vehículo pueda evitar todos los tipos de accidentes.**
- **La activación del sistema de control dinámico del vehículo indica que se está conduciendo por una carretera resbaladiza. Como el control dinámico del vehículo no garantiza que se pueda mantener el completo control del vehículo en todo momento y bajo todas las condiciones, su activación significa que es necesario reducir considerablemente la velocidad del vehículo.**
- **Cuando se haya extraído un componente de la suspensión, de la dirección o un eje de un vehículo equipado con el sistema de control dinámico del vehículo, le recomendamos solicitar la inspección del sistema a un concesionario SUBARU autorizado.**
- **Respete las siguientes medidas de precaución para asegurar el funcionamiento correcto del sistema de control dinámico del vehículo.**
  - **Instale neumáticos del mismo tamaño, tipo y marca en todas las cuatro ruedas. Además, el grado de desgaste debe ser igual en los cuatro neumáticos.**
  - **Mantenga la presión de inflado del neumático a un nivel apropiado, tal como se indica en la placa del vehículo provista en el montante de la puerta del conductor.**
  - **Para sustituir un neumático pinchado, use únicamente el neumático de repuesto temporal especificado. Sin embargo, la eficacia del sistema de control dinámico del vehículo se reducirá aunque se utilice el neumático de repuesto temporal especificado.**
- **Si se utilizan neumáticos no coincidentes, el sistema de control dinámico del vehículo podría no funcionar adecuadamente.**
- **El sistema de control dinámico del vehículo ayuda a evitar el movimiento inestable del vehículo, por ejemplo un derrape, por medio del control de los frenos y de la potencia del motor. No desactive el sistema de control dinámico del vehículo a menos que sea absolutamente necesario. Si es necesario desactivar el sistema de control dinámico del vehículo, conduzca con extremo cuidado teniendo en cuenta las condiciones de la superficie de la carretera.**

En el caso de que las ruedas patinen y/o derrapen sobre superficies resbaladizas y/o durante un viraje y/o una maniobra brusca del volante, el sistema de control dinámico del vehículo ajustará la potencia del motor y la fuerza de frenado de las respectivas ruedas para ayudarle a mantener tracción y control direccional.

- **Función de control de tracción**

La función de control de tracción ha sido diseñada para evitar el patinaje de las ruedas de tracción sobre superficies resbaladizas, ayudando a mantener así la tracción y el control direccional. La activación de esta función se indica mediante el parpadeo de la luz indicadora de funcionamiento del control dinámico del vehículo.

- **Función de supresión de derrape**

La función de supresión de derrape está diseñada para ayudarle a mantener estabilidad direccional eliminando la tendencia de las ruedas a deslizarse lateralmente durante la conducción. La activación de esta función se indica mediante el parpadeo de la luz indicadora de funcionamiento del control dinámico del vehículo.

NOTA

- **El sistema de control dinámico del vehículo puede considerarse como normal cuando se cumplan las siguientes condiciones.**
  - **Se siente una ligera sacudida del pedal del freno.**
  - **El vehículo o el volante de dirección vibran ligeramente.**
  - **Se oye brevemente un sonido de funcionamiento procedente del compartimiento del motor cuando se arranca el motor y al empezar a conducir después del arranque.**
  - **El pedal del freno parece sacudirse al comenzar a conducir después de poner en marcha el motor.**
- **En las siguientes circunstancias, la estabilidad del vehículo podría ser menor que la percibida por el conductor. Por lo tanto, es posible que actúe el sistema de control dinámico del vehículo. Esta operación no indica un fallo de funcionamiento en el sistema.**
  - **En carreteras cubiertas de grava o con baches**
  - **En carreteras sin terminar**
  - **Cuando el vehículo está equipado con neumáticos para nieve o neumáticos de invierno**
- **La activación del sistema de control dinámico del vehículo producirá una sensación ligeramente diferente en la maniobra del volante al compararse con las condiciones normales.**
- **Aunque el vehículo esté equipado con control dinámico del vehículo, es importante reducir siempre la velocidad cuando se aproxime a una curva.**
- **Apague siempre el motor antes de cambiar un neumático. De lo contrario, el sistema de control dinámico del vehículo podría dejar de funcionar correctamente.**

■ Monitor del sistema de control dinámico del vehículo

Consulte “Testigo de aviso del control dinámico del vehículo/luz indicadora de funcionamiento del control dinámico del vehículo” ☞P187 y “Luz indicadora OFF del control dinámico del vehículo/luz indicadora del modo TRACK” ☞P189.

– CONTINÚA –

■ Interruptor OFF del control dinámico del vehículo

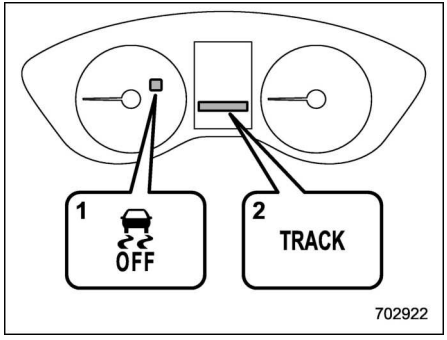

1 Luz indicadora OFF del control dinámico del vehículo
2 Luz indicadora del modo TRACK

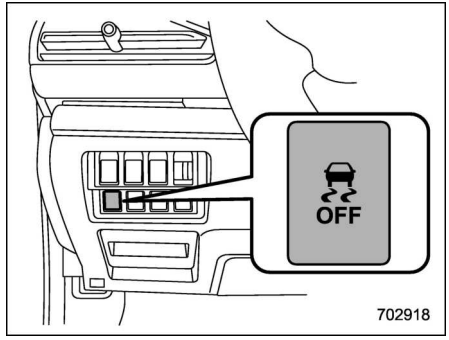

Interruptor OFF del control dinámico del vehículo (modelos con volante a la izquierda)

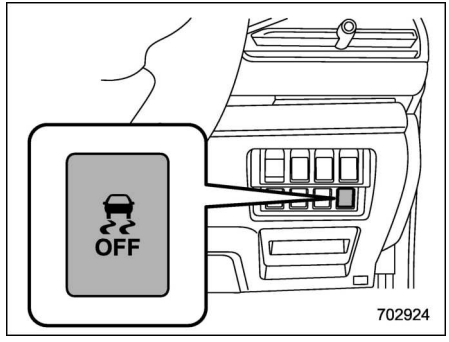

Interruptor OFF del control dinámico del vehículo (modelos con volante a la derecha)

Con el motor en funcionamiento, accione el interruptor OFF del control dinámico del vehículo para cambiar el modo del sistema de control dinámico del vehículo.

▼ Modo del control dinámico del vehículo

Si el interruptor de encendido está activado, primero se selecciona este modo.

Este modo activa todos los controles del ABS, el sistema de control de tracción y el sistema de control dinámico del vehículo. Seleccione este modo para la mayoría de las situaciones de conducción.

Cuando se selecciona este modo, se apagan ambas luces indicadoras en el cuadro de instrumentos.

▼ Modo TRACK

Este modo restringe las funciones del sistema de control de tracción y del sistema de control dinámico del vehículo, retrasando de tal manera el uso de sus funciones como reacción al comportamiento del vehículo en contraste con el modo de control dinámico del vehículo. Utilice este modo en las situaciones de conducción en las que el rendimiento dinámico del vehículo pueda mejorar sin reducir el control del par motor.

Para seleccionar el modo TRACK:

Pulse brevemente el interruptor OFF del control dinámico del vehículo con el motor en marcha. La luz indicadora del modo TRACK y la luz indicadora OFF del control dinámico del vehículo se encenderán en el cuadro de instrumentos.

Para volver a seleccionar el modo de control dinámico del vehículo:

Pulse de nuevo el interruptor. La luz indicadora del modo TRACK y la luz indicadora OFF del control dinámico del vehículo se apagarán.

▼ Modo OFF del control dinámico del vehículo

Este modo permite solamente el control del ABS.

Para seleccionar este modo, mantenga pulsado el interruptor OFF del control dinámico del vehículo durante al menos 2 segundos mientras está seleccionado el modo TRACK, el vehículo está detenido y el motor está en marcha. La luz indicadora OFF del control dinámico del vehículo se encenderá en el cuadro de instrumentos. Al pulsar de nuevo el interruptor para reactivar el sistema de control dinámico del vehículo, se apaga la luz indicadora OFF del control dinámico del vehículo.

Al crear un deslizamiento adecuado de la rueda motriz desactivando temporalmente el sistema de control dinámico del vehículo podría ayudar en las siguientes situaciones. Utilice el modo OFF del control dinámico del vehículo según sea necesario.

- Arrancar en una cuesta empinada cuando su superficie esté cubierta de nieve, grava o esté resbaladiza
- Sacar el vehículo cuando las ruedas hayan quedado atascadas en el barro o la nieve profunda

No debe desactivar el sistema de control dinámico del vehículo excepto en las situaciones mencionadas anteriormente.

NOTA

- **Cuando haya pulsado el interruptor para desactivar el sistema de control dinámico del vehículo, este volverá a activarse automáticamente la próxima vez que ponga el interruptor de encendido en la posición “OFF” y vuelva a arrancar el motor.**
- **Si mantiene presionado el interruptor durante 30 segundos o más, se apagará la luz indicadora OFF del control dinámico del vehículo, se activará el sistema de control dinámico del vehículo y el sistema no reconocerá ningún accionamiento adicional del interruptor. Para poder utilizar nuevamente el interruptor, gire el interruptor de encendido a la posición “OFF” y vuelva a arrancar el motor.**
- **Cuando se seleccione el modo OFF de control dinámico del vehículo, el vehículo funcionará de modo similar al vehículo no provisto de sistema de control dinámico del vehículo. No desactive el sistema de control dinámico del vehículo a menos que sea absolutamente necesario.**
- **Aunque se haya seleccionado el modo OFF del control dinámico del vehículo, los componentes del sistema de control de frenos permanecerán activados. Cuando el sistema de control de freno se activa, la luz indicadora de funcionamiento del control dinámico del vehículo parpadea.**

7-13. Sistema de control de presión de neumáticos (TPMS) (de equiparse)

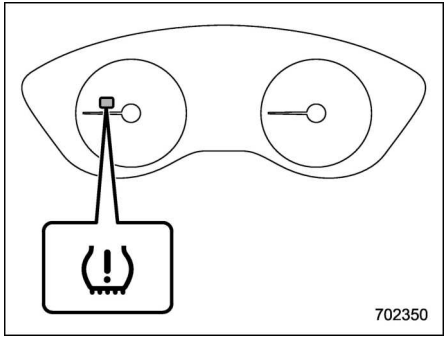

Testigo de aviso de presión baja de los neumáticos

El sistema de control de presión de neumáticos proporciona al conductor un mensaje de advertencia enviando una señal desde un sensor instalado en cada una de las ruedas cuando la presión de un neumático sea excesivamente baja en relación con el modo TPMS seleccionado. Consulte “Testigo de aviso de presión baja de los neumáticos” ☞P178.

El sistema de control de presión de neumáticos sólo se activará cuando la velocidad del vehículo sea superior a 40 km/h (25 mph). Además, este sistema puede que no reaccione inmediatamente ante un descenso repentino de la presión de los neumáticos (por ejemplo, un reventón provocado por pasar por encima de un objeto afilado).

ADVERTENCIA

- **Si el testigo de aviso de presión baja de los neumáticos se enciende durante la marcha, nunca debe frenarse bruscamente. En su lugar, lleve a cabo el siguiente procedimiento. De lo contrario, se podría causar un accidente con graves daños materiales y personales.**
  (1) Continúe conduciendo en línea recta reduciendo gradualmente la velocidad.
  (2) Salga lentamente de la carretera y detenga el vehículo en un lugar seguro.
  (3) Compruebe la presión de los cuatro neumáticos y ajústela a la indicada para neumáticos en FRÍO en la etiqueta de presión de inflado de neumáticos en el pilar de la puerta del lado del conductor.

Incluso aunque el vehículo recorra una distancia muy corta, los neumáticos se calientan y la presión aumenta en consecuencia. Asegúrese de dejar que los neumáticos se enfríen completamente antes de ajustar su presión a los valores estándar indicados en la etiqueta de presión de inflado de neumáticos. Consulte “Ruedas y neumáticos” ☞P485. El sistema de control de presión de neumáticos no funcionará cuando el vehículo esté detenido. Después de ajustar las presiones de los neumáticos, aumente la velocidad del vehículo hasta al menos 40 km/h (25 mph) para iniciar la nueva comprobación TPMS de las presiones de inflado de los neumáticos. Si las presiones están de nuevo por encima del umbral de presión demasiado bajo, el testigo de aviso de presión baja de los neumáticos debería apagarse en unos minutos.

Si esta luz sigue encendida durante la marcha después de ajustar la presión de los neumáticos, algún neumático podría tener daños significantes y una

fuga que podría ocasionar rápidamente la pérdida de aire del neumático. Si existe un neumático pinchado, cámbielo lo antes posible por el neumático de repuesto.

- **Cuando se monta el neumático de repuesto o se sustituye la llanta de la rueda sin que se cambie también el sensor/transmisor de presión original, el testigo de aviso de presión baja de los neumáticos se encenderá permanentemente después de parpadear durante aproximadamente un minuto. Esto indica que el sistema TPMS no puede controlar la presión de las cuatro ruedas. Le recomendamos que se ponga en contacto con su concesionario SUBARU tan pronto como sea posible para cambiar los neumáticos y el sensor y/o restaurar el sistema.**

⚠ PRECAUCIÓN

No coloque películas metálicas ni piezas de metal bajo el asiento del conductor. Esto podría hacer que las señales de los sensores de presión de los neumáticos no se reciban bien, y por tanto el sistema de control de presión de neumáticos no funcionaría correctamente.

■ Pantalla del TPMS

306521

Esta pantalla muestra la presión de cada neumático. Consulte “Pantallas básicas” ☞P206.

■ Ajuste del modo TPMS

Antes de conducir el vehículo, asegúrese de que el modo TPMS está ajustado en el más adecuado en función de la condición de carga del vehículo.

Establezca un modo bajo las siguientes condiciones.

- Cuando el vehículo está detenido
- Cuando el interruptor de encendido está en la posición “ON”

Existen tres ajustes para el modo TPMS.

NOTA

No utilice el ajuste del modo de remolque. Su vehículo no ha sido diseñado para llevar un remolque.

Modo normal	
Modo de carga	
Modo de remolque	

– CONTINÚA –

▼ **Selección de modo TPMS**

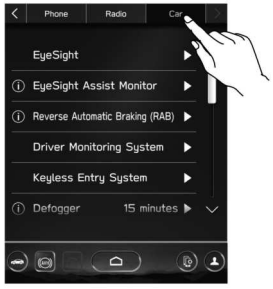

307762

1. Toque (INICIO).
2. → (Settings (Configuración))
3. → "Car (Vehículo)"
4. → "TPMS Mode Setting (Ajuste de modo TPMS)"
5. Seleccione el modo TPMS.

7-14. Estacionamiento del vehículo

ADVERTENCIA

- **No deje nunca niños ni animales domésticos desatendidos en el vehículo. Podrían accionar accidentalmente el vehículo y sufrir lesiones o provocar lesiones a terceros. Asimismo, en los días calurosos o de sol, las temperaturas dentro de un vehículo cerrado podrían aumentar considerablemente y producir lesiones mortales a los niños.**
- **No estacione el vehículo sobre materiales inflamables tales como hierbas secas, papeles o trapos, pues podrían arder fácilmente cerca del motor caliente o de otros componentes del sistema de escape calientes.**
- **Asegúrese de detener el motor antes de tomar un descanso en el vehículo. Si los gases de escape del motor llegaran a entrar en el compartimiento para pasajeros, los ocupantes del vehículo correrían el riesgo de morir intoxicados por el monóxido de carbono (CO) contenido en los gases de escape.**

■ Freno de estacionamiento (modelos MT)

Para aplicar el freno de estacionamiento, pise el pedal del freno a fondo y manténgalo en esta posición hasta levantar completamente la palanca del freno de estacionamiento.

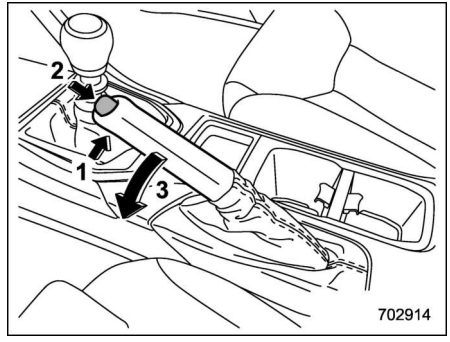

702914

Para liberar el freno de estacionamiento, realice el siguiente procedimiento.

1. Tire ligeramente de la palanca.
2. Pulse el botón de liberación.
3. Baje la palanca manteniendo pulsado el botón.

Si se aplica el freno de estacionamiento mientras el motor está en funcionamiento, se encenderá el testigo de aviso de freno de estacionamiento. Compruebe que el testigo de aviso esté apagado antes de empezar a conducir. Consulte “Testigo de aviso del sistema de frenos (rojo)” ☞P181.

PRECAUCIÓN

No conduzca nunca el vehículo con el freno de estacionamiento aplicado, ya que esto causa un desgaste prematuro de los forros de freno. Asegúrese de haber liberado por completo el freno de estacionamiento antes de ponerse en marcha.

Freno de estacionamiento electrónico (modelos CVT)

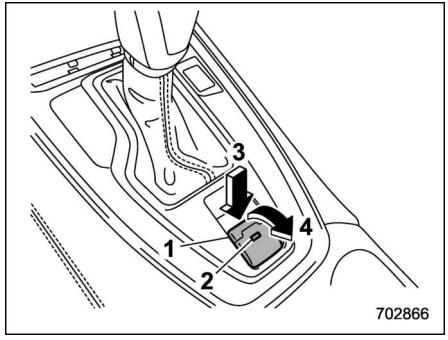

1 Interruptor del freno de estacionamiento electrónico
2 Luz indicadora
3 Liberar el freno de estacionamiento electrónico
4 Aplicar el freno de estacionamiento electrónico

ADVERTENCIA

- **Antes de salir del vehículo, asegúrese de que el motor esté apagado. De lo contrario, podría liberarse el freno de estacionamiento y producirse un accidente.**
- **Si se enciende el testigo de aviso del sistema de frenos (amarillo), es posible que exista un fallo en el sistema del freno de estacionamiento electrónico. Pare el vehículo inmediatamente en un lugar seguro, coloque tacos debajo de los neumáticos para evitar que el vehículo se mueva y póngase en contacto con su concesionario SUBARU.**
- **La luz indicadora del freno de estacionamiento electrónico puede parpadear si se usa el freno de estacionamiento electrónico en las siguientes condiciones.**
  - **El freno está sobrecalentado**
  - **El vehículo está en una pendiente pronunciada**

  En tales casos, el vehículo podría empezar a moverse, lo que puede causar un accidente. Coloque siempre tacos en los neumáticos.

PRECAUCIÓN

- **Si el freno de estacionamiento electrónico no puede aplicarse a causa de un fallo de funcionamiento, le recomendamos que se**

– CONTINÚA –

ponga en contacto con su concesionario SUBARU inmediatamente y solicite una inspección. Para estacionar el vehículo en una situación como esta, proceda de la siguiente manera.

- **Pare el vehículo en un lugar llano.**
- **Coloque la palanca selectora en la posición "P". Si no puede colocar la palanca selectora en la posición "P", deberá desbloquear los cambios. Consulte "Función de bloqueo de cambios" ☞P319.**
- **Utilice tacos en los neumáticos para evitar que el vehículo se mueva.**

- **No conduzca nunca con el freno de estacionamiento aplicado. Esto causará un desgaste prematuro de las pastillas de freno. Antes de ponerse en movimiento, verifique siempre que ha liberado el freno de estacionamiento y que la luz indicadora del freno de estacionamiento electrónico esté apagada.**

El vehículo está equipado con un freno de estacionamiento electrónico. Podrá aplicar/liberar el freno de estacionamiento accionando el interruptor del freno de estacionamiento electrónico.

Para aplicarlo: Pise el pedal del freno y tire hacia arriba del interruptor del freno de estacionamiento electrónico.

Para liberarlo: Presione firmemente el interruptor del freno de estacionamiento electrónico mientras el interruptor de encendido está en la posición "ON" y el pedal del freno está pisado.

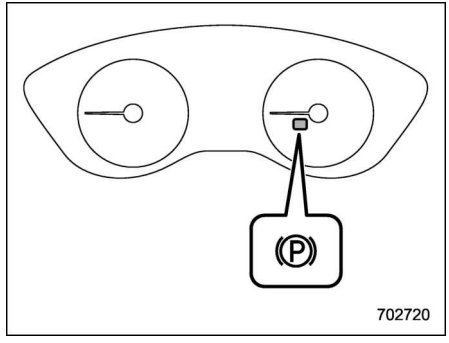

Luz indicadora del freno de estacionamiento electrónico

Cuando se aplica el freno de estacionamiento mientras el interruptor de encendido está en la posición "ON", se encenderán las siguientes luces indicadoras.

- La luz indicadora del interruptor del freno de estacionamiento electrónico
- La luz indicadora del freno de estacionamiento electrónico en el cuadro de instrumentos (para más información, consulte "Luz indicadora del freno de estacionamiento electrónico (modelos CVT)" ☞P183).

NOTA

- **El freno de estacionamiento no se liberará en las siguientes condiciones aunque se pulse el interruptor del freno de estacionamiento electrónico.**
  - **El interruptor de encendido está en la posición "ACC" u "OFF".**
  - **El pedal del freno no está pisado.**
- **El sistema del freno de estacionamiento electrónico utiliza motores para aplicar el freno de estacionamiento. Por este motivo, cuando se aplica o se libera el freno de estacionamiento se escucha el ruido de funcionamiento de esos motores. Compruebe que se escuche el ruido de los motores cuando se aplique o se libere el freno de estacionamiento.**
- **Cuando el sistema del freno de estacionamiento electrónico tenga una avería o cuando no se permita el**

funcionamiento del freno de estacionamiento electrónico temporalmente, si se acciona el interruptor del freno de estacionamiento electrónico se oirá un pitido y la luz indicadora del freno de estacionamiento electrónico parpadeará.

- Si no se puede liberar el freno de estacionamiento (por ejemplo, a causa de un fallo en el sistema), le recomendamos que se ponga en contacto con su concesionario SUBARU para que liberen el freno de estacionamiento.
- Si el accionamiento del interruptor del freno de estacionamiento electrónico se interrumpe a medio camino o si se lleva a cabo muy lentamente, el sistema podría detectar un error y encender el testigo de aviso del sistema de frenos (amarillo). Sin embargo, esto no implica una avería si el testigo de aviso se apaga después de accionar el interruptor.
- Si el freno de estacionamiento electrónico no se ha utilizado durante un periodo de tiempo prolongado, podría aplicarse automáticamente al girar el interruptor de encendido a la posición “OFF”. Esta acción tiene el objetivo de comprobar que el freno de estacionamiento electrónico funcione correctamente y no indica ningún fallo.
- Si el interruptor del freno de estacionamiento electrónico no funciona correctamente y el freno de estacionamiento electrónico no se puede liberar, consulte las instrucciones indicadas en “Función de liberación automática con el pedal del acelerador” ☞P344.
- Después de activar el freno de estacionamiento electrónico, es posible que escuche un sonido corto varios minutos después de que se hayan encendido la luz indicadora del freno de estacionamiento electrónico y la luz indicadora del interruptor del freno de estacionamiento electrónico mientras el sistema confirma que el acoplamiento se haya realizado correctamente. Es diferente del sonido que se escucha al aplicar y liberar el freno.
  Esto puede suceder en los siguientes casos:
  – Si los frenos están muy calientes.
  – Si el vehículo está estacionado en una pendiente pronunciada.
  – Si el freno de estacionamiento electrónico se aplica después de desconectar el interruptor de encendido.

  Este sonido es normal en cualquiera de estos casos.
- El sistema de arranque y parada automático se desactiva mientras el freno de estacionamiento electrónico está aplicado.
- Si se acciona el interruptor del freno de estacionamiento electrónico mientras el sistema de arranque y parada automático está activado, este sistema se desactiva. El freno de estacionamiento electrónico se activará cuando vuelva a arrancar el motor. Cuando se encienda la luz indicadora del freno de estacionamiento electrónico, levante el pie del pedal del freno.
- Al arrancar o volver a arrancar el motor con el sistema de arranque y parada automático, si se acciona el interruptor del freno de estacionamiento electrónico, es posible que la luz indicadora del freno de estacionamiento electrónico parpadee de forma temporal. Sin embargo, no existe ningún fallo si la luz se apaga después de desactivar el freno de estacionamiento electrónico.

– CONTINÚA –

▼ Función de liberación automática con el pedal del acelerador

El sistema del freno de estacionamiento electrónico dispone de una función de liberación automática. El freno de estacionamiento se liberará automáticamente al pisar el pedal del acelerador. Sin embargo, la función de liberación automática no funciona en las condiciones siguientes.

- Alguna puerta (diferente a la tapa del baúl) está abierta.
- El cinturón de seguridad del conductor no está abrochado.

Si el freno de estacionamiento se libera automáticamente, la luz indicadora del freno de estacionamiento electrónico y la luz indicadora ubicada en el interruptor del freno de estacionamiento electrónico se apagarán.

NOTA

Incluso cuando se haya aplicado el freno de estacionamiento, el freno de estacionamiento se liberará automáticamente cuando se pise el pedal del acelerador.

▼ Función Auto Vehicle Hold

Cuando el vehículo está totalmente quieto, como por ejemplo en un semáforo, la función Auto Vehicle Hold se encarga automáticamente de que permanezca inmóvil incluso si se suelta el pedal del freno.

⚠ ADVERTENCIA

- **La función Auto Vehicle Hold no debe utilizarse en pendientes inclinadas ni en carreteras resbaladizas. Ya que el vehículo podría moverse aunque esté activada la función Auto Vehicle Hold, lo que podría provocar un accidente o herir a alguien de gravedad.**
- **La función Auto Vehicle Hold no debe utilizarse para estacionar el vehículo. El vehículo podría moverse de forma inesperada y provocar un accidente o herir a alguien de gravedad. Asegúrese de que la palanca selectora se coloque en la posición "P" y de que se aplique el freno de estacionamiento electrónico en los casos que se indican a continuación.**
  - **Si va a estacionar el vehículo.**
  - **Cuando entre o salga un pasajero del vehículo.**
  - **Al cargar o descargar el vehículo.**
- **Cuando utilice la función Auto Vehicle Hold, no suelte el pedal del freno antes de que parpadee el indicador de Auto Vehicle Hold. El vehículo podría moverse de forma inesperada y provocar un accidente o herir a alguien de gravedad.**
- **La función Auto Vehicle Hold debe desactivarse en los casos siguientes. De lo contrario, el vehículo podría moverse de forma inesperada y provocar un accidente o herir a alguien de gravedad.**
  - **Al lavar el vehículo en un lavacoches automático**
  - **Al remolcar el vehículo**

⚠ PRECAUCIÓN

- **Si el vehículo se detiene en una pendiente pronunciada con la función Auto Vehicle Hold activada, es posible que se aplique automáticamente el freno de estacionamiento electrónico. Después de esto, la luz indicadora del freno de estacionamiento electrónico parpadeará. Si se da esta situación, mantenga pisado**

el pedal del freno al parar. De lo contrario, el vehículo podría moverse.

- **Para remolcar el vehículo se tiene que desactivar la función Auto Vehicle Hold.**

NOTA

Le recomendamos que active la función Auto Vehicle Hold al parar el vehículo en una pendiente. Si la función Auto Vehicle Hold está desactivada, el vehículo podría desplazarse hacia atrás al ponerse en movimiento.

▽ Para activar/desactivar la función Auto Vehicle Hold

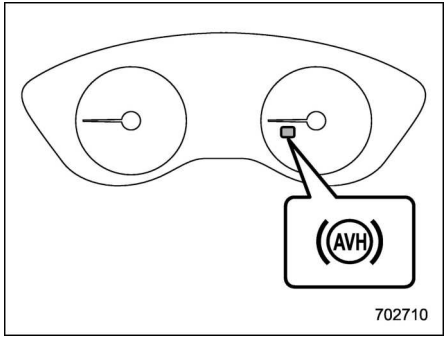

Luz indicadora de Auto Vehicle Hold

Para activar y desactivar la función Auto Vehicle Hold, utilice la pantalla de información central. Consulte “Ajustes del vehículo” ☞P224 o “Icono de activación/desactivación de Auto Vehicle Hold (AVH) (modelos CVT con pantalla de 11,6 pulgadas)” ☞P214.

Cuando se activa la función Auto Vehicle Hold, la luz indicadora de Auto Vehicle Hold se enciende.

NOTA

- **Si se produce un fallo en el sistema del freno de estacionamiento electrónico mientras la función Auto Vehicle Hold está activada, sonará un pitido, se apagará la luz indicadora de Auto Vehicle Hold y se encenderá el testigo de aviso del sistema de frenos (amarillo).**
- **Cada vez que se arranca el motor, la función Auto Vehicle Hold se ajusta a “OFF”.**

▽ Para utilizar la función Auto Vehicle Hold

Detenga el vehículo pisando el pedal del freno cuando se cumplan todas las condiciones que se indican a continuación. Se aplicará la función Auto Vehicle Hold.

- La puerta del conductor está cerrada.
- El cinturón de seguridad del conductor está abrochado.
- La palanca selectora se encuentra en una posición diferente de “P”.

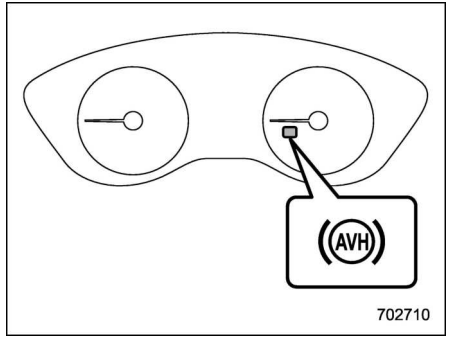

Luz indicadora de Auto Vehicle Hold

Cuando la función Auto Vehicle Hold mantiene el vehículo inmóvil, la luz indicadora de Auto Vehicle Hold parpadea.

▽ Para liberar la función Auto Vehicle Hold

Para liberar la función Auto Vehicle Hold, realice cualquiera de las operaciones que se indican a continuación.

- Pise el pedal del acelerador.
- Vuelva a pisar el pedal del freno.
- Aplique el freno de estacionamiento electrónico.

– CONTINÚA –

- Coloque la palanca selectora en la posición “P” con el pedal del freno pisado.

Cuando se libera la función Auto Vehicle Hold, la luz indicadora de Auto Vehicle Hold deja de parpadear para permanecer encendida.

En las condiciones que se indican a continuación, la función Auto Vehicle Hold se libera automáticamente y el freno de estacionamiento electrónico se aplica automáticamente.

- La función Auto Vehicle Hold ha estado en funcionamiento durante 10 minutos.
- El cinturón de seguridad del conductor está desabrochado.
- El interruptor de encendido se gira a la posición “OFF”.
- El vehículo se detiene en una pendiente pronunciada.
- La función Auto Vehicle Hold no funciona correctamente.

En esos casos, se apagará la luz de Auto Vehicle Hold y se encenderá la luz indicadora del freno de estacionamiento electrónico.

▽ **Consejos**

- Cuando se aplique automáticamente el freno de estacionamiento electrónico mientras el vehículo está inmovilizado por medio de la función Auto Vehicle Hold, realice cualquiera de los procedimientos siguientes para liberar el freno de estacionamiento electrónico antes de ponerse en movimiento. A continuación, compruebe que la luz indicadora del freno de estacionamiento electrónico esté apagada.
  - Pise el pedal del acelerador con el cinturón de seguridad del conductor abrochado y las puertas cerradas.
  - Presione el interruptor del freno de estacionamiento electrónico con el pedal del freno pisado.
- En determinadas situaciones, como por ejemplo si se produce un fallo en la función Auto Vehicle Hold, sonará un indicador acústico y se mostrará un mensaje de advertencia en la pantalla del cuadro de instrumentos (LCD en color). Todos los mensajes de advertencia se deben respetar estrictamente.
- La función Auto Vehicle Hold no puede mantener el vehículo inmóvil en pendientes pronunciadas. Si se da esta situación, mantenga pisado el pedal del freno.
- Cuando se detenga en una pendiente pronunciada con la función Auto Vehicle Hold activada, es posible que se accione automáticamente el freno de estacionamiento electrónico aplicado después del frenado y que parpadee la luz indicadora del freno de estacionamiento electrónico. Si se da esta situación, mantenga pisado el pedal del freno mientras esté parado. De lo contrario, el vehículo podría moverse. Para salir del vehículo, párelo en una superficie plana y luego aplique el freno de estacionamiento electrónico.
- Si la luz indicadora de Auto Vehicle Hold no se enciende ni siquiera después de tocar “Auto Vehicle Hold (AVH) (Retención auto. vehíc.)” y se cumplen las condiciones de funcionamiento, es posible que haya un fallo en la función. Le recomendamos ponerse en contacto con su concesionario SUBARU para solicitar una inspección.
- Es posible que se escuche un sonido mientras la función Auto Vehicle Hold mantiene el vehículo detenido. Esto es normal y no indica un fallo de funcionamiento.
- Al presionar el pedal del freno para liberar la función Auto Vehicle Hold, puede producirse una vibración o un sonido de funcionamiento, o el pedal del freno puede regresar lentamente. Esto no indica un fallo de funcionamiento.

- El pedal del freno puede estar duro mientras la función Auto Vehicle Hold mantiene el vehículo detenido. Sin embargo, no se trata de ningún fallo de funcionamiento.
- Cuando utilice la función Auto Vehicle Hold, pise el pedal del freno con firmeza. De lo contrario, la función Auto Vehicle Hold podría no funcionar.

▼ **Freno de emergencia**

PRECAUCIÓN

Use el freno de emergencia únicamente en caso de emergencia. Si el freno de emergencia se utiliza en exceso, sus piezas se desgastarán rápidamente o el freno podría sobrecalentarse y dejar de funcionar correctamente.

NOTA

- **Al usar el freno de emergencia, la luz indicadora del freno de estacionamiento electrónico y la luz indicadora del interruptor del freno de estacionamiento electrónico se encenderán y sonará un pitido.**
- **Mientras se utilice el freno de emergencia, se escuchará un sonido proveniente del compartimiento del motor. Este sonido corresponde a la activación del freno por medio del sistema de control dinámico del vehículo, y no indica ningún fallo de funcionamiento.**

Si existe un fallo de funcionamiento en el freno de pie, podrá detener el vehículo tirando constantemente del interruptor del freno de estacionamiento electrónico.

Cuando se aplica el freno de emergencia, la luz indicadora del freno de estacionamiento electrónico y la luz indicadora del interruptor del freno de estacionamiento electrónico se encienden, y suena un pitido.

▼ **Advertencia del sistema del freno de estacionamiento electrónico**

PRECAUCIÓN

Si se enciende el testigo de aviso del sistema de frenos (amarillo), es posible que exista un fallo en el sistema del freno de estacionamiento electrónico. Detenga el vehículo inmediatamente en el lugar seguro más cercano y póngase en contacto con su concesionario SUBARU.

Si se produce un fallo en el sistema del freno de estacionamiento electrónico, el testigo de aviso del sistema de frenos (amarillo) se enciende. Consulte “Testigo de aviso del freno de estacionamiento electrónico (modelos CVT)/testigo de aviso del sistema de frenos (amarillo)” ☞P182.

■ Consejos sobre el estacionamiento

Cuando estacione el vehículo, lleve a cabo los siguientes puntos.

- Aplique el freno de estacionamiento.
- En el caso de los modelos MT, coloque la palanca de cambios en la posición “1” (1.ª) en una pendiente ascendente o en la posición “R” (marcha atrás) en una pendiente descendiente.
- En el caso de los modelos CVT, coloque la palanca selectora en la posición “P” (estacionamiento).

No deje el vehículo estacionado solo confiando en la transmisión.

– CONTINÚA –

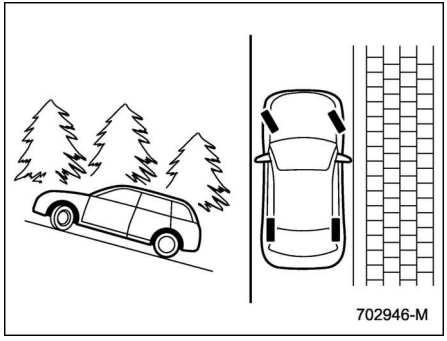

Al estacionar el vehículo en una pendiente, gire siempre el volante tal como se explica aquí. Cuando el vehículo queda mirando hacia arriba, deje las ruedas delanteras en la dirección contraria al borde de la calzada.

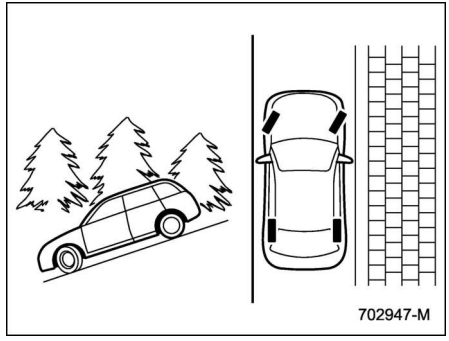

Cuando el vehículo quede orientado hacia abajo, deje las ruedas delanteras mirando hacia el borde de la calzada.

7-15. Sistema de asistencia de arranque en pendiente

ADVERTENCIA

- **La única finalidad del sistema de asistencia de arranque en pendiente es que sea más fácil el ARRANQUE del vehículo en una subida. Para evitar accidentes al dejar el vehículo estacionado en una pendiente, es necesario asegurarse de aplicar correctamente el freno de estacionamiento. Cuando ajuste el freno de estacionamiento, asegúrese de que el vehículo permanezca detenido al soltar el pedal del embrague (modelos MT) y el pedal del freno (modelos MT y modelos CVT).**
- **No gire el interruptor de encendido a la posición “OFF” mientras el sistema de asistencia de arranque en pendiente esté en marcha. El sistema de asistencia de arranque en pendiente se desactivará, causando así un accidente.**

NOTA

Modelos CVT:

- **El sistema de asistencia de arranque en pendientes se activará cuando se desactive la función de Auto Vehicle Hold.**
- **El sistema de asistencia de arranque en pendientes se desactivará cuando se active la función de Auto Vehicle Hold.**

El sistema de asistencia de arranque en pendiente es un dispositivo cuyo objetivo es facilitar las siguientes operaciones con el vehículo.

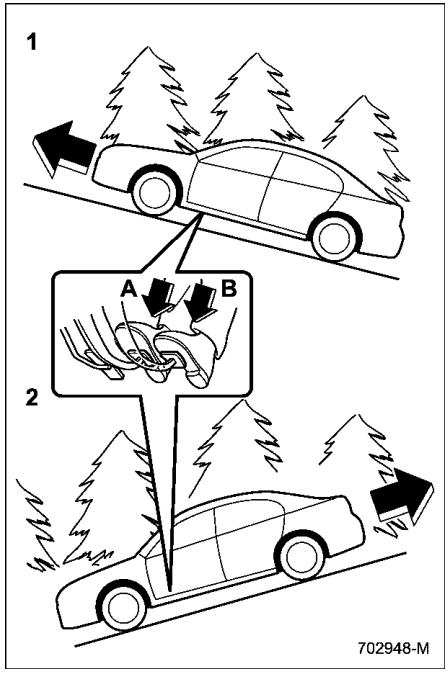

1 Arrancar hacia delante en una pendiente ascendente
2 Arrancar hacia atrás en una pendiente descendente
A Pedal del freno (modelos MT y CVT)
B Pedal del embrague (solo modelos MT)

En ambos casos, el sistema de asistencia de arranque en pendiente funciona en las siguientes condiciones.

- Si se pisa el pedal del embrague y también el pedal del freno (modelos MT).
- Si el vehículo está detenido y el pedal del freno pisado (modelos CVT).

El sistema de asistencia de arranque en pendiente mantiene la fuerza de frenado temporalmente (durante aproximadamente 2 segundos) después de haber soltado el pedal del freno. Esto permite que el conductor ponga en funcionamiento el vehículo procediendo de la misma manera que sobre una superficie horizontal, simplemente utilizando el pedal del embrague (sólo modelos MT) y del acelerador (todos los modelos).

Si la fuerza de frenado del sistema de asistencia de arranque en pendiente no es suficiente después de soltar el pedal del freno, puede aplicarse más potencia pisando otra vez el pedal del freno.

El sistema de asistencia de arranque en pendiente puede no funcionar en pendientes suaves. Además, el sistema de asistencia de arranque en pendiente no funciona en los siguientes casos.

– CONTINÚA –

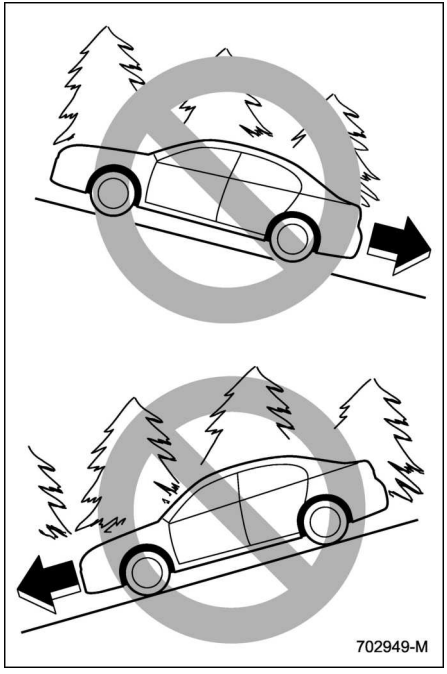

- Al arrancar hacia atrás en una cuesta arriba.
- Al arrancar hacia delante en una cuesta abajo.
- Mientras está aplicado el freno de estacionamiento.
- Mientras el interruptor de encendido está en la posición “ACC” u “OFF”.
- Mientras esté encendido el testigo de aviso de asistencia de arranque en pendiente/luz indicadora OFF de asistencia de arranque en pendiente (modelos MT).

Al poner en funcionamiento el vehículo en marcha atrás y utilizando este sistema puede sentirse un cierto efecto de frenado incluso después de soltar el pedal del freno. Sin embargo, en el caso de los modelos MT, este efecto de frenado debería desaparecer al soltar el pedal del embrague.

NOTA

Puede observarse que el vehículo salta ligeramente al iniciar la marcha hacia adelante después de haber avanzado hacia atrás.

Para activar/desactivar el sistema de asistencia de arranque en pendiente (modelos MT)

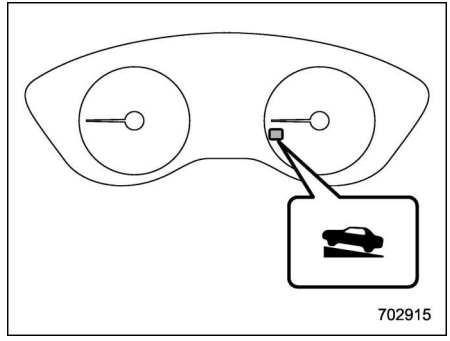

Luz indicadora OFF de asistencia de arranque en pendiente

PRECAUCIÓN

Cuando empiece a conducir en una pendiente ascendente, compruebe que la luz indicadora OFF de asistencia de arranque en pendiente esté apagado. Si la luz indicadora OFF de asistencia de arranque en pendiente está encendida, compruebe que el freno de estacionamiento esté aplicado.

Para activar y desactivar el sistema de asistencia de arranque en pendiente, lleve a cabo los siguientes pasos.

NOTA

Si comete un error al realizar cualquiera de los pasos en el siguiente procedimiento, coloque el interruptor de encendido en la posición "OFF" una vez y vuelva a empezar.

▼ Para desactivar

1. Estacione su vehículo en un lugar seguro y nivelado y aplique el freno de estacionamiento.
2. Coloque el interruptor de encendido en la posición "OFF".
3. Arranque nuevamente el motor.

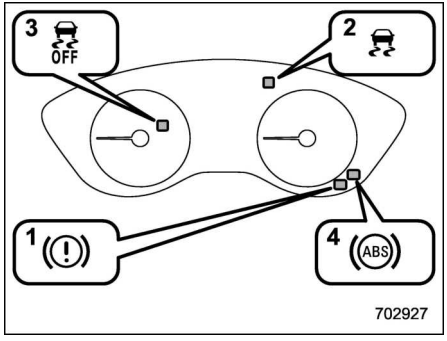

4. Confirme los siguientes puntos.
   (1) El testigo de aviso del sistema de frenos (rojo) se enciende.
   (2) El testigo de aviso del control dinámico del vehículo se apaga.
   (3) La luz indicadora OFF del control dinámico del vehículo se apaga.
   (4) El testigo de aviso de ABS se apaga.

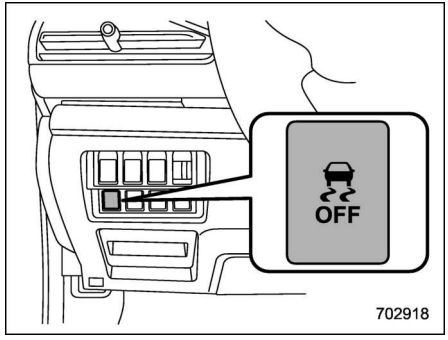

Interruptor OFF del control dinámico del vehículo (modelos con volante a la izquierda)

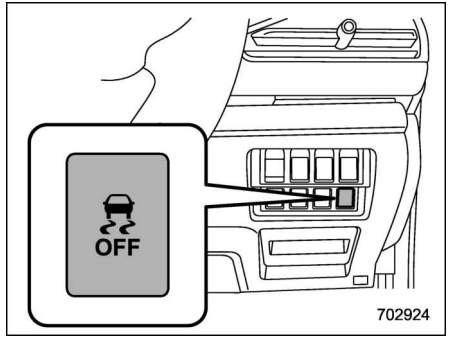

Interruptor OFF del control dinámico del vehículo (modelos con volante a la derecha)

1 Modelos con interruptor de memoria de la posición del asiento
2 Modelos sin interruptor de memoria de la posición del asiento

– CONTINÚA –

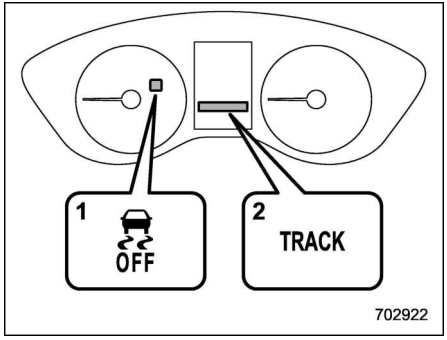

1 Luz indicadora OFF del control dinámico del vehículo
2 Luz indicadora del modo TRACK

5. Mantenga pulsado el interruptor OFF del control dinámico del vehículo durante 30 segundos hasta que se enciendan y apaguen la luz indicadora OFF del control dinámico del vehículo "OFF" y la luz indicadora del modo TRACK en el cuadro de instrumentos.
6. Antes de que transcurran 5 segundos, suelte el interruptor OFF del control dinámico del vehículo.

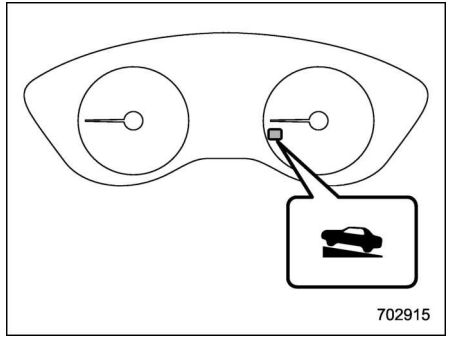

Luz indicadora OFF de asistencia de arranque en pendiente

7. En un intervalo de 2 segundos, vuelva a pulsar el interruptor OFF del control dinámico del vehículo. La luz indicadora OFF de asistencia de arranque en pendiente se encenderá y, a continuación, se apagará.
8. Coloque el interruptor de encendido en la posición "OFF". El sistema de asistencia de arranque en pendiente se desactiva.

NOTA

Mientras se encuentra desactivado el sistema de asistencia de arranque en pendiente, la luz indicadora OFF de asistencia de arranque en pendiente se encenderá de manera permanente.

▼ Para volver a activar

Para volver a activar el sistema de asistencia de arranque en pendiente, repita los pasos del 1 al 8. Cuando el sistema de asistencia de arranque en pendiente se encuentre activado, el indicador OFF de asistencia de arranque en pendiente se apagará.

■ Testigo de aviso de asistencia de arranque en pendiente/luz indicadora OFF de asistencia de arranque en pendiente (modelos MT)

Consulte "Testigo de aviso de asistencia de arranque en pendiente/luz indicadora OFF de asistencia de arranque en pendiente (modelos MT)" ☞P185.

7-16. Sistema de arranque y parada automático (de equiparse)

El sistema de arranque y parada automático está diseñado para parar y volver a arrancar automáticamente el motor cuando el vehículo se detiene durante un breve periodo de tiempo (por ejemplo, en un semáforo o en un atasco). Este sistema solo funciona cuando el motor está caliente. Este sistema tiene el objetivo de reducir el consumo de combustible, las emisiones de escape y los molestos ruidos de ralentí.

■ Funcionamiento del sistema

⚠ PRECAUCIÓN

El sistema de arranque y parada automático está diseñado para parar brevemente y volver a arrancar automáticamente el motor cuando se encuentra en régimen de ralentí. No utilice nunca este sistema para estacionar el vehículo con normalidad.

Con el fin de mejorar la seguridad y la comodidad, además de supervisar las operaciones del conductor, el sistema de arranque y parada automático también está diseñado para supervisar el estado del vehículo y el entorno tanto interior como exterior del vehículo, y tiene en cuenta todos estos factores para gestionar la parada y el nuevo arranque del motor.

Cuando el vehículo se detiene por completo pisando el pedal del freno con la palanca selectora en la posición “D”, el motor se detiene automáticamente.

Si suelta el pedal del freno sin mover la palanca selectora de la posición “D”, el motor volverá a arrancar automáticamente.

Sin embargo, si se enciende la luz indicadora de Auto Vehicle Hold, el motor no arrancará.

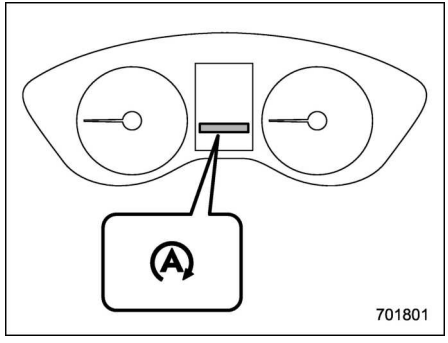

Luz indicadora del sistema de arranque y parada automático (verde)

Cuando el sistema para el motor de forma temporal, la luz indicadora del sistema de arranque y parada automático del cuadro de instrumentos se ilumina en color verde. Esta luz indicadora se apaga cuando el sistema vuelve a arrancar el motor.

NOTA

- **Si el vehículo se deja al ralentí pero no se mueve después de arrancar el motor, el sistema de arranque y parada automático no interviene.**
- **El vehículo está equipado con una batería especial de alto rendimiento. Cuando cambie la batería del vehículo, asegúrese de utilizar una batería original de SUBARU (o equivalente) que haya sido diseñada específicamente para los vehículos con sistema de arranque y parada automático. Para obtener información detallada, le recomendamos que consulte a su concesionario SUBARU.**

▼ Condiciones de funcionamiento

El sistema de arranque y parada automático puede parar automáticamente el motor cuando se cumplen todas las condiciones siguientes.

- El motor está suficientemente caliente.
- El capó se encuentra cerrado.

– CONTINÚA –

- La puerta del conductor está cerrada.
- El cinturón de seguridad del conductor está abrochado.
- La luz indicadora de funcionamiento incorrecto (testigo Check Engine) está apagada.
- La selección del modo de flujo de aire está ajustada a un modo diferente de "".
- El desempañador de la luneta no está encendido.

Cuando el vehículo se detiene, el motor se para automáticamente si se cumplen las condiciones siguientes.

- El volante está en posición recta.
- El volante no se mueve.

NOTA

- **Cuando el vehículo se detiene, el motor podría no pararse automáticamente en las condiciones siguientes.**
  - **El vehículo se detiene en una carretera con una pendiente pronunciada.**
  - **El vehículo se detiene con una frenada brusca.**
- **Cuando el vehículo se detiene, el motor podría no pararse automáticamente si el pedal del freno no se pisa completamente. Asegúrese de pisar firmemente el pedal del freno cuando detenga el vehículo.**
- **En los casos que se indican a continuación, el sistema de arranque y parada automático puede tardar algún tiempo en actuar.**
  - **Cuando la batería está descargada debido a que el vehículo no se ha usado durante un largo periodo de tiempo, etc.**
  - **Si la temperatura del refrigerante es baja.**
  - **Después de volver a conectar los bornes de la batería tras sustituirla, etc.**

▼ Condiciones no aptas para el funcionamiento

En cualquiera de los siguientes casos, el sistema de arranque y parada automático no funcionará.

- Si el testigo de aviso del sistema de arranque y parada automático/la luz indicadora OFF del sistema de arranque y parada automático están encendidos.
- Si la luz indicadora de funcionamiento incorrecto (testigo Check Engine) está encendida.
- Si el freno de estacionamiento electrónico está aplicado.
- Si el capó se encuentra abierto.
- Si el líquido de la CVT no está suficientemente caliente.
- Si el líquido de la CVT está demasiado caliente.
- Si la batería del vehículo no está en buenas condiciones.
- Si la diferencia entre la temperatura ajustada y la temperatura interior del vehículo es considerable al utilizar el sistema de control de climatización.
- Si el flujo de aire es considerable al utilizar el sistema de control de climatización.

NOTA

El sistema de arranque y parada automático puede no funcionar en los siguientes casos:

- **La luz indicadora de funcionamiento incorrecto (indicador Check Engine) u otros testigos de aviso del cuadro de instrumentos se encienden o parpadean.**
- **Cuando conduce el vehículo en zonas de gran altitud.**

▼ Condiciones de funcionamiento para el rearranque del motor

En cualquiera de los casos siguientes, el motor volverá a arrancar automáticamente aunque el pedal del freno esté pisado.

- Si el pedal del freno se suelta ligera-

mente en una carretera con una pendiente pronunciada y el vehículo se pone en movimiento.
- Si se pisa más el pedal del freno.
- Si se pisa el pedal del acelerador.
- Si la palanca selectora se coloca en la posición “R”.
- Si se gira el volante.
- Si se acciona el interruptor del freno de estacionamiento electrónico.
- Si la selección del modo de flujo de aire se ajusta al modo “”.
- Si el sistema de control de climatización no puede mantener la temperatura ajustada.
- Si se desabrocha el cinturón de seguridad del conductor.
- Si se abre la puerta del conductor.
- Si se activa el desempañador de la luneta.
- Cuando se desactiva el control de la función Auto Vehicle Hold, consulte “Función Auto Vehicle Hold” ☞P344.

▼ **Condiciones no aptas para el funcionamiento del rearranque del motor**

ADVERTENCIA

No abra el capó cuando el sistema de arranque y parada automático esté funcionando. Puede hacer que el vehículo se mueva si está en una pendiente, que cueste más mover el volante o que los frenos no funcionen correctamente, dando lugar a situaciones peligrosas.

Por motivos de seguridad, el motor no volverá a arrancar automáticamente si se abre el capó mientras el sistema de arranque y parada automático está en funcionamiento, incluso si se suelta el pedal del freno. En este caso, compruebe los alrededores y vuelva a arrancar el motor siguiendo el procedimiento normal.

Además, si la luz indicadora de Auto Vehicle Hold parpadea, el motor no arrancará.

NOTA

- **El pedal del freno puede estar duro mientras el sistema de arranque y parada automático está en funcionamiento. Sin embargo, no se trata de ningún fallo de funcionamiento.**
- **Cuando la batería está descargada, el motor volverá a arrancar automáticamente aunque se mantenga pisado el pedal del freno.**
- **En los casos siguientes puede reducirse el tiempo que el sistema de arranque y parada automático mantiene parado temporalmente el motor.**
  - **Cuando el sistema de control de climatización está en funcionamiento.**
  - **Cuando la temperatura exterior es alta o baja (y el sistema de control de climatización no puede mantener la temperatura ajustada).**
  - **Si el consumo de los componentes eléctricos es alto.**
- **Cuando el sistema de arranque y parada automático vuelve a arrancar automáticamente el motor, se reduce el suministro de energía a través de la toma de corriente para accesorios. Dependiendo del dispositivo que esté conectado, es posible que se apague de forma temporal.**

– CONTINÚA –

▼ Testigo de aviso del sistema de arranque y parada automático

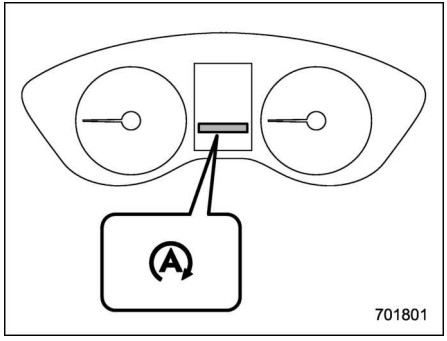

Testigo de aviso del sistema de arranque y parada automático (amarillo)

PRECAUCIÓN

Si el testigo de aviso del sistema de arranque y parada automático se enciende en color amarillo, puede estar indicando un fallo de funcionamiento en el sistema de arranque y parada automático. Cuando vuelva a poner en marcha el motor después de que se encienda el testigo de aviso del sistema de arranque y parada automático, si sigue encendido, le recomendamos que solicite la inspección de su vehículo en un concesionario SUBARU a la mayor brevedad posible.

El testigo de aviso del sistema de arranque y parada automático se enciende en amarillo si se abre el capó cuando el motor se ha detenido temporalmente por medio del sistema de arranque y parada automático.

En este caso, por motivos de seguridad el motor no volverá a arrancar automáticamente aunque se suelte el pedal del freno. Arranque el motor utilizando el procedimiento normal.

▼ Para activar/desactivar el sistema de arranque y parada automático

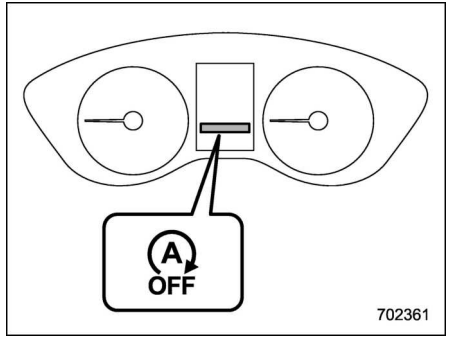

Luz indicadora OFF del sistema de arranque y parada automático

Para activar y desactivar el sistema de arranque y parada automático, utilice la pantalla de información central. Consulte “Ajustes del vehículo” ☞P224 o “Icono de activación/desactivación del sistema de arranque y parada automático (modelos CVT con pantalla de 11,6 pulgadas excepto para Taiwán)” ☞P215.

Cuando el sistema de arranque y parada automático se desactiva, se enciende la luz indicadora OFF del sistema de arranque y parada automático en el cuadro de instrumentos (LCD en color).

Cuando el sistema ha detenido temporalmente el motor, si se desactiva el sistema de arranque y parada automático, el motor volverá a arrancar aunque no se suelte el pedal del freno.

NOTA

- **Si el motor se vuelve a arrancar mientras el sistema de arranque y parada automático no está operativo y si el interruptor de encendido se había girado a la posición “OFF”, el sistema de arranque y parada automático se activa de nuevo.**
- **Asegúrese de girar el interruptor de encendido a la posición “OFF” cuando salga del vehículo. Si no lo hace, podría descargarse la batería.**

▼ **Luz indicadora de Sin actividad detectada en el sistema de arranque y parada automático**

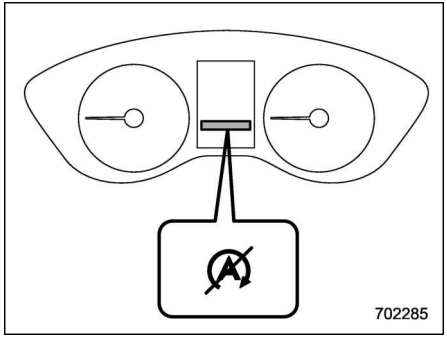

Luz indicadora de Sin actividad detectada en el sistema de arranque y parada automático

Si no se cumplen las condiciones de funcionamiento cuando el vehículo está parado, el motor no se detendrá y se encenderá la luz indicadora de Sin actividad detectada en el sistema de arranque y parada automático. Se apagará cuando el vehículo empiece a moverse.

■ Visualización del estado del sistema de arranque y parada automático

En la pantalla del cuadro de instrumentos (LCD en color) se pueden visualizar indicaciones aproximadas del tiempo que el motor ha estado detenido por la acción del sistema de arranque y parada automático y/o la cantidad de combustible que se ha ahorrado. Para más detalles, consulte “Pantallas básicas” ☞P206.

■ Advertencia del sistema

Para garantizar un funcionamiento cómodo y seguro, el sistema de arranque y parada automático está diseñado para supervisar constantemente tanto las condiciones del vehículo como el entorno interior y exterior, además de las acciones del conductor, y, a partir de la información obtenida, proporcionar al conductor diversas advertencias encendiendo el testigo de aviso y/o la luz indicadora, y haciendo sonar un indicador acústico. Para más detalles relacionados con el testigo de aviso y la luz indicadora, consulte “Testigo de aviso del sistema de arranque y parada automático (amarillo)” ☞P198.

▼ **Indicador acústico**

El indicador acústico suena cuando se abre el capó mientras el motor está parado por medio del sistema de arranque y parada automático.

Cuando se da esta situación, el indicador acústico deja de sonar cuando se realizan las acciones siguientes.

- Se vuelve a arrancar el motor mediante el procedimiento normal. (Consulte “Preparativos previos a la puesta en marcha del vehículo” ☞P309).
- El interruptor de encendido se gira a la posición “OFF”.

▼ **Visualización de mensajes de advertencia**

Si se muestra un mensaje de advertencia en la pantalla del cuadro de instrumentos (LCD en color) durante la conducción, es posible que se haya producido un fallo en el sistema de arranque y parada automático. En este caso, el testigo de aviso del sistema de arranque y parada automático se encenderá. Le recomendamos que lleve a la mayor brevedad posible su vehículo a un concesionario SUBARU para revisarlo.

7-17. Monitor de visión delantera (de equiparse)/monitor de visión lateral (de equiparse)

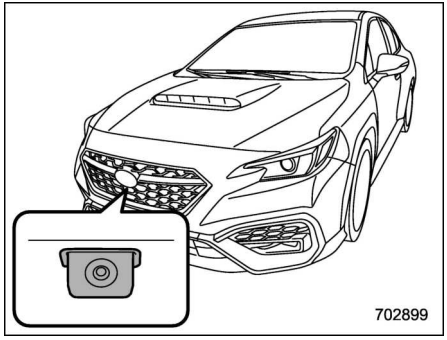

Cámara del monitor de visión delantera

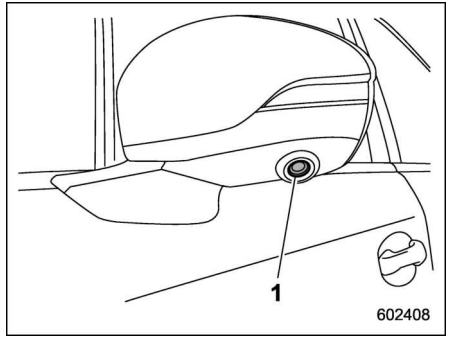

Cámara del monitor de visión lateral
1 Cámara

La imagen de la cámara montada en las siguientes ubicaciones se visualiza en la pantalla de información central.

- Dentro de la rejilla delantera (monitor de visión delantera)
- Parte inferior del espejo retrovisor exterior del lado del pasajero (monitor de visión lateral)

De esta manera se eliminan los ángulos muertos y se permite al conductor tener un control visual de la parte frontal a ambos lados (monitor de visión delantera)/el lado del pasajero delantero (monitor de visión lateral).

ADVERTENCIA

- **Compruebe siempre la seguridad hacia delante y hacia la izquierda y la derecha utilizando sus propios ojos cuando esté conduciendo.**
- **Debido a las características de la lente de la cámara, la imagen de una persona o un objeto que se muestra en la pantalla difiere de la realidad en términos de distancia y de posición.**
- **No confíe demasiado en el sistema del monitor de visión delantera/monitor de visión lateral. Conduzca con cuidado y hágalo como si el vehículo no dispusiera de monitor de visión delantera/monitor de visión lateral.**
- **Cuando conduzca el vehículo nunca confíe únicamente en el monitor de visión delantera/monitor de visión lateral. La imagen que se muestra en la pantalla del monitor podría no reflejar fielmente la situación real. Si conduce el vehículo mirando únicamente la imagen del monitor, podría producirse una colisión o un accidente inesperado. Cuando conduzca, compruebe siem-**

pre el tráfico alrededor del vehículo utilizando sus propios ojos y los espejos retrovisores.

- No utilice el monitor de visión delantera en las siguientes situaciones.
  - Al conducir por pistas de tierra o por carreteras cubiertas de nieve.
  - Si la cámara no funciona correctamente (p. ej., la lente o el soporte están rotos).
- No utilice el monitor de visión lateral en las siguientes situaciones.
  - Los espejos retrovisores exteriores están plegados.
  - La puerta del lado del pasajero no está completamente cerrada.
- Si la temperatura exterior es baja, la pantalla del monitor podría oscurecerse y podría ser difícil apreciar la imagen. En especial, la imagen de un objeto en movimiento podría aparecer distorsionada o desaparecer de la pantalla. Cuando conduzca, compruebe siempre la seguridad alrededor del vehículo utilizando sus propios ojos.

Cómo acceder al monitor de visión delantera/monitor de visión lateral

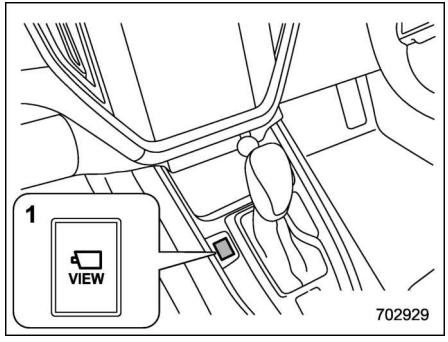

Modelos CVT (de equiparse)
1 Interruptor VIEW

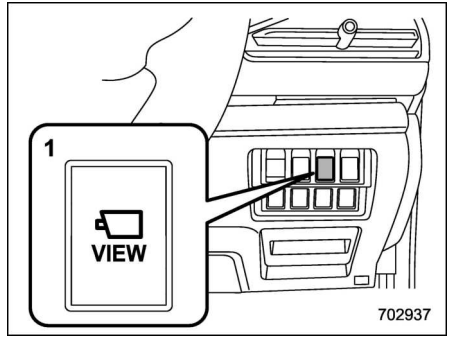

Modelos MT (de equiparse)
1 Interruptor VIEW

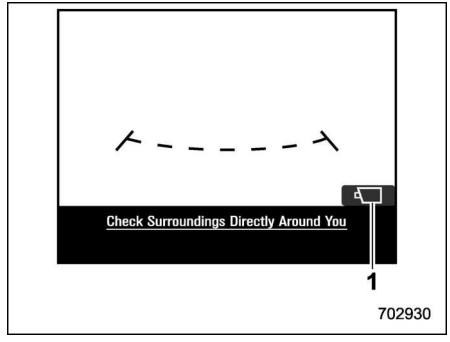

1 Icono VIEW

– CONTINÚA –

Cuando el interruptor de encendido está en la posición “ON”, al pulsar el interruptor VIEW o tocar el icono VIEW, la pantalla cambiará como se muestra en la ilustración.

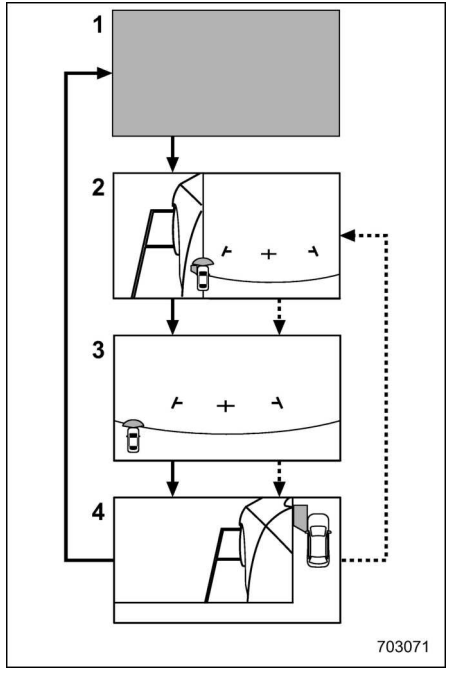

1 Pantalla original
2 Pantalla de visión delantera y pantalla de visión lateral
3 Pantalla de visión delantera
4 Pantalla de visión lateral
——►: Pulse el interruptor VIEW.
·····►: Toque el icono VIEW.

Cómo cancelar el monitor de visión delantera y el monitor de visión lateral

Tras acceder al monitor de visión delantera/monitor de visión lateral pulsando el interruptor VIEW o tocando el icono VIEW:

- Utilice la pantalla de información central para cambiar de pantalla.
- El freno de estacionamiento está aplicado.
- La velocidad del vehículo es de 20 km/h (13 mph) o más.
- Cuando transcurren aproximadamente 3 minutos desde la última operación.

Después de acceder al monitor de visión delantera/lateral con la palanca selectora (modelos CVT):

- La palanca selectora se sitúa en la posición “P”.

Cómo ajustar el contraste y el brillo de la pantalla

El contraste y el brillo de la pantalla se pueden ajustar. Para más detalles, consulte “Ajustes generales” ☞P219.

Alcance de las imágenes en la pantalla

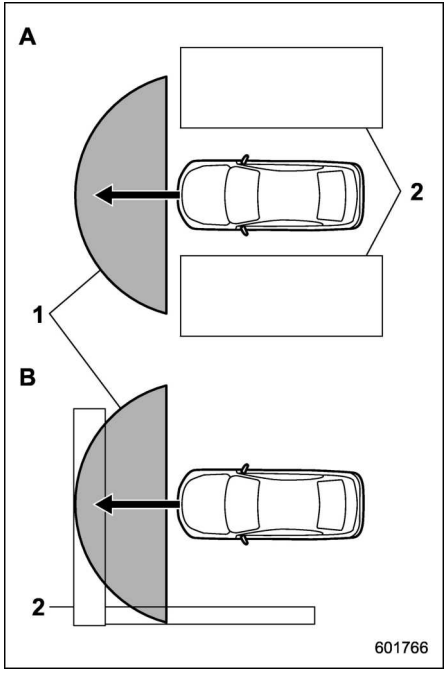

Alcance de la imagen mostrada (monitor de visión delantera)

A Cruce con mala visibilidad

B Plaza de aparcamiento orientada hacia una pared

1 Alcance de la imagen mostrada

2 Obstáculos (p. ej., edificios, vallas u otros vehículos)

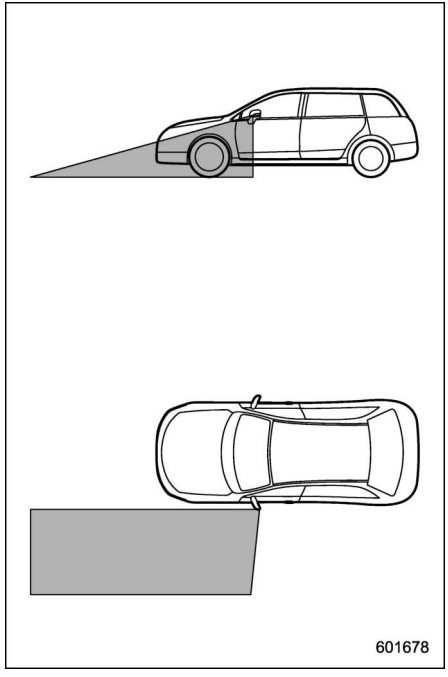

Alcance de la imagen mostrada (monitor de visión lateral)

ADVERTENCIA

Debido a que el alcance de las imágenes que captura la cámara es limitado, siempre que conduzca debe comprobar la seguridad alrededor del vehículo con sus propios ojos.

NOTA

- **El alcance de la imagen mostrada puede variar en función del estado del vehículo y de la calzada.**
- **Debido a que el monitor de visión delantera/monitor de visión lateral utiliza un objetivo con un diseño especial, la sensación de distancia en la imagen visualizada será diferente a la distancia real.**
- **La imagen de la cámara puede ser difícil de ver en las siguientes situaciones. Esto no indica un fallo de funcionamiento.**
  - **En lugares oscuros (de noche)**
  - **Si la temperatura alrededor de la lente es alta o baja**
  - **Si la lente se moja o se expone a un alto nivel de humedad (tiempo lluvioso)**
  - **Si hay cuerpos extraños (p. ej., barro) alrededor de la cámara.**

– CONTINÚA –

- **Si la luz del sol o de los faros de otro vehículo inciden directamente sobre a lente de la cámara**

- **En condiciones de iluminación artificial, como por ejemplo en lugares con lámparas fluorescentes, de vapor de sodio o de mercurio, la parte iluminada puede dar la sensación de parpadear (lo que se conoce como "titileo").**
- **Al enfriarse la pantalla pueden quedar trazas de la imagen o la pantalla puede verse más oscura de lo habitual, lo que puede hacer que sea más difícil apreciar su contenido. Compruebe siempre la seguridad alrededor del vehículo utilizando sus propios ojos cuando esté conduciendo.**
- **Las incidencias que se indican a continuación no se deben a un fallo de funcionamiento.**
  - **La lente de la cámara puede empañarse si hay demasiada humedad o si llueve.**
  - **Al circular de noche, la luz procedente de un vehículo o edificio situados por delante puede reflejarse hacia la imagen de la cámara.**
  - **En los lugares oscuros y al circular de noche, es posible que se modifique la imagen de la cámara para reducir la interferencia. Esto puede hacer que la imagen parezca monocromática o que no se reproduzcan fielmente los colores reales. La imagen de la cámara puede perder nitidez en la parte central y en las cuatro esquinas de la pantalla. Esto no indica un fallo de funcionamiento.**

■ Líneas guía

▼ Monitor de visión delantera

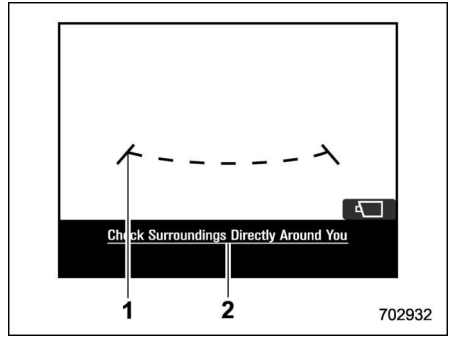

1 Líneas guía
2 Mensaje de advertencia

En el monitor se muestran unas líneas guía que indican la anchura y la parte delantera de su vehículo.

▼ Monitor de visión lateral

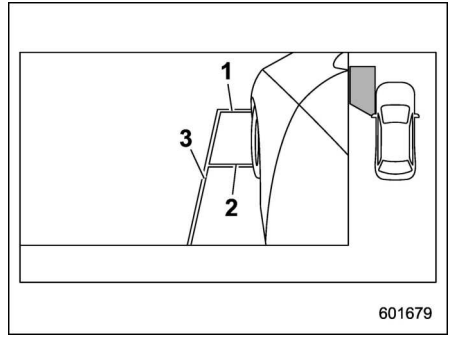

1 Línea de la parte delantera del vehículo
2 Línea del centro de la rueda delantera
3 Línea de lado del vehículo

En el monitor se visualizan unas líneas guía que indican la anchura y la parte delantera del vehículo.

- Línea de la parte delantera del vehículo:

Línea que indica la parte delantera del vehículo.

- Línea del centro de la rueda delantera:

Línea que indica el centro de la rueda delantera.

- Línea de lado del vehículo:

Línea que indica la anchura del vehículo, incluidos los espejos retrovisores exteriores.

NOTA

Es posible que las luces de señal de dirección se solapen con la línea del lado del vehículo. Esto no indica un fallo de funcionamiento.

■ Manipulación de la cámara

⚠ PRECAUCIÓN

Respete las siguientes instrucciones. De lo contrario, el sistema podría no funcionar correctamente.

- **No permita que la cámara sufra impactos fuertes, como por ejemplo golpes con la mano o con un objeto. Podría alterarse el ángulo de montaje.**
- **La unidad de la cámara es impermeable. No intente desmontar, desarmar ni modificar la unidad.**
- **No intente frotar o pulir con fuerza la lente de la cámara con un cepillo duro o con materiales abrasivos. La lente podría rayarse, lo que afectaría negativamente a la imagen de la cámara.**
- **La lente de la cámara está hecha de plástico o de cristal. No permita que se adhieran a la superficie de la cámara productos como disolventes orgánicos, cera para carrocería, eliminadores de películas de aceite o productos de recubrimiento de cristales. Si se adhieren estos productos, retírelos inmediatamente.**
- **No permita que la lente de la cámara se vea sometida a cambios bruscos de temperatura, como por ejemplo rociarla con agua caliente cuando hace frío.**
- **No dirija chorros de agua a alta presión a la cámara ni a sus alrededores cuando limpie el vehículo. El agua a alta presión provoca un impacto que podría hacer que la cámara se desprenda. Ademas, podría entrar agua en el interior de la cámara y provocar fallos de funcionamiento.**
- **Si la cámara sufre un impacto, podría dejar de funcionar correctamente. Le recomendamos que solicite la inspección de la cámara a un concesionario SUBARU lo antes posible.**
- **No utilice limpiadores de vapor bajo ningún concepto. Algunos tipos de limpiadores de vapor inyectan vapor caliente.**
- **Las piedras sueltas pueden provocar daños en la superficie de la cámara.**

NOTA

Si se ensucia la lente de la cámara, no se podrán obtener imágenes nítidas. Si la cámara se ensucia de gotas de agua, nieve o barro, lávela con agua y luego séquela con un paño suave. Si se ensucia mucho, lávela con un detergente neutro.

7-18. Cámara de visión trasera

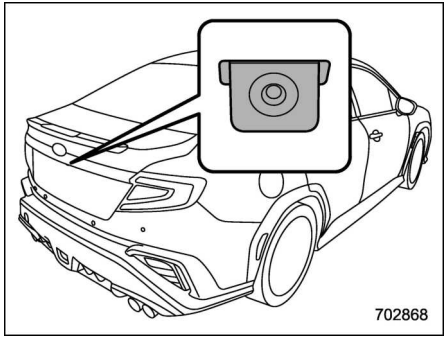

En la tapa del maletero hay instalada una cámara de visión trasera. Si el interruptor de encendido está en la posición “ON” y la palanca selectora (modelos CVT)/palanca de cambios (modelos MT) se coloca en la posición “R”, la cámara de visión trasera muestra automáticamente la imagen de la vista trasera del vehículo en la pantalla de información central.

ADVERTENCIA

- **Dado que la cámara de visión trasera usa una lente gran angular, la imagen del monitor es diferente de la imagen real en términos de distancia.**
- **Dado que el campo de la imagen en el monitor es limitado, compruebe siempre la visión trasera y el área circundante con un vistazo atrás y mediante los espejos, y dé marcha atrás a baja velocidad. Dar marcha atrás tras haber comprobado únicamente la imagen de la cámara de visión trasera puede provocar un accidente.**
- **No desmonte ni modifique la cámara, el interruptor o el cableado. Si sale humo o se percibe un olor extraño, deje de usar la cámara de visión trasera inmediatamente. Le recomendamos ponerse en contacto con su concesionario SUBARU para solicitar una inspección. Continuar usándola puede provocar un accidente, un incendio o una descarga eléctrica.**

PRECAUCIÓN

- **Si lava el vehículo con un aparato a alta presión, evite que el agua toque directamente la cámara. La entrada de agua en la lente de la cámara puede provocar condensación, fallos de funcionamiento, un incendio o una descarga eléctrica.**
- **Dado que la cámara es un dispositivo de precisión, evite que reciba golpes fuertes. De lo contrario, podría producirse una avería, un incendio o una descarga eléctrica.**
- **Si se adhiere barro a la cámara o hay nieve congelada sobre ella, tenga cuidado cuando la limpie. De lo contrario, los daños producidos en la cámara podrían provocar un incendio o una descarga eléctrica. Eche agua o agua tibia sobre la cámara para retirar el barro y el hielo y séquela con un paño suave y seco.**
- **No acerque llamas a la cámara o el cableado. De lo contrario, podrían producirse daños o un incendio.**
- **Cuando sustituya el fusible, asegúrese de usar uno de la categoría especificada. El uso de un fusible de una categoría distinta puede provocar un fallo de funcionamiento.**

- **Si utiliza la cámara de visión trasera durante un periodo prolongando sin que el motor esté en funcionamiento, la batería puede descargarse completamente.**

NOTA

- **No limpie la cámara con alcohol, bencina o diluyentes de pintura. De hacerlo, puede producirse una decoloración. Para eliminar la suciedad acumulada, limpie la cámara con un paño humedecido con un detergente neutro diluido. A continuación, séquela con un paño suave y seco.**
- **Si encera el vehículo, tenga cuidado de no aplicar cera a la cámara. Si la cera entra en contacto con la cámara, retírela con un paño limpio humedecido con detergente neutro diluido.**
- **La lente de la cámara tiene un revestimiento duro para evitar que se raye. No obstante, cuando lave el vehículo o limpie la lente de la cámara, tenga cuidado para no arañar la lente. No use cepillos de limpieza directamente sobre la lente de la cámara. La calidad de la imagen de la cámara de visión trasera podría reducirse.**
- **La incidencia de una luz intensa en la lente de la cámara puede generar líneas verticales alrededor de la fuente de luz. Esto no indica un fallo de funcionamiento.**
- **Bajo una luz fluorescente, la pantalla puede parpadear. Sin embargo, no se trata de ningún fallo de funcionamiento.**
- **La imagen de la cámara de visión trasera puede mostrar los objetos con un color ligeramente distinto al real.**
- **Si se produce cualquiera de las siguientes averías en el sistema de la cámara de visión trasera, consulte "Fallos de funcionamiento en la pantalla de información central" ☞P444.**
  - **La pantalla se vuelve azul o negra.**
  - **La pantalla no cambia a la imagen de la cámara de visión trasera.**
  - **El indicador de estado de la cámara no se muestra en la pantalla.**

■ Cómo utilizar la cámara de visión trasera

Cuando mueve la palanca selectora (modelos CVT)/palanca de cambios (modelos MT) a la posición "R", el indicador de posición "R" se mostrará en el cuadro de instrumentos y la imagen de la cámara de visión trasera se mostrará en la pantalla de información central. Cuando se coloca la palanca en otras posiciones, se muestra la imagen antes de la colocación en "R".

1. Coloque el interruptor de encendido en la posición "ON".
2. Coloque la palanca selectora (modelos CVT)/palanca de cambios (modelos MT) en la posición "R".

NOTA

- **La imagen de la cámara de visión trasera está invertida horizontalmente, como ocurre con los espejos retrovisores interiores o exteriores.**
- **Modelos CVT: Cuando "Rear Camera Delay Control (Control de retardo de la cámara trasera)" está activado, la imagen de la vista trasera se mostrará en la pantalla de información central durante un tiempo determinado después de mover la palanca selectora a una posición diferente de "P" desde la posición**

– CONTINÚA –

"R". Para activar y desactivar la función, consulte "Ajustes generales" ☞P219.

- **Para los modelos MT: Cuando "Rear Camera Delay Control (Control de retardo de la cámara trasera)" está activado, la imagen de la vista trasera se mostrará en la pantalla de información central durante un tiempo determinado después de mover la palanca de cambios a una posición diferente de "R" desde la posición "R". Para activar y desactivar la función, consulte "Ajustes generales" ☞P219.**
- **La visualización de la imagen de la cámara de visión trasera puede resultar dificultosa en los siguientes casos. Esto no indica un fallo de funcionamiento de la cámara.**
  - **El vehículo está en un lugar oscuro (durante la noche, en un túnel, etc.).**
  - **El vehículo está en un lugar extremadamente frío o caliente.**
  - **Un objeto (como gotas de lluvia, nieve, suciedad, etc.) que dificulta la visibilidad de la cámara de visión trasera se ha adherido a la lente de la cámara.**
  - **Una luz intensa incide directamente en la lente de la cámara (ocasionalmente, genera líneas verticales en la pantalla).**
- **El brillo y el contraste de la pantalla de información central se pueden ajustar. Consulte "Control de la luminosidad" ☞P170 y "Brillo/contraste" ☞P230.**

Cómo cambiar la visualización de la cámara de visión trasera/monitor de visión lateral (modelos con el interruptor VIEW)

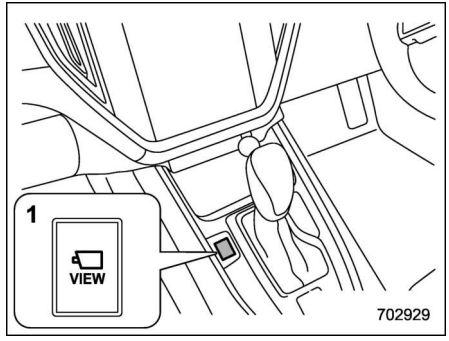

Modelos CVT (de equiparse)
1 Interruptor VIEW

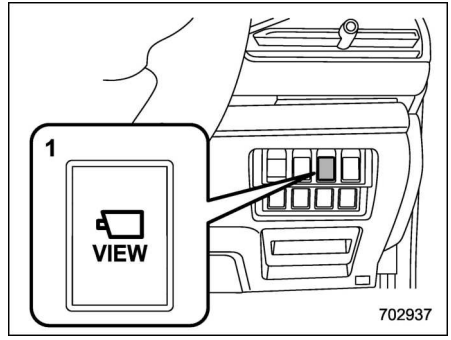

Modelos MT (de equiparse)
1 Interruptor VIEW

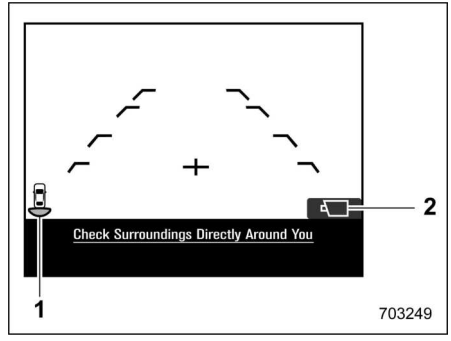

1 Indicador de estado de la cámara
2 Icono VIEW

La imagen de la cámara se muestra cuando la palanca selectora (modelos CVT)/palanca de cambios (modelos MT) se encuentra en la posición “R”. Al pulsar el interruptor VIEW o tocar el icono VIEW mientras se muestra la imagen de la cámara, la pantalla cambiará como se muestra a continuación.

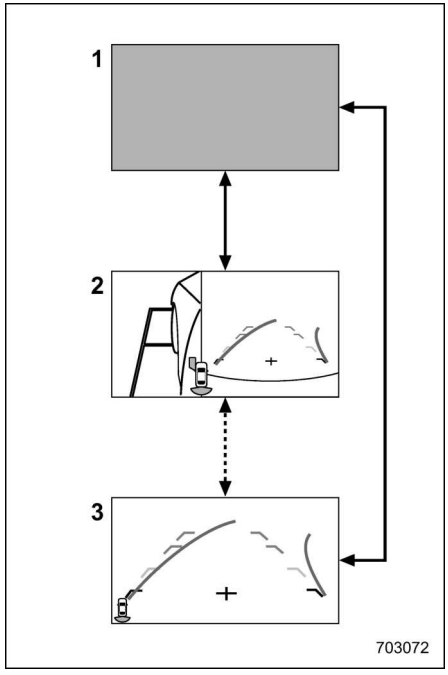

1 Pantalla original
2 Pantalla de visión trasera y pantalla de visión lateral
3 Pantalla de visión trasera
⟶: Cambiar la palanca selectora (modelos CVT)/palanca de cambios (modelos MT).
·····►: Toque el icono VIEW o pulse el interruptor VIEW.

NOTA

Si desactiva la cámara de visión trasera o usa la pantalla para utilizar otra función, la siguiente vez que aparezca la imagen se mostrará la pantalla mostrada anteriormente.

■ Rango de visión en la pantalla

⚠ PRECAUCIÓN

El alcance que puede verse con la cámara de visión trasera es limitado. Asegúrese de comprobar siempre con un vistazo la situación antes de dar marcha atrás y muévase despacio. De lo contrario, podría provocar un accidente o lesiones.

– CONTINÚA –

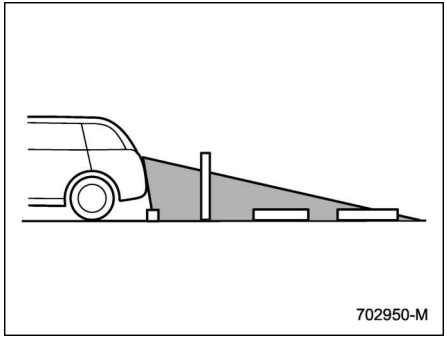

Rango de visión

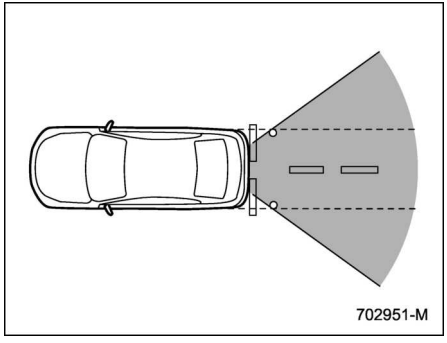

Rango de visión

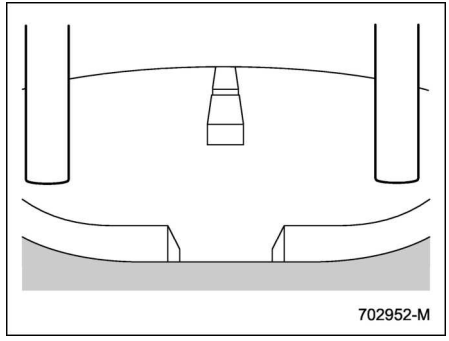

Imagen de la cámara

Se puede ver el área desde el extremo trasero del parachoques. Las áreas de los laterales del parachoques y la zona que está justo debajo del parachoques no pueden verse.

Además, la imagen de la cámara de visión trasera parece estar más cerca de lo que está en realidad.

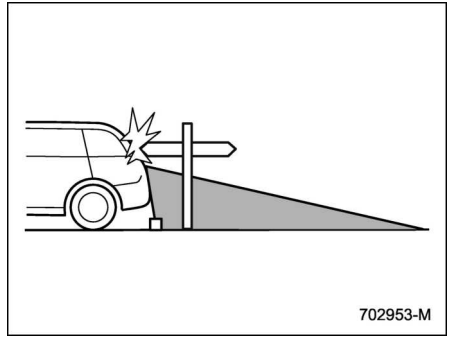

Rango de visión

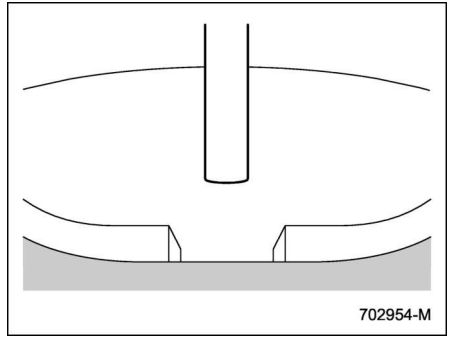

Imagen de la cámara

El área de encima de la cámara no puede verse. Si hay un objeto cuyo perfil se amplía en la parte superior, como una señal de tráfico que esté detrás del

vehículo, dicho perfil no puede verse en la cámara.

■ Líneas de ayuda

Las líneas de ayuda son una guía para ayudarle a estimar la distancia real a partir de la imagen de la pantalla.

NOTA

Si selecciona la posición “R” durante los segundos siguientes a la activación del interruptor de encendido, el mensaje de advertencia podría no visualizarse. Espere unos segundos después de activar el interruptor de encendido antes de seleccionar la posición “R”. A continuación, se visualizará el mensaje de advertencia.

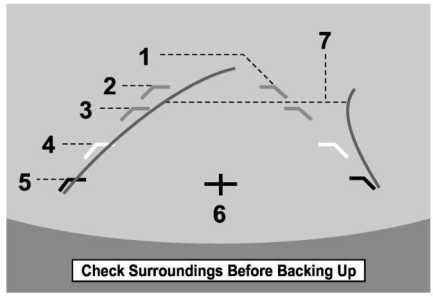

702392

Líneas de ayuda

1 Línea de anchura del vehículo (línea vertical oblicua)
2 Aprox. 3 m (10 pies) desde el parachoques (línea horizontal verde)
3 Aprox. 2 m (6 pies) desde el parachoques (línea horizontal verde)
4 Aprox. 1 m (3 pies) desde el parachoques (línea horizontal amarilla)
5 Aprox. 0,5 m (1,5 pies) desde el parachoques (línea horizontal roja)
6 Línea central del vehículo
7 Líneas de guía dinámicas

Cuando la palanca selectora (modelos CVT)/palanca de cambios (modelos MT) se coloca en la posición “R”, la pantalla del monitor muestra las líneas de ayuda junto con la imagen de visión trasera.

⚠ PRECAUCIÓN

- **Cuando vaya marcha atrás, eche siempre un vistazo hacia atrás y no se fíe únicamente de las líneas de ayuda. De lo contrario, podría provocar un accidente o lesiones.**
- **La posición real puede ser diferente de la indicación de las líneas de ayuda.**
- **Pueden producirse diferencias debido al número de pasajeros o a la carga transportada.**
- **Si el vehículo está en una pendiente o si está inclinado contra la carretera, la indicación difiere de la posición real.**

NOTA

Cuando “Steering Angle Lines (Líneas del ángulo de la dirección)” está desactivado, las líneas de guía dinámicas desaparecen de la pantalla de información central. Para activar y desactivar las líneas de guía dinámicas, consulte “Ajustes generales” ☞P219.

– CONTINÚA –

▼ Diferencia entre la imagen de la pantalla y la carretera real

Los marcadores de distancia muestran la distancia para una carretera nivelada cuando el vehículo no está cargado. Puede diferir de la distancia real en función de las condiciones de carga o las condiciones de la carretera.

▽ Cuando hay una pendiente ascendente en la parte posterior

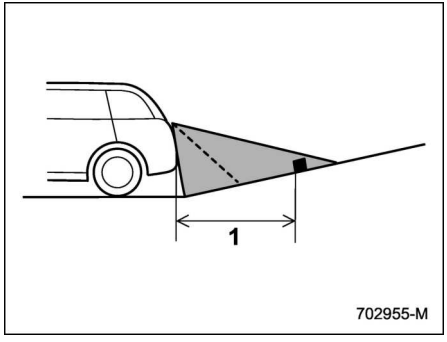

1 1 m (3 pies)

La distancia en la pantalla parece mayor que la distancia real.

▽ Cuando hay una pendiente descendente en la parte posterior

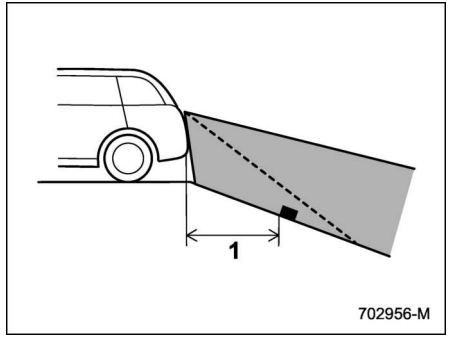

1 1 m (3 pies)

La distancia en la pantalla parece menor que la distancia real.

NOTA

Cuando el vehículo está cargado, la distancia de visión trasera en la pantalla parece mayor que la distancia real, como sucede en las pendientes ascendentes.

▼ Función de marcador de distancia

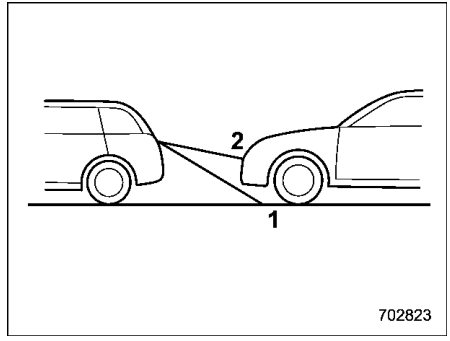

1 Línea de 1 m (3 pies)
2 Línea de 3 m (10 pies)

El marcador de distancia muestra la distancia en la carretera. Si hay un coche u otro objeto detrás y a poca distancia, la distancia no puede mostrarse correctamente.

7-19. Detección de vehículo trasero Subaru (SRVD) (de equiparse)

La detección de vehículo trasero Subaru (SRVD) consiste en radares situados en las esquinas traseras con detección de puntos ciegos, asistencia de cambio de carril y alerta trasera de tráfico cruzado.

Estas funciones del SRVD son sistemas que detectan objetos y vehículos en la parte posterior y llaman la atención del conductor al cambiar de carril o conducir marcha atrás.

⚠ ADVERTENCIA

El conductor es responsable de la seguridad en la conducción. Asegúrese de comprobar con sus ojos alrededor cuando cambie de carril o cuando conduzca marcha atrás el vehículo.

El sistema está diseñado para ayudar al conductor a cambiar de carril o a moverse marcha atrás con seguridad, vigilando las áreas trasera y lateral del vehículo. Sin embargo, no se deberá confiar solamente en este sistema para garantizar la seguridad durante un cambio de carril o al desplazarse marcha atrás. La confianza excesiva en este sistema podría causar un accidente originando lesiones graves o mortales. Debido a que el funcionamiento del sistema tiene varias limitaciones, la luz indicadora de aproximación del SRVD podría tardar en parpadear o encenderse o el indicador acústico podría tardar o no estar operativo incluso cuando haya un vehículo circulando en un carril adyacente o aproximándose desde cualquier lado.

El conductor es responsable de prestar atención a las áreas traseras y laterales del vehículo.

■ Características del sistema

El SRVD consta de las siguientes funciones.

- Detección de un vehículo en un ángulo muerto en un carril adyacente o un vehículo que se aproxima a alta velocidad durante la conducción del vehículo (detección de ángulos muertos y asistencia de cambio de carril)
- Para detectar a un vehículo acercándose desde la derecha o la izquierda cuando conduzca marcha atrás (alerta trasera de tráfico cruzado)

El sistema utiliza sensores de radar para las siguientes características.

NOTA

El sensor de radar del SRVD está homologado de conformidad con las normativas relativas a la emisión de ondas de radio de cada país. Para más detalles, consulte "Información técnica" ☞P556.

▼ Detección de puntos ciegos (BSD)

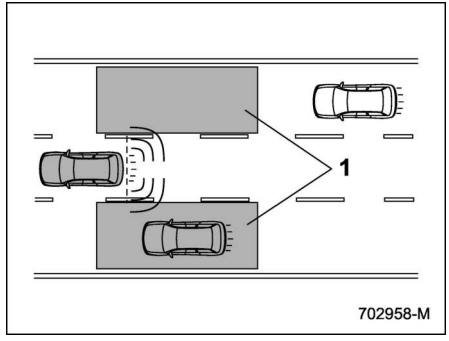

1 Límite de funcionamiento

El sistema informa al conductor acerca de la presencia de vehículos en el ángulo muerto.

- Si el sistema detecta la presencia de un vehículo en el ángulo muerto, advertirá al conductor encendiendo la luz o luces

– CONTINÚA –

indicadoras de aproximación del SRVD en el o los espejos retrovisores exteriores.

- Si el conductor acciona la palanca de la señal de dirección hacia la dirección en la que la luz indicadora de aproximación del SRVD está encendida, el sistema avisa al conductor del peligro haciendo parpadear la luz indicadora de proximidad de SRVD.

▼ Asistente de cambio de carril (LCA)

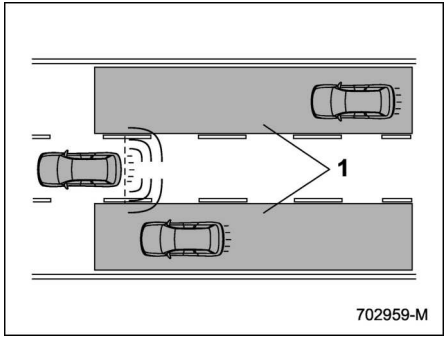

1 Límite de funcionamiento

El sistema notifica al conductor la presencia de vehículos que se aproximan a gran velocidad en los carriles adyacentes.

- Si el sistema detecta un vehículo que se aproxima a alta velocidad en los carriles vecinos, avisará al conductor del peligro encendiendo la luz o luces indicadoras de aproximación del SRVD en el o los espejos retrovisores exteriores.
- Si el conductor acciona la palanca de la señal de dirección hacia la dirección en la que la luz indicadora de aproximación del SRVD está encendida, el sistema avisa al conductor del peligro haciendo parpadear la luz indicadora de proximidad de SRVD.

▼ Alerta trasera de tráfico cruzado (RCTA)

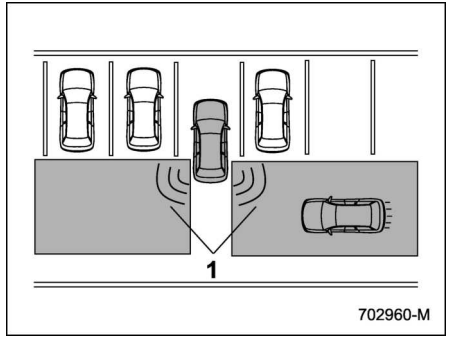

1 Límite de funcionamiento

El sistema informa al conductor de otro vehículo acercándose desde cualquier lado cuando conduzca marcha atrás. Esta función ayuda al conductor a verificar las áreas traseras y laterales del vehículo cuando se desplaza hacia atrás.

Si el sistema detecta un vehículo acercándose desde cualquier lado mientras se desplaza hacia atrás, advertirá del peligro al conductor de la siguiente manera.

- Las luces indicadoras de aproximación del SRVD en los espejos retrovisores exteriores parpadean.
- Suena un indicador acústico.
- Aparece un icono en la pantalla de información central.

▽ Limitaciones de la capacidad de detección del RCTA

Como la capacidad de detección del RCTA es limitada, es posible que el RCTA no funcione correctamente en el estacionamiento en ángulo.

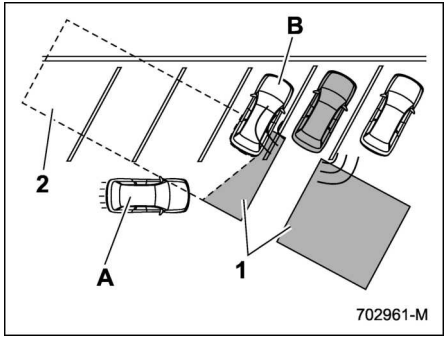

Ejemplo 1

1 Rango de detección de los sensores de radar
2 Área situada fuera del rango de detección de los sensores de radar
A Vehículo que no podría ser detectado
B Vehículo estacionado

ADVERTENCIA

Podría no detectarse un vehículo que se aproxima (A) porque el rango de detección está limitado por el vehículo estacionado (B). Asegúrese de comprobar siempre los alrededores con sus propios ojos cuando conduzca marcha atrás el vehículo.

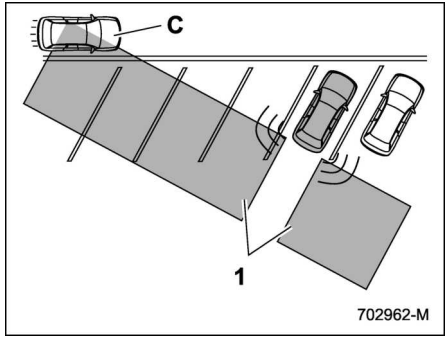

Ejemplo 2

1 Rango de detección de los sensores de radar
C Vehículo que podría ser detectado

NOTA

El sistema puede detectar que un vehículo (C) está pasando por delante del suyo. Asegúrese de comprobar siempre los alrededores con sus propios ojos cuando conduzca marcha atrás el vehículo.

■ Funcionamiento del sistema

▼ Condiciones de funcionamiento

El SRVD funcionará cuando se cumplan las siguientes condiciones.

- El interruptor de encendido está en la posición “ON”.
- El indicador de advertencia del SRVD y el indicador OFF del SRVD están apagados.
- Se conduce el vehículo a una velocidad superior a 12 km/h (7 mph) (excepto al conducir marcha atrás).
- La palanca selectora está en la posición “R” (solo RCTA).

El SRVD no funcionará en las siguientes situaciones.

- Se visualiza el indicador OFF del SRVD.
- La velocidad del vehículo es inferior a 10 km/h (6 mph) incluso cuando el indicador SRVD OFF no se visualiza (excepto al conducir marcha atrás).

NOTA

- **En los siguientes casos, el sistema SRVD dejará de funcionar y el indicador de advertencia SRVD aparecerá.**
  - **Cuando exista un fallo de funcionamiento en el sistema, incluyen-**

– CONTINÚA –

do la luz indicadora de aproximación del SRVD

- Si aparece el indicador de advertencia SRVD, proceda con la debida precaución. Para más detalles, consulte "Indicador de advertencia SRVD" ☞P378.
- En los siguientes casos, el sistema SRVD dejará de funcionar temporalmente (o podría dejar de funcionar) y el indicador SRVD OFF aparecerá.
  - Cuando el sensor del radar se desalinea de manera significante (si la orientación del sensor de radar se desestabiliza por alguna razón, será necesario el reajuste. Le recomendamos que haga ajustar el sensor en un concesionario SUBARU).
  - Cuando una gran cantidad de nieve o de hielo se acumula en la superficie del parachoques trasero alrededor de los sensores de radar
  - Cuando se conduce el vehículo en una carretera cubierta de nieve o en un ambiente donde no haya objetos alrededor (como en un desierto) durante un periodo de tiempo prolongado
  - Cuando la temperatura alrededor de los sensores del radar aumenta excesivamente debido a un periodo de tiempo de conducción prolongado cuesta arriba en verano, etc.
  - Cuando la temperatura alrededor de los sensores de radar disminuye excesivamente
  - Cuando el voltaje de la batería del vehículo desciende
  - Cuando el voltaje del vehículo excede el voltaje nominal de la batería

El SRVD funcionará nuevamente una vez que se hayan corregido estas condiciones, y el indicador SRVD OFF desaparecerá. Sin embargo, si el indicador SRVD OFF aparece durante un periodo de tiempo prolongado, le recomendamos solicitar la inspección del sistema a un concesionario SUBARU tan pronto como sea posible.

- La capacidad de detección de los sensores de radar es restringida. La capacidad de detección del SRVD puede disminuir y el sistema puede no funcionar adecuadamente bajo las siguientes condiciones.
  - Cuando la parte del parachoques trasero alrededor de los sensores de radar está deformada
  - Cuando se adhiere hielo, nieve o barro a la superficie del parachoques trasero alrededor de los sensores de radar
  - Cuando se fijan etiquetas, etc. en las áreas de los sensores de radar en el parachoques trasero
  - Durante condiciones climáticas adversas tales como lluvia, nieve o niebla
  - Cuando se conduzca en carreteras mojadas tales como carreteras cubiertas de nieve y a través de charcos
- Los sensores de radar no podrán detectar o tendrán problemas para detectar los siguientes vehículos y objetos.
  - Motocicletas pequeñas, bicicletas, peatones, objetos inmóviles en la carretera o al lado de la carretera, etc.
  - Vehículos con carrocerías de forma irreconocible para el radar (vehículos con escasa altura de carrocería, tales como un remolque sin carga y coches deportivos)
  - Vehículos que no se aproximan a su vehículo pero están en la zona de detección (o bien en un carril adyacente por detrás o bien al

lado de su vehículo cuando conduce marcha atrás) (El sistema determina la presencia de un vehículo que se aproxima basándose en los datos de los sensores de radar).
  - **Vehículos desplazándose a velocidades extremadamente diferentes**
  - **Vehículos que circulan en paralelo a casi la misma velocidad que su vehículo durante un largo periodo de tiempo**
  - **Vehículos en dirección contraria**
  - **Vehículos más allá del carril adyacente**
  - **Vehículos desplazándose a una velocidad extremadamente baja los cuales usted intenta sobrepasar**
- **En una carretera con carriles extremadamente estrechos, el sistema podría detectar vehículos desplazándose en un carril próximo al carril adyacente.**

■ Luz indicadora de aproximación/indicador acústico del SRVD

Mientras el SRVD esté activo, los elementos siguientes funcionarán para alertar al conductor:

- La luz indicadora de aproximación del SRVD (cuando hay vehículos en los carriles cercanos).
- La luz indicadora de aproximación y el indicador acústico del SRVD (cuando un vehículo se acerca desde el lado izquierdo o derecho mientras el vehículo está dando marcha atrás)

▼ Luz indicadora de aproximación del SRVD

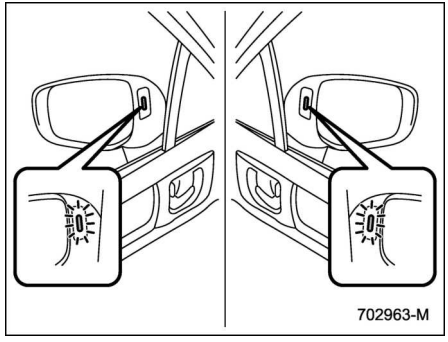

Luz indicadora de aproximación del SRVD

Está montada en el lateral de cada uno de los espejos retrovisores exteriores.

La luz indicadora se encenderá cuando se detecte un vehículo que se aproxima por detrás.

La luz indicadora parpadeará para advertir al conductor de los peligros en las condiciones siguientes.

- Mientras la luz indicadora está encendida, si se acciona la palanca de señal de dirección hacia el lado en el que esta luz está encendida
- Cuando el vehículo se desplace marcha atrás, cuando el sistema detecte un vehículo acercándose desde cualquier lado

▽ Función de atenuación de la luz indicadora de aproximación del SRVD

Cuando los faros estén encendidos, se reducirá el brillo de la luz indicadora de aproximación del SRVD.

NOTA

- **Puede que tenga dificultades para ver la luz indicadora de aproximación del SRVD en las siguientes condiciones.**
  - **Cuando la luz solar incide directamente en ella**
  - **Cuando las luces de los faros de un vehículo que viaja por detrás brillan directamente en ella**
- **Mientras el dial de control de la luminosidad esté en la posición totalmente hacia arriba, incluso si los faros se encienden, el brillo de la**

– CONTINÚA –

luz indicadora de aproximación del SRVD no se reducirá. Para obtener más detalles acerca del dial de control de la luminosidad, consulte "Control de la luminosidad" ☞P170.

▼ Señal de advertencia acústica de aproximación del SRVD (solo durante la marcha atrás)

Una señal de advertencia acústica suena junto con el parpadeo de la luz indicadora de aproximación del SRVD para advertir al conductor de la presencia de peligros.

El volumen del indicador acústico puede cambiarse desde la pantalla de información central. Para más detalles, consulte "Ajustes del vehículo" ☞P224.

▼ Consejos de seguridad en relación con la luz indicadora de aproximación/señal de advertencia acústica del SRVD

- En los siguientes casos, puede retrasarse el funcionamiento de la luz indicadora de aproximación y la señal de advertencia acústica del SRVD o el sistema puede dejar de emitir estas advertencias.
  - Cuando un vehículo se desplaza al carril adyacente desde un carril junto a este
  - Cuando conduzca en una cuesta empinada o ascendiendo y descendiendo de manera abrupta repetidamente en elevaciones
  - Cuando sobrepase un desfiladero
  - Cuando su vehículo y el vehículo que se desplaza en el carril adyacente se encuentran en un área retirada de cada carril.
  - Cuando varios vehículos con poco espacio entre ellos se aproximan en fila
  - En curvas con radio estrecho (curvas cerradas o al girar en intersecciones)
  - Cuando existe diferencia de nivel entre su carril y el carril adyacente
  - Inmediatamente después de activar el SRVD tocando "Rear Vehicle Detection (SRVD) (Detección de vehículo trasero (SRVD))"
  - Inmediatamente después de colocar la palanca selectora en la posición "R"
  - Cuando se carga en el maletero una carga extremadamente pesada
- Durante la marcha atrás, puede retrasarse el funcionamiento de la luz indicadora de aproximación y la señal de advertencia acústica del SRVD o el sistema puede dejar de emitir estas advertencias bajo las siguientes condiciones.
  - Cuando salga de un espacio de estacionamiento en ángulo desplazándose marcha atrás
  - Cuando un vehículo de gran tamaño esté estacionado al lado de su vehículo (dicho vehículo evita la propagación de las ondas del radar).
  - Cuando se desplace marcha atrás en carreteras ascendentes
  - Cuando se desplace marcha atrás a alta velocidad

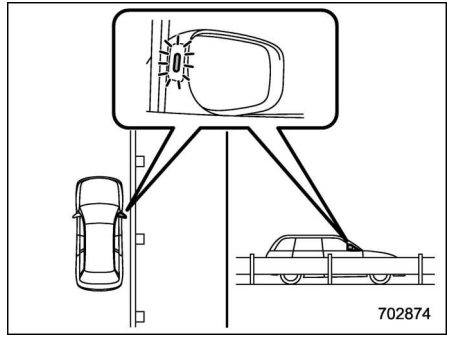

- La luz indicadora de aproximación del SRVD puede encenderse al conducir cerca de objetos sólidos en la carretera o en el margen de esta (tales como guardarraíles, túneles y muros).
- Al girar en una intersección en zonas urbanas o en una intersección con

varios carriles, la luz indicadora de aproximación del SRVD puede parpadear.

- Si hay un edificio o una pared en la trayectoria marcha atrás, la luz indicadora de aproximación del SRVD puede parpadear y el indicador acústico puede sonar.
- En los siguientes casos, el sistema podría detectar a un vehículo que se desplaza dos carriles más allá de su vehículo.
  - Cuando su vehículo circula por el extremo del carril más cercano al otro vehículo
  - Cuando el vehículo que se conduce a dos carriles de distancia se conduce en el lado cercano a su carril desde su vehículo

■ Indicador SRVD OFF

▼ El sistema se detiene temporalmente

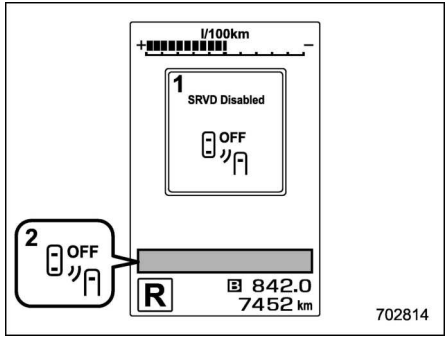

1 Mensaje de suspensión temporal de SRVD
2 Indicador SRVD OFF

Esta indicación aparece cuando el sistema se utiliza bajo temperaturas extremadamente altas o bajas o cuando el voltaje no es normal. Una vez corregidas estas condiciones, el sistema se recuperará del estado de suspensión temporal y el indicador desaparecerá.

Si el indicador permanece visualizado durante un lapso de tiempo prolongado, le recomendamos que solicite la inspección del sistema a un concesionario SUBARU.

▼ El sistema se detiene temporalmente debido a la sensibilidad reducida del radar

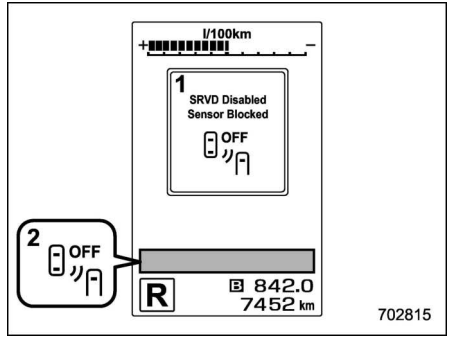

1 Mensaje de suspensión temporal del SRVD debido a la sensibilidad reducida del radar
2 Indicador SRVD OFF

Esta indicación aparece cuando se reduce la capacidad de detección de los sensores de radar. Una vez corregida esta condición, el sistema se recuperará del estado de suspensión temporal y el indicador desaparecerá.

Si el indicador permanece visualizado durante un lapso de tiempo prolongado, le recomendamos que solicite la inspección del sistema a un concesionario SUBARU.

– CONTINÚA –

Indicador de advertencia SRVD

Funcionamiento incorrecto del sistema

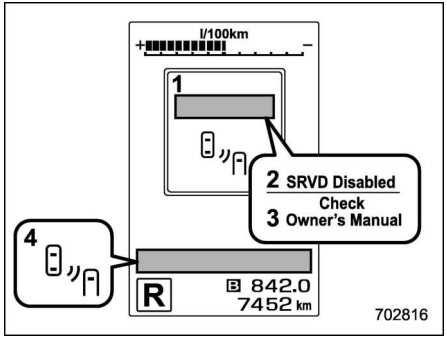

1 Mensaje de funcionamiento incorrecto de SRVD
2 En primer lugar aparecerá este mensaje
3 A continuación aparecerá este mensaje
4 Indicador de advertencia SRVD

Esta indicación aparece cuando se produce un funcionamiento incorrecto en el sistema. Le recomendamos que se ponga en contacto con un concesionario SUBARU para que examinen el sistema.

Para activar y desactivar la función SRVD

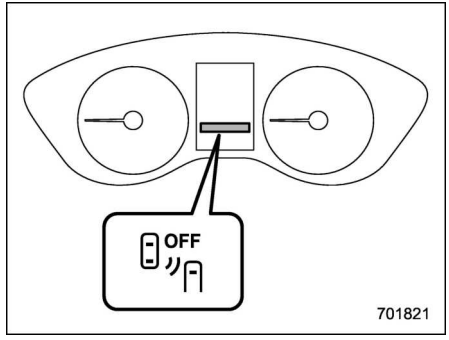

Indicador SRVD OFF

Para activar y desactivar el sistema SRVD, utilice la pantalla de información central. Consulte "Ajustes del vehículo" ☞P224.

Cuando el sistema SRVD se desactiva, se enciende el indicador SRVD OFF en la pantalla del cuadro de instrumentos (LCD en color).

NOTA

- **En los siguientes casos, desactive el sistema SRVD. El sistema podría no funcionar adecuadamente debido a ondas de radar bloqueadas.**
  - **Cuando remolque una carga**
  - **Cuando está instalado un soporte para bicicletas u otro elemento en la parte trasera del vehículo**
  - **Cuando se utiliza un dinamómetro o un dispositivo de rodillos libres etc.**
  - **Cuando el vehículo esté en marcha y se hagan rotar las ruedas con el vehículo levantado**

- **Tipo A:**
  Tan pronto como apague el interruptor de encendido, el ajuste ON/OFF de SRVD se almacena en el sistema. Por lo tanto, cuando cambie el interruptor de encendido del estado "OFF" a la posición "ON", el ajuste de SRVD regresará al estado en el que estaba antes de que se apagara el interruptor de encendido.

  Tipo B:
  Cuando apague el interruptor de encendido, los ajustes ON/OFF de SRVD se restablecerán siempre y el sistema no almacenará los ajustes de la función. Por lo tanto, cada vez que gire el interruptor de encendido a la posición "ON", el SRVD se activará automáticamente.

Manejo de los sensores de radar

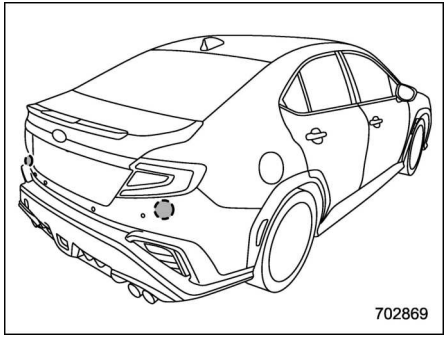

Sensores de radar

Los sensores de radar, uno a cada lado del vehículo, están instalados en el interior del parachoques trasero.

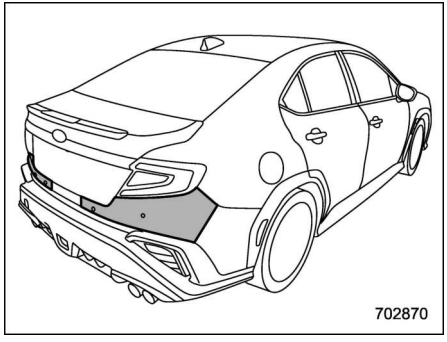

PRECAUCIÓN

Para asegurase de que el SRVD funcione correctamente, tenga en cuenta las siguientes precauciones.

- **Mantenga siempre limpia el área de la superficie del parachoques cercana a los sensores de radar.**
- **No fije ningún tipo de etiquetas u otros elementos en la superficie del parachoques cercana a los sensores de radar. Para obtener información detallada, le recomendamos que consulte a su concesionario SUBARU.**
- **No modifique el área del parachoques cercana a los sensores de radar.**
- **No pinte el área del parachoques cercana a los sensores de radar.**
- **No exponga a golpes fuertes el área del parachoques cercana a los sensores de radar. Si un sensor se desalinea, podría ocurrir un fallo de funcionamiento en el sistema, incluyendo la incapacidad de detectar a los vehículos que ingresen en las áreas de detección. Si se produce un golpe fuerte en el parachoques, le recomendamos que se ponga en contacto con su concesionario SUBARU para solicitar una inspección.**
- **No desarme los sensores de radar.**

NOTA

Si es necesario reparar o reemplazar los sensores de radar, reparar el área del parachoques alrededor de los sensores de radar, realizar trabajos de pintura o cambios, le recomendamos que se ponga en contacto con su concesionario SUBARU para solicitar asistencia.

7-20. Sistema de frenado automático marcha atrás (RAB) (de equiparse)

El sistema de frenado automático marcha atrás (RAB) es un sistema diseñado para ayudar a evitar colisiones o reducir los daños de las colisiones cuando el vehículo circula marcha atrás. Si se detecta una pared o un obstáculo en dirección hacia atrás, el sistema avisa al conductor con un sonido de advertencia y puede activar automáticamente los frenos del vehículo.

ADVERTENCIA

- **El sistema de frenado automático marcha atrás (RAB) no está destinado a sustituir la responsabilidad del conductor de comprobar su entorno en busca de vehículos u obstáculos para evitar una colisión.**
- **El conductor es responsable de la seguridad en la conducción. Antes de engranar la marcha atrás, asegúrese de presionar el pedal del freno y comprobar visualmente los alrededores.**
- **Existen algunas situaciones en las cuales el vehículo no puede evitar la colisión debido a las limitaciones de funcionamiento del sistema. El sonido de advertencia o el frenado automático pueden retrasarse o no funcionar en absoluto aunque haya un obstáculo.**
- **Asegúrese de desactivar la función de frenado automático cuando el vehículo esté en un dispositivo de rodillo libre o en el dinamómetro del chasis. De lo contrario, el vehículo podría moverse y provocar un accidente.**
- **Este sistema no está diseñado para detectar personas (adultos o niños), animales u otros objetos en movimiento.**
- **La capacidad del sensor de sonar para detectar objetos puede volverse inestable, dependiendo de la condición del vehículo o del entorno.**
- **Cuando se instala un accesorio de fijación (enganche de remolque, portabicicletas, protector de parachoques) en la parte trasera del vehículo, desconecte el frenado automático marcha atrás (RAB). Si esta función está activada cuando se instala un accesorio o una pieza similar, puede producirse un mal funcionamiento del sistema que provoque un accidente con resultado de daños graves, lesiones o muerte.**

NOTA

El sistema de frenado automático marcha atrás (RAB) registra y almacena los siguientes datos cuando actúa el frenado automático. Sin embargo, no graba conversaciones, información personal ni otros datos de audio.

- **Distancia desde el objeto**
- **Velocidad del vehículo**
- **Estado de accionamiento del pedal del acelerador**
- **Estado de accionamiento del pedal del freno**
- **Posición de la palanca selectora**
- **Temperatura exterior**
- **Ajuste de sensibilidad de los sensores de sonar**

SUBARU y proveedores externos contratados por SUBARU pueden obtener y utilizar los datos grabados con fines de investigación y desarrollo de vehículos. Ni SUBARU ni los proveedores externos contratados por SUBARU revelarán o facilitarán los datos obtenidos a terceros excepto en las siguien-

tes condiciones.

- **El propietario del vehículo ha dado su consentimiento.**
- **La revelación/transmisión debe realizarse por orden de un tribunal o a otra solicitud legalmente exigible.**
- **Los datos se han modificado para impedir la identificación del usuario y el vehículo y se han facilitado a una institución especializada para su procesamiento estadístico o fines similares.**

Descripción general del sistema de frenado automático marcha atrás (RAB)

El sistema de frenado automático marcha atrás (RAB) activará las siguientes 2 funciones usando 4 sensores de sonar.

- **Función de alarma audible del sonar**

El sistema de frenado automático marcha atrás (RAB) detecta objetos hacia atrás y avisa al conductor mediante un mensaje de advertencia en la pantalla de información central y pitidos de advertencia.

- **Función de frenado automático**

La función de frenado automático detecta objetos hacia atrás y, si existe un riesgo alto de colisión, el sistema desacelera el vehículo y controla el frenado para reducir los daños.

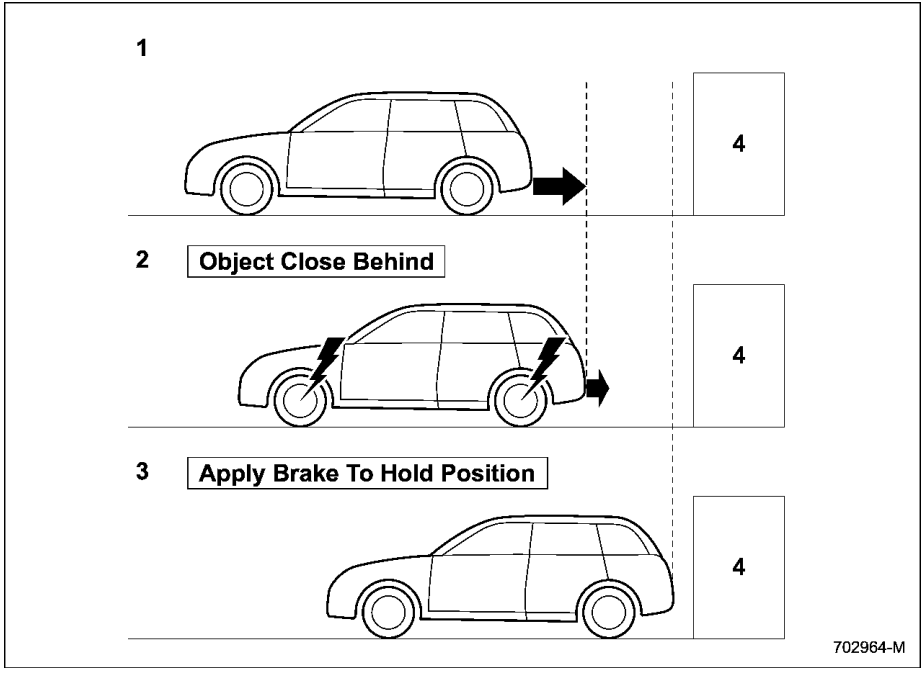

1 Al circular marcha atrás
2 Al frenar con fuerza de forma automática o aplicar control de par para evitar una colisión (en este caso, se escucharán una serie de pitidos de advertencia cortos o pitidos de advertencia constantes)
3 Cuando el sistema detenga el vehículo (en este caso, el pitido de aviso constante seguirá sonando)
4 Objeto (p. ej., una pared)

– CONTINÚA –

▼ **Rango de detección**

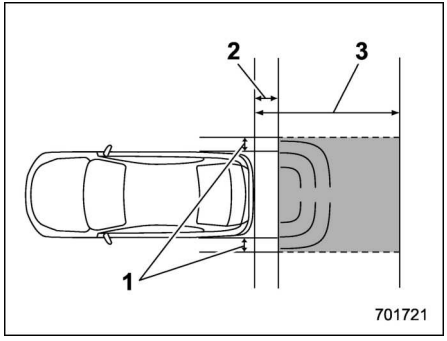

1 Rango de detección (anchura): Aproximadamente 15 cm (6 in) fuera de la anchura del vehículo
2 Rango que el sistema no puede detectar: Aproximadamente 50 cm (20 in) por detrás de la parte trasera del vehículo
3 Rango de detección (longitud): Aproximadamente 1,5 m (5 pies) por detrás de la parte trasera del vehículo

⚠ ADVERTENCIA

Si su vehículo está atrapado en un paso a nivel y está intentando escapar dando marcha atrás a través de la barrera, el sistema puede tratar la barrera como un obstáculo y es posible que se active el freno. En ese caso, mantenga la calma y continúe pisando el pedal del acelerador o cancele el sistema. Para cancelar el sistema, consulte "Cancelación del funcionamiento del sistema de frenado automático marcha atrás (RAB)" ☞P389.

■ Condiciones de funcionamiento

El sistema de frenado automático marcha atrás (RAB) actuará cuando se cumplan todas las condiciones siguientes.

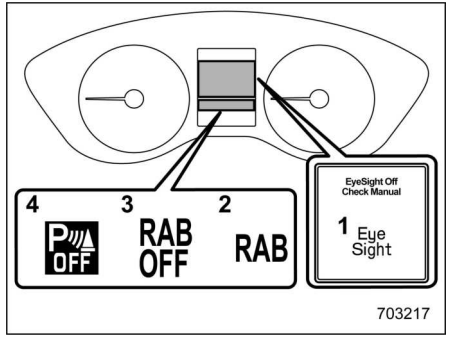

1 Indicador de advertencia de EyeSight
2 Indicador de advertencia de RAB
3 Indicador RAB OFF
4 Indicador OFF de la alarma audible del sonar

- El interruptor de encendido está en la posición "ON".
- El indicador de advertencia de EyeSight está apagado.
- El indicador de advertencia de RAB está apagado.
- El indicador RAB OFF está apagado.
- La palanca selectora está en la posición "R".
- El indicador OFF de la alarma audible del sonar está apagado.

Función de alarma audible del sonar

- La función de alarma audible del sonar está ajustada en "ON".
- La velocidad del vehículo está entre 0 y 15 km/h (0 y 9 mph).

Función de frenado automático

- La función de frenado automático está ajustada en "ON".
- La velocidad del vehículo está entre 1,5 y 15 km/h (1 y 9 mph).

NOTA

- **En los siguientes casos, el sistema de frenado automático marcha atrás (RAB) no funcionará. Le recomendamos que se ponga en contacto rápidamente con un concesionario SUBARU para revisar el sistema.**

- El indicador de advertencia de EyeSight está encendido.
- El indicador de advertencia de RAB está encendido.

- En los siguientes casos, el sistema de frenado automático marcha atrás (RAB) no se puede usar.
  - El (indicador de desactivación temporal de EyeSight: blanco) se enciende y aparecen los mensajes relacionados con la desactivación temporal de EyeSight en la pantalla del cuadro de instrumentos (LCD en color). Para más detalles, consulte el suplemento del Manual del propietario del sistema EyeSight.
  - El indicador RAB OFF está encendido.
- En los siguientes casos, las funciones podrían no funcionar correctamente. Le recomendamos que se ponga en contacto rápidamente con un concesionario SUBARU para revisar el sistema.
  - Hay un adhesivo, pintura o alguna sustancia química en los sensores de sonar o en el parachoques trasero, cerca del sensor de sonar.
  - Se ha modificado el parachoques trasero.
  - El parachoques trasero se ha desmontado y vuelto a montar.
  - Ha cambiado la distancia al suelo debido al estado de carga del vehículo o a modificaciones.
  - Hay daños en los sensores de sonar o en el parachoques trasero cerca del sensor de sonar.
  - El parachoques trasero ha estado expuesto a un fuerte impacto o está deformado.
- En una pendiente pronunciada, la capacidad de frenado automático del sistema se reduce.
- El sistema está diseñado para evitar colisiones mediante un frenado fuerte automático cuando la velocidad marcha atrás del vehículo sea inferior a aproximadamente 5 km/h (3 mph). No obstante, el sistema no garantiza que el vehículo pueda evitar colisiones en cualquier situación.
- Si el vehículo se desplaza marcha atrás a una velocidad extremadamente reducida, tendrá prioridad la actuación del conductor. En ese caso, no funcionará el frenado automático.
- Es posible que el sistema no sea capaz de detectar los siguientes objetos y aplicar el freno.
  - Objetos afilados o muy delgados como postes, cercas y cuerdas que no reflejen la onda de sonido emitida desde el sensor de sonar.
  - Objetos que estén demasiado cerca del parachoques trasero cuando la palanca selectora se coloca en la posición “R”.
  - Objetos con una superficie que no refleje la onda de sonido emitida desde el sensor de sonar como, por ejemplo, una cerca de alambre.
- Objetos que el sistema no es capaz de detectar y reaccionar accionando el freno.
  - Peatones.
  - Objetos en movimiento, incluyendo vehículos.
  - Objetos que absorban las ondas de sonido, como tela o nieve.
  - Objetos cuya superficie tenga un ángulo diagonal.
  - Objetos que estén muy cerca del suelo, como bloques de estacionamiento.
  - Objetos elevados por encima del suelo, como objetos que están colgando.
  - Objetos que están fuera de alcance respecto al centro del vehículo en dirección horizontal.

– CONTINÚA –

- Objetos que no están perpendiculares al suelo.
- La superficie del objeto es irregular u ondulada.

- Cuando el vehículo circula marcha atrás, es posible que las funciones no funcionen correctamente o que causen un mal funcionamiento del sistema si se dan las siguientes condiciones.

Sonido de alta frecuencia de otras fuentes cercanas:
- Sonido de la bocina de otro vehículo.
- Sonido del motor de otros vehículos.
- Sonido de un freno neumático.
- Equipo de detección de vehículos o el sonar de otro vehículo.
- Se transmite cerca una onda de sonido con una frecuencia similar a la del sistema del vehículo.
- Un vehículo equipado con el mismo sistema está dando marcha atrás en sentido contrario a su trayectoria marcha atrás.

Condiciones meteorológicas:
- Temperaturas extremadamente altas o bajas en las que la zona próxima al sensor de sonar se calienta o se enfría demasiado para funcionar.
- Los sensores de sonar o la zona cercana a los sensores de sonar del parachoques trasero están expuestos a lluvia intensa o a grandes cantidades de agua.
- Niebla, nieve o tormenta de arena, etc.
- Aire en movimiento rápido, como si soplara un fuerte viento.

Piezas fijadas al parachoques trasero, cerca del sensor de sonar:
- Hay piezas electrónicas comerciales (luz antiniebla, poste del guardabarros, antena de radio) colocadas.
- Se han instalado piezas que emiten sonido de alta frecuencia, tales como una bocina o un altavoz.

Condiciones del vehículo:
- Hay hielo, nieve o barro adherido a los sensores del sonar o a la superficie del parachoques trasero cerca del sensor del sonar.
- El vehículo está bastante inclinado.
- Se ha reducido la distancia al suelo significativamente debido al estado de carga del vehículo, etc.
- Cuando el sensor de sonar está desalineado debido a una colisión o un accidente.

Entorno:
- Hay una pancarta, bandera, rama colgante o barrera de paso a nivel en la trayectoria marcha atrás.
- Al desplazarse marcha atrás en una zona con gravilla o con hierba.
- Al dar marcha atrás en una zona donde los objetos o paredes están contiguos al vehículo, tales como túneles estrechos, puentes estrechos, carreteras estrechas o garajes estrechos.
- Hay huellas de ruedas o agujeros en el suelo en la dirección de la marcha atrás.
- Al desplazarse marcha atrás sobre una tapa de alcantarilla (cubierta de rejilla).

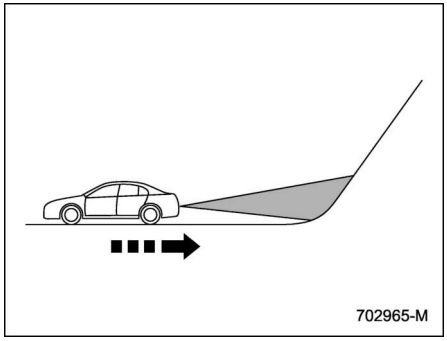

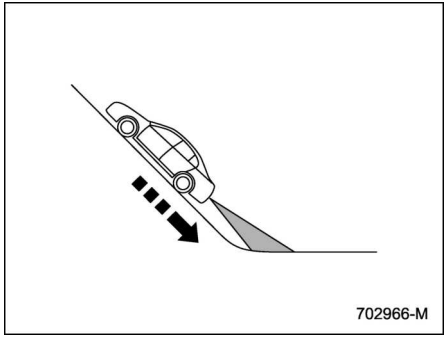

– La trayectoria marcha atrás está inclinada, como en una cuesta arriba pronunciada.
– Al desplazarse marcha atrás cuesta abajo.

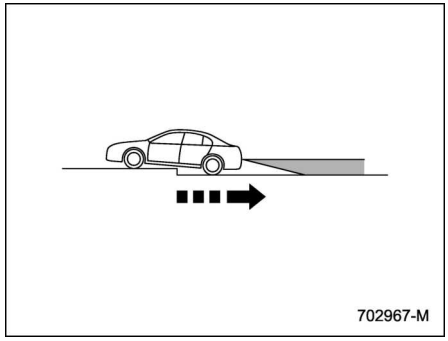

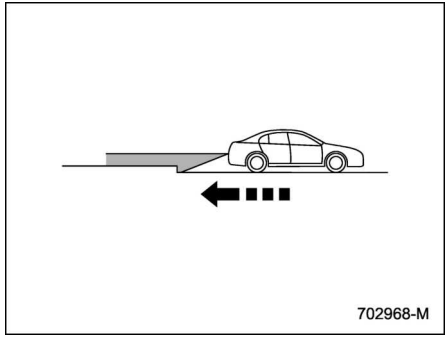

– Hay un bordillo o un escalón en la trayectoria marcha atrás.
– Al dar marcha atrás en un garaje con un techo bajo o en un túnel.
– Hay una capa de nieve en la trayectoria marcha atrás.
– Hay un charco de agua.
– Hay un obstáculo al lado de un objeto.
– Al dar marcha atrás a lo largo de una pared.
– La zona en que empieza a haber tierra o nieve en la carretera.
– Al desplazarse marcha atrás por una carretera con firme irregular.

- En situaciones como las que se indican a continuación, podría no ser posible evitar una colisión aunque el sistema funcione con normalidad.
  – Las carreteras están resbaladizas.
  – La presión de los neumáticos no es correcta.
  – Los neumáticos están gastados.
  – Hay instaladas cadenas para neumáticos.
  – Los neumáticos instalados no son del tamaño correcto.
  – Se ha realizado una reparación de emergencia con un kit de reparación de pinchazos.
  – Se ha modificado la suspensión.
  – El vehículo es inestable como consecuencia de un accidente o una avería.

– CONTINÚA –

– **El testigo de aviso del freno está encendido.**

■ Función de alarma audible del sonar

Cuando el sistema de frenado automático marcha atrás (RAB) está en funcionamiento, sonarán unos pitidos de advertencia audibles en 3 niveles para advertir al conductor de una posible colisión: proximidad media, proximidad corta y proximidad muy cercana.

NOTA

Puede que el sistema tarde en mostrar la pared y hacer sonar los pitidos de advertencia después de que la función de alarma audible del sonar reconozca el objeto.

Guía de rango de detección

Nivel de alerta	Rango de objeto detectado*	Indicador de distancia	Patrón de alarma
Alerta de proximidad lejana (objeto detectado)	Desde 90 hasta 150 cm (desde 35 hasta 59 in)	Verde	Sin sonido de advertencia
Alerta de proximidad media (aproximación al objeto)	Desde 70 hasta 90 cm (desde 28 hasta 35 in)	Amarillo	Pitidos cortos
Alerta de cercanía (aproximación cercana al objeto)	Desde 50 hasta 70 cm (desde 20 hasta 28 in)	Naranja	Pitidos cortos y rápidos
Alerta de proximidad inmediata (demasiado cerca del objeto)	50 cm (20 in)	Rojo	Pitido continuo

*: El rango de detección puede variar dependiendo de las condiciones ambientales.

▼ Obstáculo detectado y el nivel de alerta

Cuando se detecta un objeto al circular marcha atrás, el alcance del objeto detectado se mostrará en la pantalla de información central y la pantalla del cuadro de instrumentos (LCD en color).

Sonará una alarma de advertencia acústica y, en función de la velocidad, se aplicará de control de par para generar el frenado del motor o el frenado automático.

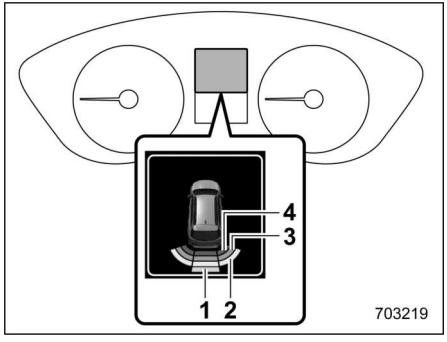

Pantalla del cuadro de instrumentos (LCD en color)

1 Alerta de proximidad lejana (verde)
2 Alerta de proximidad media (amarilla)
3 Alerta de proximidad cercana (naranja)
4 Alerta de proximidad más cercana (roja)

Los niveles de alerta se indican en la pantalla de información central como se muestra a continuación.

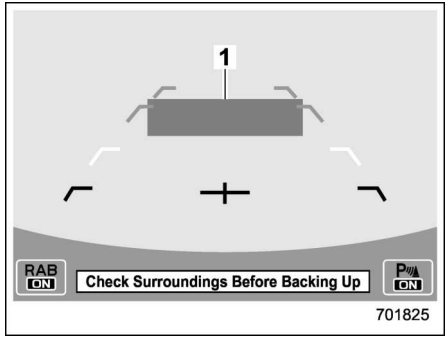

Alerta de proximidad lejana (objeto detectado)

1 Verde: Desde 90 hasta 150 cm (desde 35 hasta 59 in)

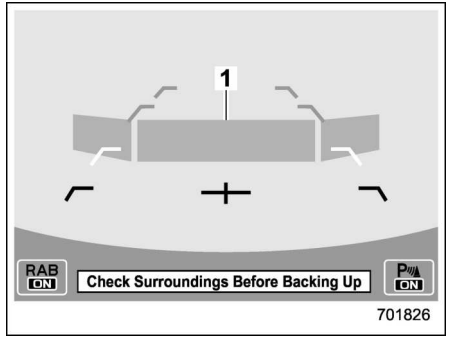

Alerta de proximidad media (aproximación al objeto)

1 Amarillo: Desde 70 hasta 90 cm (desde 28 hasta 35 in)

– CONTINÚA –

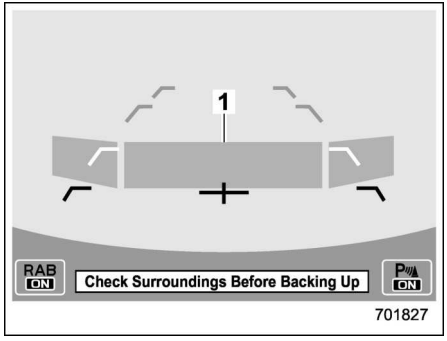

Alerta de cercanía (aproximación cercana al objeto)

1 Naranja: Desde 50 hasta 70 cm (desde 20 hasta 28 in)

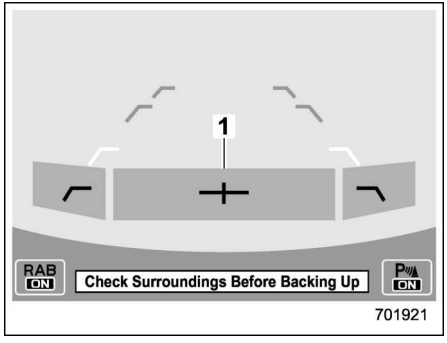

Alerta de proximidad inmediata (demasiado cerca del objeto)

1 Rojo: 50 cm (20 in)

■ Funcionamiento del sistema de frenado automático

▼ Advertencia de objeto cercano por detrás

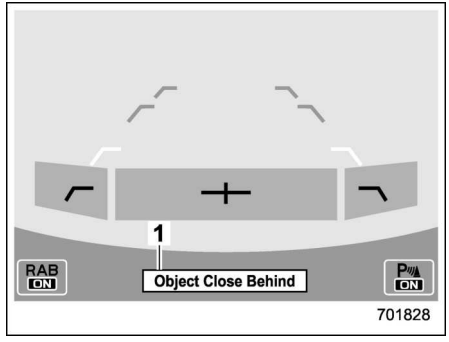

Advertencia de frenado automático

1 Mensaje de advertencia

Si el sistema determina el riesgo de colisión con el objeto. Sonarán pitidos de advertencia cortos o pitidos de advertencia largos y se aplicará con fuerza un frenado automático o un control de par para evitar la colisión.

En ese momento, también aparecerá un mensaje de advertencia en la pantalla del cuadro de instrumentos (LCD en color).

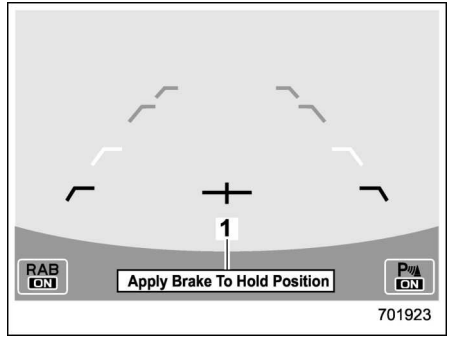

Aviso de pisar el pedal del freno

1 Mensaje de advertencia

Asegúrese de pisar el pedal del freno una vez que el freno automático haya detenido el vehículo. Hasta que se pise el pedal del freno, se mostrará un mensaje en la pantalla de información central y el pitido continuo continuará sonando.

En ese momento, también aparecerá un mensaje de advertencia en la pantalla del cuadro de instrumentos (LCD en color).

NOTA

La función de alarma audible del sonar y la función de frenado automático difieren en las condiciones de funcionamiento. Por lo tanto, hay casos en los que solo se activará una de estas funciones.

ADVERTENCIA

Presione el pedal del freno inmediatamente después de que el sistema detenga el vehículo con el frenado automático. Dependiendo de las condiciones de la superficie de la carretera y de los neumáticos, puede que el vehículo no permanezca parado, lo que podría provocar un accidente.

▼ **Una vez que el sistema detenga el vehículo**

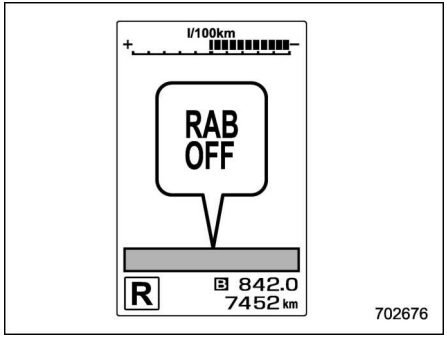

Después de pisar el pedal del freno, el indicador RAB OFF se encenderá y el sistema dejará de funcionar temporalmente. El indicador RAB OFF se apagará cuando la palanca selectora cambie a una posición distinta de “R”.

El sistema funcionará de nuevo la próxima vez que la palanca selectora se coloque en la posición “R”.

NOTA

- **En las situaciones siguientes, después de que el vehículo se haya detenido por medio del sistema de frenado automático marcha atrás (RAB), se libera el control del freno y se aplica el freno de estacionamiento electrónico. Para más detalles acerca de la liberación del freno de estacionamiento, consulte “Freno de estacionamiento electrónico (modelos CVT)” ☞P341.**
  - **Una vez transcurridos 2 minutos desde que se ha detenido el vehículo.**
  - **Cuando se abre cualquier puerta.**
- **El sistema de frenado automático marcha atrás (RAB) puede dejar de funcionar temporalmente en los siguientes casos y el indicador RAB OFF se encenderá.**
  - **Hay hielo, nieve o barro adherido a los sensores del sonar o a la superficie del parachoques trasero cerca del sensor del sonar.**
  - **Hay objetos demasiado próximos al parachoques trasero cuando la palanca selectora se encuentra en la posición “R”.**
  - **El sistema detecta sonidos de frecuencia similar al sonar RAB.**
  - **El modo OFF del control dinámico del vehículo y el modo TRACK están seleccionados.**

■ Cancelación del funcionamiento del sistema de frenado automático marcha atrás (RAB)

El sistema de frenado automático marcha atrás (RAB) se puede cancelar temporalmente con cualquiera de las siguientes operaciones.

- Se pisa el pedal del freno mientras el vehículo se detiene por acción del sistema de frenado automático.
- Se pisa el pedal del acelerador mientras el vehículo se detiene por acción del sistema de frenado automático.
- El pedal del acelerador se pisa de manera continua (en este caso, se cancelará la aceleración limitada y el vehículo continuará dando marcha atrás).
- La palanca selectora se cambia a una posición diferente a “R”.

– CONTINÚA –

NOTA

El sistema se cancelará si ya no se detecta ningún objeto.

■ Ajuste ON/OFF del sistema de frenado automático marcha atrás (RAB)

Cuando la palanca selectora se sitúa en la posición “R”, las siguientes funciones del sistema de frenado automático marcha atrás (RAB) pueden establecerse a través de la pantalla de información central.

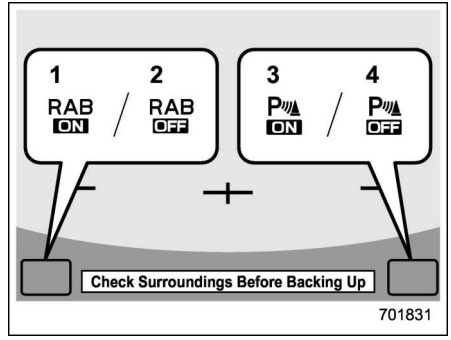

1 Tecla de ajuste en ON de la función de frenado automático
2 Tecla de ajuste en OFF de la función de frenado automático
3 Tecla de ajuste en ON de la función de alarma audible del sonar
4 Tecla de ajuste en OFF de la función de alarma audible del sonar

Cuando aparece la tecla de ajuste ON, el ajuste correspondiente está activado (ON).

Toque la tecla de ajuste ON para seleccionar el ajuste OFF.

Cuando aparece el ajuste OFF, el ajuste correspondiente está desactivado (OFF).

Toque la tecla de ajuste OFF para seleccionar el ajuste ON.

Cuando se desactiva la función de frenado automático o la función de alarma audible del sonar, se enciende el indicador o indicadores siguientes.

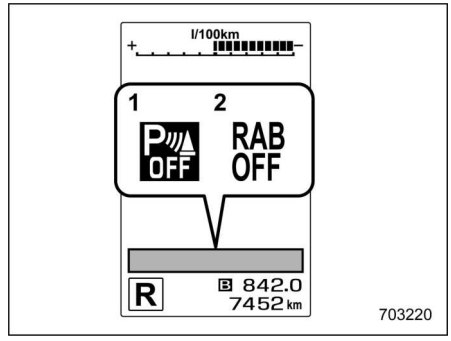

1 Indicador OFF de la alarma audible del sonar
2 Indicador RAB OFF

El indicador OFF del RAB o el indicador OFF de la alarma audible del sonar se apagará cuando se active la correspondiente función.

NOTA

Cuando los ajustes no se puedan cambiar, la tecla de ajuste ON/OFF aparecerá en gris.

Asimismo, los siguientes ajustes pueden modificarse utilizando la pantalla de información central.

- Volumen de las advertencias
- Alarma audible del sonar

- Frenado automático

Para más detalles, consulte “Ajustes del vehículo” ☞P224.

■ Indicador de advertencia de RAB

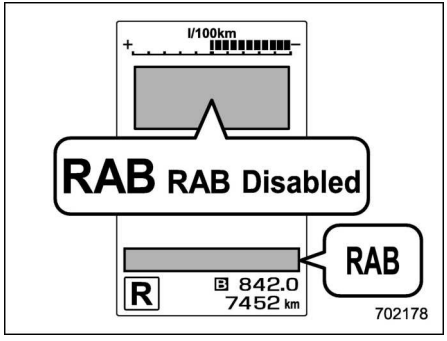

Si hay un fallo de funcionamiento en el sistema de frenado automático marcha atrás (RAB), se enciende el indicador anterior en el cuadro de instrumentos. Le recomendamos ponerse en contacto con el concesionario SUBARU más cercano para obtener información detallada.

■ Manipulación de los sensores de sonar

Los 4 sensores de sonar se encuentran en el parachoques trasero. Para asegurarse de que el sistema de frenado automático marcha atrás (RAB) funciona correctamente, tenga en cuenta las siguientes precauciones.

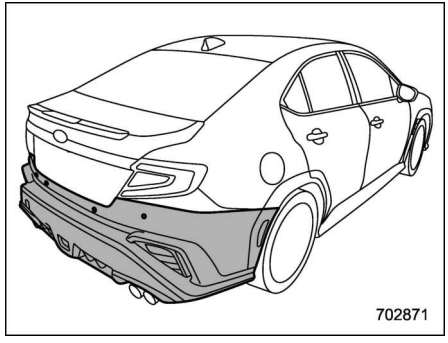

- No fije ningún tipo de adhesivos u otros elementos en el sensor de sonar o en la superficie del parachoques cercana a los sensores de sonar.
- Mantenga siempre limpio el sensor de sonar y la superficie del parachoques trasero cercana a los sensores de sonar.
- No modifique el parachoques trasero.
- No pinte el área del parachoques cercana a los sensores de sonar.
- No aplique agua a alta presión a los sensores de sonar con un aparato de lavado de automóviles a alta presión.
- No ejerza fuertes impactos sobre el parachoques trasero, cerca de los sensores de sonar. Si un sensor se desalinea, podría producirse un fallo del sistema, que podría incluso perder la capacidad de detectar vehículos en sentido marcha atrás. Si el parachoques trasero recibe algún impacto fuerte, le recomendamos que se ponga en contacto con un concesionario SUBARU para realizar una inspección del sistema.
- No desarme los sensores de sonar.

NOTA

Si tiene que reparar o cambiar los sensores de sonar, o si se debe reparar, pintar o sustituir el área del parachoques trasero alrededor de los sensores de sonar, le recomendamos que se ponga en contacto con su concesionario SUBARU para que le preste asistencia.

7-21. Sistema de control del conductor (de equiparse)

El sistema de control del conductor controla aquellas situaciones en las cuales el conductor podría no estar mirando hacia delante, y también es capaz de reconocer a los diferentes usuarios.

El sistema advierte al conductor de que no está prestando atención o de que está somnoliento, y puede contribuir a mejorar la seguridad y la comodidad aplicando automáticamente los siguientes ajustes.

– Posición del conductor
– Ajuste del control de climatización
– Ajuste del cuadro de instrumentos
– Ajuste de la pantalla de información central
– Ajuste de la selección del modo de conducción

Cuando se registra un usuario, el sistema recupera varios ajustes automáticamente cuando entra en el vehículo.

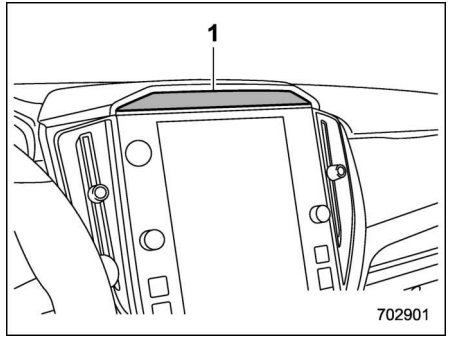

1 Cámara

PRECAUCIÓN

- **Preste siempre suma atención mientras conduce**
  - **Un exceso de confianza durante la conducción debido al uso del sistema de control del conductor podría provocar un accidente grave.**
- **El sistema no puede detectar si el conductor se está durmiendo o si está concentrado en una conducción segura.**
- **Tampoco puede determinar si el conductor está despierto o dormido, si su capacidad de conducción se está viendo afectada ni si está concentrado en una conducción segura.**
- **En algunos casos, es posible que el sistema no pueda detectar correctamente el estado del conductor.**

NOTA

- **La cámara de reconocimiento del usuario no almacena imágenes, sonido ni vídeos.**
- **El sistema de control del conductor podría no funcionar correctamente si la luz del sol incide en el vehículo de las formas siguientes.**
  - **La luz del sol incide directamente (o a través del cristal) sobre la cámara de reconocimiento de usuarios.**
  - **Hay sombras en la cara del conductor provocadas por la luz del sol (o cualquier luz con un fuerte componente infrarrojo).**
  - **Hay grandes fluctuaciones momentáneas en la intensidad de la luz del sol (o cualquier luz con un fuerte componente infrarrojo) que incide en la cara.**
- **Puede que no sea posible realizar una correcta detección si hay algún**

dispositivo que incluya una fuente de luz infrarroja (como un sistema de control del conductor disponible comercialmente) instalado en el interior del vehículo.

- El sistema de control del conductor podría no funcionar correctamente cuando el conductor lleva gafas o gafas de sol y se dan las siguientes situaciones.
  - Las gafas no facilitan el paso de la luz infrarroja.
  - El paisaje circundante se refleja en las lentes de las gafas o de las gafas de sol.
  - Los ojos quedan ocultos por la montura de las gafas, y la cámara de reconocimiento de usuarios no puede detectarlos.
  - La luz de una fuente de luz infrarroja (LED) se refleja en las lentes de las gafas o de las gafas de sol.
  - El conductor lleva un parche en un ojo.
  - El conductor lleva un sombrero calado hasta los ojos.
- Dependiendo del tipo de máscara, puede que no sea posible detectar correctamente una conducción con falta de atención o somnolencia.
- No es posible reconocer correctamente al usuario si los ojos, la nariz o la boca están cubiertos con una máscara, una bufanda, gafas de sol o cualquier otro objeto.
- El sistema de control del conductor podría no funcionar correctamente si las cejas, los ojos, la nariz o la boca están ocultos a causa de un elemento situado entre la cara y el sistema.
- Si hay una cubierta gruesa fijada al volante, y dependiendo de la posición establecida para el volante inclinable/telescópico, la cubierta podría bloquear la visión de la cara por parte del sistema, y el sistema de control del conductor podría no funcionar correctamente.
- No pegue ningún adhesivo a la cámara de reconocimiento del usuario o a la fuente de luz infrarroja (LED). Si la cámara de reconocimiento del usuario o la fuente de luz infrarroja (LED) quedan tapadas por una obstrucción, no será posible controlar correctamente al conductor.
- Si se cuelga algún accesorio del espejo retrovisor interior, puede que no sea posible realizar una correcta detección.
- No toque la cámara de reconocimiento del usuario ni la fuente de luz infrarroja (LED) directamente con los dedos. Si hay polvo o marcas de dedos en estas piezas, no será posible controlar correctamente al conductor. Si hay polvo o marcas de dedos en estas piezas, límpielas cuidadosamente con un paño suave seco, o con un paño húmedo después de haber escurrido el agua.
- Si la superficie de la cámara de reconocimiento del usuario o la fuente de luz infrarroja (LED) se raya, puede que no sea posible realizar una correcta detección. Asegúrese de que ningún objeto duro entre en contacto con estas piezas.
- Si hay condensación en la cámara de reconocimiento del usuario o la fuente de luz infrarroja (LED), puede que no sea posible realizar una correcta detección. En caso de haber condensación en estas piezas, retírela con un paño suave seco.
- Cuando se registre como usuario a efectos de reconocimiento, evite cerrar los ojos en la medida de lo posible.
- Si la tasa de éxito de reconocimiento de usuario es baja, es posible que el usuario no se haya registrado co-

– CONTINÚA –

rrectamente. Elimine los datos registrados y realice el registro de nuevo.

- Si un usuario conduce frecuentemente tanto con gafas como con lentes de contacto, es recomendable realizar el registro tanto llevando gafas como llevando lentes de contacto.
- El reconocimiento del usuario empieza inmediatamente después de entrar al vehículo, aunque si el usuario mira hacia abajo o hacia el espejo retrovisor del lado del conductor durante mucho tiempo, puede que no se le reconozca.
- Cuando está registrado un integrante de una pareja de gemelos o de personas con rasgos faciales parecidos, puede que se reconozca incorrectamente al otro integrante de la pareja como usuario registrado cuando entre en el vehículo.
- Si la persona del asiento del acompañante se inclina hacia el asiento del conductor, o en otros casos en que haya dos o más caras cerca del asiento del conductor, el sistema podría no funcionar correctamente.
- Puede darse el caso de que el sistema concluya que los ojos del usuario están cerrados mientras el usuario mira hacia abajo durante la conducción, por ejemplo, si está mirando los instrumentos o la pantalla de navegación. En estos casos, puede que suene el pitido de advertencia de conducción con somnolencia, o el sistema podría presentar algún otro tipo de funcionamiento incorrecto.
- Si los ojos se entrecierran al reír, o cuando hay luz exterior deslumbrante, el sistema podría juzgar que los ojos están cerrados y puede que suene el pitido de advertencia de conducción con somnolencia, o el sistema podría presentar algún otro tipo de funcionamiento incorrecto.
- Los estados de advertencia de conductor con somnolencia o dormido se reconocen a partir del tiempo y el porcentaje del tiempo en que los ojos están cerrados. El pitido de advertencia de conducción con somnolencia no sonará solo porque el conductor se sienta somnoliento o bostece.
- Aunque el conductor no se sienta somnoliento, si sus ojos están cerrados o parpadea frecuentemente, es posible que suene el pitido de advertencia de conducción con somnolencia.
- El pitido de advertencia de falta de atención podría sonar si el conductor se inclina hacia adelante o saca la cabeza por la ventanilla mientras conduce.
- El pitido de advertencia de falta de atención no sonará cuando el vehículo esté detenido o circule a baja velocidad, incluso aunque el conductor no esté mirando hacia adelante.
- El sistema de control del conductor recopila y almacena datos relacionados con los rasgos faciales de los conductores. Los datos de reconocimiento facial se almacenan localmente y no salen del vehículo. Los datos no se transmiten a SUBARU ni a ningún tercero, y nadie los almacena. El sistema de control del conductor se puede desactivar y los datos almacenados del conductor se pueden eliminar siguiendo las instrucciones que se indican a continuación. Cuando el sistema de control del conductor está desactivado, no puede proporcionarle ninguna de sus funciones de seguridad o de comodidad.

Las funciones disponibles varían en función de la configuración del sistema de control del conductor y de la función de reconocimiento del usuario.

Funciones disponibles

			Sistema de control del conductor*1	
			ON	OFF
Función de reconocimiento del usuario*2	ON	Advertencia de falta de atención/somnolencia	Disponible	No disponible
		Función de reconocimiento del usuario	Disponible	No disponible
	OFF	Advertencia de falta de atención/somnolencia	Disponible	No disponible
		Función de reconocimiento del usuario	No disponible	No disponible

– CONTINÚA –

Elementos de la función disponibles

			Sistema de control del conductor*1	
			ON	OFF
Función de reconocimiento del usuario*2	ON	Register User (Registrar usuario)	Disponible	No disponible
		Delete User (Borrar usuario)	Disponible	No disponible
		Delete All Users (Borrar todos los usuarios)	Disponible	No disponible
		Update Seat and Mirror Position (Act. pos. asiento/retrovisores)	Disponible	No disponible
		Delete Driver Position (Borrar pos. cond.)	Disponible	No disponible
	OFF	Register User (Registrar usuario)	No disponible	No disponible
		Delete User (Borrar usuario)	Disponible	No disponible
		Delete All Users (Borrar todos los usuarios)	Disponible	No disponible
		Update Seat and Mirror Position (Act. pos. asiento/retrovisores)	No disponible	No disponible
		Delete Driver Position (Borrar pos. cond.)	No disponible	No disponible

*1: El sistema se puede activar y desactivar con la pantalla de información central. Consulte “Ajustes del vehículo” ☞P224.
*2: La función se puede activar y desactivar en los ajustes de personalización de la pantalla de información central. Consulte “Ajustes del vehículo” ☞P224.

Las funciones disponibles varían en función de si el usuario está registrado o no.

Funciones disponibles

	El usuario está registrado.	El usuario no está registrado.
Función de reconocimiento del usuario	Disponible	No disponible

■ Función de reconocimiento del usuario

⚠ ADVERTENCIA

Las operaciones de registro, recuperación y borrado de la posición del asiento y del ángulo de los espejos retrovisores exteriores se deben realizar antes de empezar a conducir. Si intenta realizarlas durante la conducción, podría sufrir un accidente.

Cuando un usuario está registrado, se pueden recuperar los ajustes que se indican a continuación.

▼ Personalización de la posición del conductor

- Posición del asiento y ángulo de los espejos retrovisores exteriores

Recupera los ajustes registrados para la posición del asiento y el ángulo de los espejos retrovisores exteriores.

- Ángulo de inclinación de los espejos retrovisores exteriores para la marcha atrás

– CONTINÚA –

Recupera el ajuste registrado para el ángulo de inclinación hacia abajo de los espejos retrovisores exteriores para la marcha atrás.

▼ **Personalización del cuadro de instrumentos**

- Pantalla básica de la pantalla del cuadro de instrumentos (LCD en color)

Muestra la pantalla que había seleccionado el usuario antes de salir del vehículo por última vez.

▼ **Personalización de la pantalla de información central**

- Pantalla básica de la pantalla de información central

Muestra la pantalla que había seleccionado el usuario antes de salir del vehículo por última vez.

- Pantalla de consumo de combustible

Muestra el ahorro de combustible medio del usuario registrado en su historial de conducción.

▼ **Personalización del control de climatización**

- Ajustes del control de climatización

Recupera la temperatura ajustada preferida, la selección del modo de flujo de aire y otros ajustes que había seleccionado el usuario antes de salir del vehículo por última vez.

NOTA

Cuando un usuario reconocido por el sistema sale del vehículo con el modo Max A/C activado y el pulsador del motor desactivado, el sistema almacena el ajuste configurado antes de activar el modo Max A/C.

▼ **Personalización de la selección del modo de conducción**

Cuando se selecciona el modo individual, se devuelven los ajustes de cada usuario.

▼ **Modificación de los ajustes de personalización**

Elemento		
Personalización de la posición del conductor	Posición del asiento/ángulo de los espejos retrovisores exteriores	Modifique el ajuste con la función de personalización de la pantalla de información central. Consulte “Ajustes del vehículo” ☞P224.
	Ángulo de inclinación hacia abajo de los espejos retrovisores exteriores para la marcha atrás	
Personalización del cuadro de instrumentos*	Pantalla básica de la pantalla del cuadro de instrumentos (LCD en color)	Cuando se selecciona la pantalla de personalización vinculada al usuario sincronizado y se modifican los ajustes, los cambios realizados se almacenan automáticamente.
Estado de activación y desactivación del sistema de control del conductor		

*: Cuando el sistema de control del conductor está desactivado, continúa conservando las condiciones correspondientes a antes de que se desactivara, aunque se haya seleccionado la pantalla y se hayan modificado los ajustes.

■ Advertencia de falta de atención/somnolencia

Durante la conducción, el sistema de control del conductor controla los posibles signos de falta de atención o somnolencia en el conductor y le avisa.

Cuando se activa la advertencia de falta de atención/somnolencia, suena un indicador acústico y se muestra una pantalla de emergencia.

NOTA

- **La advertencia de falta de atención/somnolencia funciona independientemente del estado de la función de reconocimiento del usuario.**
- **La advertencia de falta de atención no se activa cuando la señal de dirección está activa o la palanca selectora está en posición “R”.**
- **Cuando se enciende el indicador OFF del sistema de frenado precolisión en la pantalla del cuadro de instrumentos (LCD en color), la advertencia de falta de atención se activa de la forma habitual, incluso si se detecta un vehículo por delante o un obstáculo. Para conocer más detalles del sistema EyeSight, consulte el suplemento del Manual del propietario del sistema EyeSight.**

– CONTINÚA –

▼ Advertencia de falta de atención

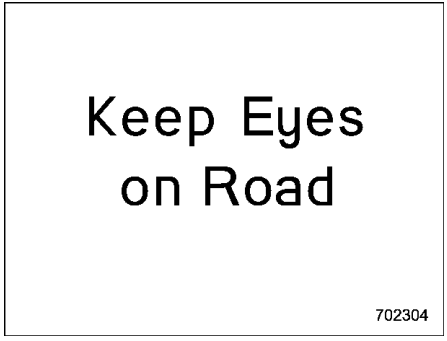

Cuando el sistema detecta que el conductor podría no estar prestando atención, le advierte.

Cuando se activa la advertencia de falta de atención, suena el indicador acústico y una visualización irrumpe en la pantalla del cuadro de instrumentos (LCD en color).

Cuando el sistema EyeSight detecta un vehículo o un obstáculo por delante, la advertencia de falta de atención podría activarse antes de lo habitual.

Consulte el suplemento del Manual del propietario del sistema EyeSight.

▼ Advertencia de somnolencia

Cuando se detecta riesgo de somnolencia, en función de la apertura de los párpados del conductor, el sistema le advierte. Cuando se activa la advertencia de somnolencia, suena un indicador acústico y se muestra una pantalla de emergencia.

	Pantalla del cuadro de instrumentos (LCD en color)	Pantalla de información central	Avisador acústico
Conducción con somnolencia	Stay Alert!	Stay Alert!	Pitido, pitido... (continúa hasta que el conductor abre los ojos).
Somnolencia grave			Pitido, pitido, pitido, pitido, pitido (5 veces)
Somnolencia leve	Take a Break!	—	Pitido
Sin somnolencia	—	—	—

■ Indicador/advertencia del sistema de control del conductor

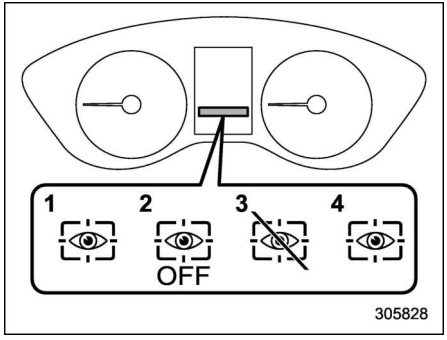

1 Luz indicadora de funcionamiento del sistema de control del conductor (verde)
2 Luz indicadora OFF del sistema de control del conductor
3 Luz indicadora de suspensión temporal del sistema de control del conductor
4 Testigo de aviso del sistema de control del conductor (amarillo)

El indicador/advertencia del sistema de control del conductor indica el estado del sistema de control del conductor en la pantalla del cuadro de instrumentos (LCD en color).

NOTA

Cuando el indicador OFF, el indicador de suspensión temporal o la advertencia del sistema de control del conductor están encendidos, es posible que no pueda utilizarse esa función. Además, tampoco se podrán seleccionar los elementos que se indican a continuación.

- **Register User (Registrar usuario)**
- **Delete User (Borrar usuario)**
- **Delete All Users (Borrar todos los usuarios)**
- **Update Seat and Mirror Position (Act. pos. asiento/retrovisores)**
- **Delete Driver Position (Borrar pos. cond.)**
- **Automatically Retract seat on entry (Retr. asiento auto. al entrar veh.)**

▼ Luz indicadora de funcionamiento del sistema de control del conductor (verde)

Este indicador se enciende cuando el sistema de control del conductor está en funcionamiento.

▼ Luz indicadora OFF del sistema de control del conductor

Este indicador se enciende cuando el usuario ha desactivado el sistema de control del conductor y el sistema de control del conductor no está funcionando.

▼ Luz indicadora de suspensión temporal del sistema de control del conductor

Este indicador se enciende cuando se suspende temporalmente el sistema de control del conductor.

NOTA

El sistema de control del conductor se suspende de forma temporal en las siguientes situaciones.

- **Cuando la temperatura de la unidad principal del sistema de control del conductor es alta o baja.**
- **Cuando el sistema de control del conductor no puede detectar el movimiento de los ojos del conductor.**
- **Cuando el sistema de control del conductor no puede detectar las cejas, los ojos, la nariz o la boca.**
- **Cuando la cámara y la fuente de luz infrarroja (LED) están tapadas y el sistema de control del conductor no puede controlar correctamente al conductor.**

▼ Testigo de aviso del sistema de control del conductor (amarillo)

Esta advertencia se enciende cuando hay un problema en el sistema de control del conductor. Le recomendamos que se ponga en contacto con un concesionario

– CONTINÚA –

SUBARU para revisar el sistema.

■ Uso del sistema de control del conductor

▼ Reconocimiento del usuario

Cuando un usuario está registrado con la función de reconocimiento del usuario, el sistema de control del conductor realiza lo siguiente.

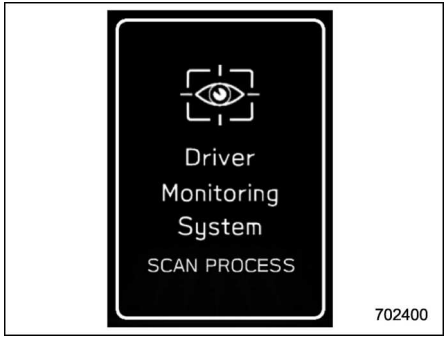

1. Cuando se abre la puerta y el pulsador de encendido está desconectado, se muestra la pantalla de reconocimiento del usuario y el sistema de control del conductor inicia el proceso de reconocimiento del usuario.
   Es posible que la pantalla de reconocimiento del usuario no se muestre al abrir la puerta en determinadas circunstancias, como por ejemplo si ha pasado demasiado poco tiempo desde que se desconectó el pulsador de encendido. En esos casos, el proceso de reconocimiento del usuario se inicia cuando se cierra la puerta, aunque no se muestra la pantalla de reconocimiento del usuario.

2. Siéntese en el asiento del conductor con la mirada recta hacia delante y espere unos instantes.
3. Cuando termina el proceso de reconocimiento del usuario, se muestra la pantalla de bienvenida en la pantalla del cuadro de instrumentos (LCD en color).

En ese momento, la posición del asiento, el ángulo de los espejos retrovisores exteriores, los ajustes del control de climatización, la pantalla básica de la pantalla del cuadro de instrumentos (LCD en color), la pantalla básica de la pantalla de información central y los ajustes de personalización se adaptan de acuerdo con los datos del usuario.

NOTA

- **Cuando se pulsa un interruptor de control de la pantalla de información central, la pantalla de reconocimiento del usuario se cancela, pero el proceso de reconocimiento continúa.**
- **Modelos CVT: Si la palanca selectora no está en la posición “P”, la posición del asiento no cambiará ni siquiera cuando termine el proceso de reconocimiento del usuario.**
- **Si el reconocimiento del usuario falla, vuelva a realizar el reconocimiento según las instrucciones, consulte “Si no se reconoce a un usuario” ☞P403.**
- **El reconocimiento del usuario no funciona durante la conducción.**
- **Si la posición del asiento o el ángulo de los espejos retrovisores exteriores se estaban moviendo en el momento de terminar el reconocimiento del usuario, no se podrá**

recuperar la posición del asiento, el ángulo de los espejos retrovisores exteriores o el ángulo de inclinación hacia abajo de los espejos retrovisores exteriores para la marcha atrás.

- **Si se realiza alguna de las operaciones siguientes durante el proceso de recuperación de la posición del asiento o del ángulo de los espejos retrovisores exteriores, se cancelará la recuperación de esos dos parámetros.**
  - **Se ha accionado el interruptor de ajuste del asiento eléctrico.**
  - **Se ha accionado el interruptor de ajuste de los espejos retrovisores exteriores.**
  - **Se ha pulsado el botón "SET".**
  - **Se ha pulsado el botón "1" o "2".**
  - **Modelos CVT: La palanca selectora se ha colocado en una posición diferente de "P".**

▼ Si no se reconoce a un usuario

En el siguiente caso, es posible que no se pueda realizar el reconocimiento del usuario y que se muestre "User recognition stopped. (Reconocimiento de usuario detenido.)" en la pantalla.

- Un objeto bloquea la cámara.

Retire el objeto y siga el procedimiento de referencia para volver a realizar el reconocimiento del usuario.

Consulte "Sistema de control del conductor" ☞P232.

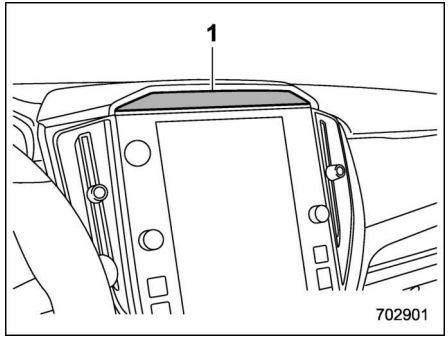

1 Cámara

NOTA

- **La función de reconocimiento del usuario podría no funcionar si la cámara presenta suciedad o huellas dactilares en su superficie. Para limpiarla, utilice un paño suave o un paño humedecido que esté bien escurrido.**
- **Cuando la función de sincronización del usuario está desactivada, no se puede repetir la exploración facial manualmente.**

■ Registrar y eliminar un usuario

El sistema de control del conductor permite registrar nuevos usuarios y eliminar usuarios registrados. Para más información sobre el procedimiento de registro y eliminación de usuarios, consulte "Sistema de control del conductor" ☞P232.

NOTA

- **Cuando el indicador OFF, el indicador de suspensión temporal o la advertencia del sistema de control del conductor están encendidos, las opciones que se indican a continuación no se pueden seleccionar.**
  - **Register User (Registrar usuario)**
  - **Delete User (Borrar usuario)**
  - **Delete All Users (Borrar todos los usuarios)**
- **La información de los usuarios también se puede eliminar restableciendo la pantalla de información central a los ajustes predeterminados de fábrica. Cuando se restablecen los ajustes predeterminados de fábrica se elimina la información de todos los usuarios. No es posible restablecer la configuración a los ajustes predeterminados de fábrica cuando el sistema de control del conductor está desactivado.**

– CONTINÚA –

■ Registrar y eliminar la personalización de la posición del conductor

Cuando se registra un usuario también se registra la posición del asiento, el ángulo de los espejos retrovisores exteriores y el ángulo de inclinación hacia abajo de los espejos retrovisores exteriores para la marcha atrás. Para modificar la posición del asiento, el ángulo de los espejos retrovisores exteriores o el ángulo de inclinación hacia abajo de los espejos retrovisores exteriores para la marcha atrás, consulte “Sistema de control del conductor” ☞P232.

NOTA

- **Si el interruptor de encendido se gira a la posición “OFF” antes de que el registro de usuario se haya completado, la información de la posición del asiento ajustada, los ángulos de los espejos retrovisores exteriores y el ángulo de inclinación hacia abajo de los espejos retrovisores exteriores para la marcha atrás no se guardará.**
- **Cuando el ajuste de reconocimiento del usuario está desactivado, o el indicador OFF, el indicador de suspensión temporal o la advertencia del sistema de control del conductor están encendidos, las opciones que se indican a continuación no se pueden seleccionar.**
  - **Update Seat and Mirror Position (Act. pos. asiento/retrovisores)**
  - **Delete Driver Position (Borrar pos. cond.)**
- **La posición del conductor solo se puede registrar o eliminar cuando hay un usuario registrado en el asiento del conductor y se ha completado el proceso de reconocimiento del usuario.**
- **Comience el registro del usuario después de ajustar la posición del asiento, los ángulos de los espejos retrovisores exteriores y el ángulo de inclinación hacia abajo de los espejos retrovisores exteriores para la marcha atrás. Si se ajustan durante el registro de usuario, éste podría alterarse. Consulte “Asiento eléctrico” ☞P37 o “Espejos retrovisores exteriores” ☞P261.**

■ Ajustes ON/OFF del sistema de control del conductor

NOTA

- **Cuando el sistema de control del conductor se desactiva una vez completado el proceso de reconocimiento del usuario, la función de reconocimiento del usuario almacena el estado de activación/desactivación del sistema de control del conductor.**
- **Incluso si el interruptor OFF del sistema de control del conductor está desactivado, el sistema de control del conductor se activa automáticamente cuando se abre y se cierra la puerta del conductor con el vehículo detenido. Esto solo sucederá si el ajuste del reconocimiento del usuario está activado. A continuación, el sistema se desactiva automáticamente.**
- **Después de desactivar el sistema de control del conductor, si se activa con la puerta del conductor abierta, es posible que el reconocimiento del usuario no se realice correctamente.**

▼ Para activar y desactivar el sistema de control del conductor

Para activar y desactivar el sistema de control del conductor, utilice la pantalla de información central. Consulte “Ajustes del vehículo” ☞P224. Cuando el sistema de control del conductor se desactiva, se enciende el indicador OFF del sistema de control del conductor en la pantalla del cuadro de instrumentos (LCD en color).

NOTA

Las funciones de reconocimiento del usuario y de retracción automática del asiento al entrar no se activan ni se desactivan automáticamente aunque el sistema de control del conductor esté desactivado.

▼ Ajustes de reconocimiento del usuario

La función de reconocimiento del usuario del sistema de control del conductor se puede activar y desactivar. Para más información sobre el procedimiento de ajuste, consulte “Ajustes del vehículo” ☞P224.

NOTA

- **El ajuste de la función de reconocimiento del usuario no se puede cambiar individualmente para cada usuario.**
- **Por defecto, la función de reconocimiento del usuario está activada.**
- **Cuando se desactiva la función de reconocimiento del usuario, no se pueden seleccionar los elementos que se indican a continuación.**
  - **Repeat Facial Scan (Repetir análisis facial)**
  - **Register User (Registrar usuario)**
  - **Update Seat and Mirror Position (Act. pos. asiento/retrovisores)**
  - **Delete Driver Position (Borrar pos. cond.)**

▼ Automatically retract seat on entry (Retirar asiento, puerta abierta)

La retracción automática del asiento al entrar desliza automáticamente el asiento del conductor hacia atrás al desbloquear y abrir la puerta del conductor.

Esta función se puede activar y desactivar. Para más información sobre el procedimiento de ajuste, consulte “Ajustes del vehículo” ☞P224.

⚠ PRECAUCIÓN

Siéntese una vez haya finalizado el movimiento hacia atrás del asiento eléctrico. De no hacerlo así, podría sufrir lesiones.

NOTA

- **Si la posición del asiento no está registrada en la memoria del mando de la llave de acceso, se puede utilizar la función de retracción automática del asiento al entrar.**
- **Si la función de retracción automática del asiento al entrar esté activada, se desactiva automáticamente cuando la función de reconocimiento del usuario está desactivada.**
- **La función de retracción automática del asiento al entrar no se puede seleccionar cuando el indicador OFF, el indicador de suspensión temporal o la advertencia del sistema de control del conductor están encendidos.**
- **Esta función se activará si el asiento se encuentra en la parte delantera central del mecanismo de deslizamiento del asiento.**

■ Cómo obtener el código fuente que utiliza software de código abierto

Información sobre el software libre de código abierto

Este producto utiliza software libre de código abierto (FOSS).

Se puede consultar la información sobre la licencia o el código fuente del FOSS en la siguiente dirección URL:

http://www.embedded-carmultimedia.jp/RTOS/License/oss/DMS_0101/

Consejos sobre la conducción

8-1. Rodaje del vehículo nuevo – conducción durante los primeros 1.600 km (1.000 millas) 408
8-2. Sugerencias para reducir el consumo de combustible..... 408
8-3. Gas de escape del motor (monóxido de carbono) 409
8-4. Convertidor catalítico 409
8-5. Inspecciones periódicas 410
8-6. Conducción en otros países..... 411
8-7. La conducción frecuente evita que la batería del vehículo se descargue 411
8-8. Consejos sobre la conducción para vehículos AWD 411
8-9. Precauciones de conducción 413
8-10. Conducción durante el invierno.....414
Funcionamiento en épocas frías 414
Conducción en carreteras nevadas o congeladas 416
Protección contra la corrosión 417
Neumáticos para nieve 417
Cadenas para neumáticos 418
Balanceo del vehículo 418
8-11. Carga transportada en su vehículo.....419
Moldura del techo y portaequipajes (de equiparse) 420
8-12. Remolque 421

8-1. Rodaje del vehículo nuevo – conducción durante los primeros 1.600 km (1.000 millas)

El rendimiento y la durabilidad de su vehículo dependen en gran medida del trato y del cuidado que se dé al vehículo mientras éste es nuevo. Siga las siguientes instrucciones durante los primeros 1.600 km (1.000 millas) de marcha:

- No revolucione el motor. No deje que el número de revoluciones del motor sea superior a las 4.000 rpm excepto en casos de emergencia.
- No conduzca a una velocidad constante del motor o del vehículo durante un tiempo prolongado, ya sea a velocidades altas o bajas.
- Evite arranques repentinos o aceleraciones rápidas, excepto en casos de emergencia.
- Evite el frenado brusco, excepto en el caso de emergencias.

Los mismos procedimientos de rodaje se deberán aplicar a un motor sometido a una reparación general, recién montado o después de haber sustituido las pastillas de freno por pastillas nuevas.

8-2. Sugerencias para reducir el consumo de combustible

Las siguientes sugerencias le ayudarán a economizar combustible.

- Utilice siempre la marcha adecuada según la velocidad y las condiciones de la carretera.
- Evite aceleraciones o deceleraciones repentinas. Acelere siempre de forma gradual hasta que el vehículo alcance la velocidad deseada. Una vez alcanzada esta velocidad, trate de mantenerla constante tanto tiempo como sea posible.
- No bombee el acelerador y evite revolucionar demasiado el motor.
- Evite dejar el motor funcionando en ralentí más de lo necesario.
- Mantenga correctamente la puesta a punto del motor.
- Mantenga la presión correcta de los neumáticos según se indica en la etiqueta de presión de inflado de neumáticos que está situada debajo de la cerradura de la puerta del lado del conductor. Si la presión es insuficiente, aumentará tanto el desgaste de los neumáticos como el consumo de combustible.
- Utilice el aire acondicionado sólo cuando sea necesario.
- Asegúrese de mantener las ruedas delanteras y traseras correctamente alineadas.
- Evite transportar equipajes o carga que no sean esenciales.
- El indicador ECO señala una referencia para ahorro de combustible. Para más detalles, consulte “Indicador ECO” ☞P203.

8-3. Gas de escape del motor (monóxido de carbono)

ADVERTENCIA

- **No inhale el gas de escape del motor. El gas de escape del motor contiene monóxido de carbono, un gas inodoro e incoloro que es sumamente peligroso y que puede resultar letal en caso de ser inhalado.**
- **Mantenga siempre en buenas condiciones el sistema de escape del motor para evitar que penetre el gas de escape hacia el interior del vehículo.**
- **Nunca deje el motor en marcha en un espacio cerrado, por ejemplo en un garaje, excepto durante el mínimo tiempo necesario para hacer entrar o salir el vehículo.**
- **Evite que queden personas en el vehículo estacionado con el motor en marcha durante períodos de tiempo largos. Si es inevitable, utilice la ventilación para introducir aire fresco dentro del vehículo.**
- **Mantenga siempre la rejilla de admisión del ventilador delantero sin nieve, hojas u otras impurezas con el fin de facilitar el funcionamiento correcto del sistema de ventilación.**
- **Si por cualquier motivo se sospecha que está entrando humo del escape, solicite la inspección y las reparaciones necesarias tan pronto como sea posible. Si resulta indispensable conducir el vehículo en estas condiciones, hágalo sólo con todas las ventanillas abiertas.**
- **Mantenga la tapa del baúl cerrada durante la conducción para evitar que entren gases de escape en el interior del vehículo.**

NOTA

Como consecuencia de la expansión y la contracción de los metales utilizados para la fabricación del sistema de escape, pueden escucharse sonidos que provienen del sistema de escape durante unos momentos después de apagar el motor del vehículo. Este ruido es normal.

8-4. Convertidor catalítico

ADVERTENCIA

- **Evite riesgos de incendios. No conduzca ni estacione el vehículo cerca de materiales muy inflamables (por ej., césped, papeles, trapos u hojas), ya que el convertidor catalítico funciona a temperaturas muy altas.**
- **No deje que se acerquen las personas ni materiales inflamables al tubo de escape mientras el motor está en marcha. Los gases de escape están muy calientes.**

– CONTINÚA –

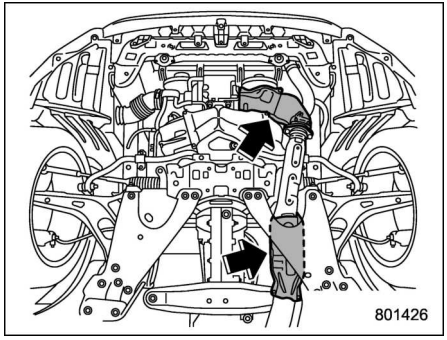

El convertidor catalítico está instalado en el sistema de escape. Actúa como un catalizador para reducir los niveles de HC, CO y NOx contenidos en los gases de escape proporcionando así un escape más limpio.

Para evitar que el convertidor catalítico resulte dañado:

- Utilice solamente combustible sin plomo. Una cantidad mínima de combustible con plomo dañaría el convertidor catalítico.
- No trate de arrancar el motor empujándolo o remolcándolo.
- Evite hacer funcionar el motor a un número de revoluciones elevado.
- No desactive el interruptor de encendido mientras el vehículo está en movimiento.
- Realice el mantenimiento adecuado del motor. Si se observa que el motor funciona de manera irregular (es decir, si el motor falla o produce explosiones o bien si la combustión es incompleta), le recomendamos solicitar las tareas de inspección y de reparación necesarias en un concesionario SUBARU autorizado.
- No aplique revestimientos ni tratamientos antióxido en el protector térmico del convertidor catalítico ni en el sistema de escape.
- No conduzca con un nivel extremamente bajo de combustible.

8-5. Inspecciones periódicas

Para mantener su vehículo en las mejores condiciones en todo momento, llévelo a revisar en los intervalos o kilómetraje especificados y de acuerdo con los servicios de mantenimiento recomendados indicados en el plan de mantenimiento.

8-6. Conducción en otros países

Si tiene pensado viajar a otro país con su vehículo:

- Asegúrese de que existe el tipo correcto de combustible. Consulte “Requisitos relacionados con el combustible” ☞P304.
- Familiarícese con las disposiciones, reglas y leyes de cada país.

8-7. La conducción frecuente evita que la batería del vehículo se descargue

Las baterías del vehículo son artículos consumibles. Si la carga de la batería no se mantiene de forma regular, la batería se deteriorará y es posible que deba sustituirse antes de lo previsto. La batería se carga cuando el motor está en marcha. Se recomienda circular con el vehículo durante un trayecto más largo de manera ocasional para evitar que la batería del vehículo se descargue, especialmente si normalmente solo se hacen trayectos cortos a diario (p. ej. solo 10 minutos) o si permanece estacionado durante un periodo de 10 días o más. Es posible recuperar el estado de carga y mantener el rendimiento de la batería si se circula durante periodos más prolongados (p. ej. más de 30 minutos). Si no puede realizar estos trayectos más largos, recomendamos cargar la batería con la frecuencia necesaria. Si no se toma ninguna medida, la batería se descargará. Se trata de una característica habitual que tienen todas las baterías.

8-8. Consejos sobre la conducción para vehículos AWD

⚠ ADVERTENCIA

- **Para evitar el riesgo de accidentes al tomar una curva cerrada, al frenar repentinamente u otras condiciones, mantenga siempre una velocidad de marcha segura, de acuerdo con el estado de la carretera y con las condiciones meteorológicas.**
- **Siempre conduzca con el máximo cuidado, el exceso de confianza por conducir un vehículo con tracción en todas las ruedas podría ocasionar un grave accidente.**
- **Cuando tenga que cambiar o instalar neumático(s), los cuatro neumáticos deben ser los mismos según los siguientes elementos.**

  (a) Tamaño

  (b) Símbolo de velocidad

  (c) Índice de carga

  (d) Circunferencia

  (e) Construcción

– CONTINÚA –

(f) Fabricante

(g) Marca (patrón de banda de rodadura)

(h) Grados de desgaste

Para los elementos (a) hasta (c), deberá cumplir con las especificaciones que aparecen impresas en la etiqueta de presión de inflado de neumáticos. La etiqueta de presión de inflado de neumáticos está situada en el pilar de la puerta del conductor.

Si los cuatro neumáticos no son iguales con respecto a las características (a) a (h), podrían producirse daños mecánicos graves en el tren de transmisión del vehículo y afectar a lo siguiente.

- **Comfortabilidad**
- **Conducción**
- **Frenado**
- **Calibración del velocímetro/odómetro**
- **Holgura entre la carrocería y los neumáticos**

También puede ser peligroso y provocar la pérdida de control del vehículo, lo que podría ocasionar un accidente.

⚠ PRECAUCIÓN

Si está utilizando un neumático de repuesto temporal para reemplazar un neumático pinchado, asegúrese de usar el neumático de repuesto provisto originalmente en el vehículo. El uso de otros tamaños podría producir daños mecánicos graves en el tren de tracción de su vehículo.

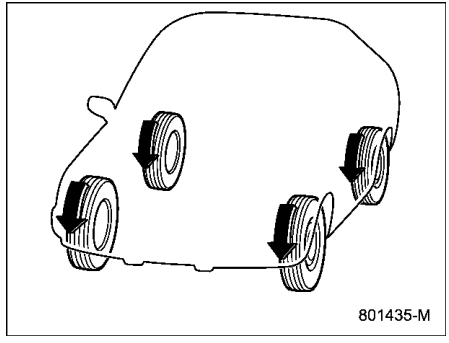

El sistema de tracción en todas las ruedas distribuye la potencia del motor hacia las cuatro ruedas. Los modelos AWD ofrecen una mejor tracción en superficies resbaladizas, en carreteras mojadas o cubiertas de nieve, así como para liberar el vehículo de lugares con lodo, tierra y arena. Al cambiar la potencia entre las ruedas delanteras y traseras, los vehículos AWD de SUBARU también proporcionan una tracción extra durante la aceleración y una fuerza de freno motor añadida durante la deceleración.

Por consiguiente, su vehículo AWD de SUBARU se conduce de forma diferente que un vehículo normal de tracción a dos ruedas, y presenta algunas características exclusivas de la tracción en las cuatro ruedas. Por razones de seguridad y con el fin de evitar daños en el sistema AWD, tenga en cuenta los siguientes consejos:

- Los vehículos AWD son más adecuados que los vehículos con tracción a dos ruedas para subir cuestas empinadas con nieve o lluvia. No obstante, las maniobras para tomar una curva cerrada o frenar bruscamente son prácticamente iguales. Por lo tanto, al bajar una cuesta o tomar una curva, asegúrese de reducir la velocidad y mantener una distancia prudente de los demás vehículos.
- Un vehículo AWD puede utilizarse para atravesar lugares complicados cubiertos de nieve, barro y fango, o arena y tierra. Sin embargo, está diseñado como un vehículo para todo tipo de carreteras, no como un todoterreno. Por tal motivo, un vehículo AWD se

deberá conducir con el mismo cuidado que un vehículo de pasajeros ordinario.

- Verifique siempre la eficacia de los frenos inmediatamente después de conducir por arena, barro o un charco. Para ello, conduzca despacio y pise el pedal del freno repetidas veces. Repita varias veces esta operación hasta secar completamente los discos y las pastillas de los frenos.
- Compruebe siempre la presión con los neumáticos fríos antes de empezar a conducir. La presión de neumáticos recomendada está indicada en la etiqueta de presión de inflado de neumáticos, situada en el pilar de la puerta del lado del conductor.
- Las cadenas para neumáticos deben instalarse solamente en las ruedas delanteras.
- La conducción frecuente de un vehículo AWD en condiciones de conducción severas, como cuestas empinadas o carreteras polvorientas, obliga a cambiar los siguientes elementos con mayor frecuencia de la que se indica en "Programa de mantenimiento" ☞P459.
  - Aceite del motor
  - Líquido para frenos
  - Aceite de engranajes del diferencial trasero
  - Líquido de la transmisión continua variable (modelos CVT)
  - Aceite de engranajes del diferencial delantero (modelos CVT)
- Cuando remolque su vehículo, deberá tomar ciertas precauciones. Para obtener información detallada, consulte "Remolque" ☞P437.

8-9. Precauciones de conducción

ADVERTENCIA

Nunca intente conducir sobre charcos ni acumulaciones de agua, ni sobre carreteras inundadas. Si entra agua en el tubo de admisión o de escape del aire del motor, o si se mojan los componentes eléctricos, se podría dañar el vehículo y calarse. En este caso, le recomendamos ponerse en contacto con su concesionario SUBARU inmediatamente. Independientemente de su profundidad, puede arrastrar el terreno bajo los neumáticos, pudiendo provocar una pérdida de tracción e incluso el vuelco del vehículo.

PRECAUCIÓN

Después de conducir por carreteras con grava o accidentadas, compruebe los bajos del vehículo para ver si hay daños, deformación o eliminación de pintura. Si observa alguna anomalía, póngase en contacto con un concesionario SUBARU para solicitar una inspección lo más pronto

– CONTINÚA –

posible.

8-10. Conducción durante el invierno

■ Funcionamiento en épocas frías

Lleve equipos de emergencia, tales como una espátula para limpiar el parabrisas y las ventanillas, una bolsa de arena, antorchas, una pequeña pala y cables para arranque de emergencia con otra batería.

Verifique la batería y los cables. Si la temperatura ambiente es baja, la capacidad de carga de la batería se reduce. Es importante que la batería esté en buenas condiciones para que pueda ofrecer la potencia necesaria para poner en marcha el vehículo durante los meses de invierno.

Normalmente bajo condiciones atmosféricas de baja temperatura se requiere mayor tiempo para arrancar el motor. Utilice un aceite del motor del grado y viscosidad adecuados para épocas frías. El uso de aceite para verano de tipo pesado podría hacer más difícil el arranque del motor.

Evite que se congelen las cerraduras de las puertas inyectando desescarchador o glicerina en los mismos.

Si trata de abrir con fuerza una puerta que está congelada, se pueden dañar o despegar los burletes de la puerta. En caso de que la puerta esté congelada, utilice agua caliente para derretir el hielo, y seque cuidadosamente todas las partes mojadas para evitar que vuelvan a congelarse.

Utilice líquido lavaparabrisas que contenga agentes anticongelantes. Nunca debe utilizarse anticongelantes para motores u otras sustancias, ya que éstas podrían dañar las superficies pintadas del vehículo.

Si llena el depósito del lavaparabrisas con un líquido con una concentración diferente de la que se estaba utilizando, accione el sistema de lavado durante algún tiempo para purgar el líquido de la tubería entre el depósito del lavaparabrisas y las boquillas. Tenga en cuenta que si la concentración del líquido remanente en la tubería es demasiado baja para la temperatura exterior, se podrá congelar y provocar el bloqueo de las boquillas.

⚠ PRECAUCIÓN

- **Ajuste correctamente la concentración del líquido lavaparabrisas de acuerdo con la temperatura exterior. Si la concentración del**

líquido lavaparabrisas rociado no es adecuada, se puede congelar sobre el parabrisas e impedir la visibilidad, o podría congelarse dentro del depósito del lavaparabrisas.

- **Tenga cuidado de evitar que el líquido lavaparabrisas se contamine con suciedad al llenar el depósito. La contaminación podría causar fallos de funcionamiento, tales como la obstrucción de la bomba.**
- **Los reglamentos locales o estatales relacionados con compuestos orgánicos volátiles podrían restringir el uso de metanol, el cual es un aditivo anticongelante común para líquido de lavaparabrisas. Los líquidos lavaparabrisas que contienen agentes anticongelantes no basados en metanol, deberán utilizarse solamente si garantizan protección bajo agua fría sin ocasionar daños en la pintura del vehículo, en las escobillas o en el sistema de lavado.**

▼ Antes de poner en marcha su vehículo

Antes de subir al vehículo, elimine cuidadosamente la nieve o el hielo de los zapatos, ya que los pedales pueden quedar resbaladizos causando así peligro al conducir.

Mientras espera que el vehículo alcance la temperatura adecuada antes de conducir, verifique que el pedal del acelerador, el pedal del freno y todos los demás controles funcionan con suavidad.

Elimine las acumulaciones de nieve o hielo de la parte inferior de los guardabarros para evitar que limiten el movimiento de las ruedas. En condiciones climáticas especialmente adversas, detenga el vehículo en un lugar seguro periódicamente para examinar la parte inferior de los guardabarros y eliminar posibles acumulaciones de nieve, hielo o lodo.

▼ Estacionamiento en épocas frías

⚠ ADVERTENCIA

La nieve puede bloquear los gases de escape peligrosos debajo del vehículo. Elimine la nieve acumulada en el tubo de escape y alrededor de su vehículo si debe estacionar el vehículo sobre la nieve con el motor en marcha.

⚠ PRECAUCIÓN

- **No utilice el freno de estacionamiento cuando sea necesario dejar el vehículo estacionado durante un periodo prolongado en climas fríos, ya que existe el riesgo de que los componentes queden trabados al congelarse.**
- **Si se deja estacionado el vehículo en la nieve o mientras nieva, separe las escobillas del limpiaparabrisas de la superficie del parabrisas para evitar que éstas resulten dañadas por la nieve.**
- **Bajo cualquiera de las siguientes condiciones es posible que se forme hielo en el sistema de frenos, lo cual podría afectar al rendimiento de los frenos.**
  - **Si el vehículo se ha dejado estacionado después de circular por carreteras cubiertas por una cantidad considerable de nieve**
  - **Si el vehículo ha quedado expuesto a una tormenta de nieve mientras estaba estacionado**

– CONTINÚA –

Examine la suspensión, los frenos de disco y los manguitos del freno en la parte inferior del vehículo y elimine posibles acumulaciones de nieve o hielo. Si las acumulaciones de nieve o hielo son compactas, trabaje con cuidado al eliminarlas para no dañar los discos de freno, los manguitos del freno ni la instalación del sistema ABS.

Cuando estacione durante un periodo prolongado en climas fríos, deberá tener en cuenta los siguientes consejos.

1. Para los modelos MT, coloque la palanca de cambios en la posición “1” (1.ª) o “R”. Para los modelos CVT, coloque la palanca selectora en la posición “P”.
2. Utilice tacos en los neumáticos para evitar que el vehículo se mueva.

▼ Abastecimiento de combustible en épocas frías

Para evitar que se acumule humedad en el sistema de combustible, lo cual podría originar desperfectos al congelarse en el interior del sistema, se recomienda utilizar un aditivo anticongelante en el depósito de combustible durante los meses de invierno.

Utilice sólo aditivos especialmente designados para este uso. Cuando se agrega un agente anticongelante, su efecto es más duradero si se carga completamente el depósito de combustible cada vez que llega a la mitad del depósito.

Si no va a utilizar su vehículo SUBARU durante un período de tiempo prolongado, es aconsejable que deje el depósito de combustible completamente lleno.

■ Conducción en carreteras nevadas o congeladas

⚠ ADVERTENCIA

No utilice el control de crucero en carreteras resbaladizas tales como carreteras nevadas o congeladas. Esto podría provocar la pérdida de control del vehículo.

⚠ PRECAUCIÓN

Evite conducir durante un tiempo prolongado bajo una tormenta de nieve. Podría entrar nieve en el sistema de admisión del motor y obstaculizar el flujo de aire, lo cual provocaría a su vez la detención o incluso la rotura del motor.

Para evitar deslizamientos y patinajes, evite frenar bruscamente, las aceleraciones repentinas, la conducción a altas velocidades y los virajes cerrados al conducir sobre carreteras con nieve o con hielo.

Mantenga siempre una distancia prudente entre su vehículo y el vehículo de delante, para evitar situaciones que requerirían frenadas repentinas.

Utilice eficazmente el freno motor para ayudar al freno de pie, y controle la velocidad del vehículo. (Cuando sea necesario, cambie a una marcha inferior).

Evite cambiar a una marcha inferior bruscamente. Se podrían bloquear las ruedas, y podría perder el control del vehículo.

El sistema antibloqueo de frenos (ABS) mejora el frenado de su vehículo en carreteras nevadas o congeladas. Para obtener información acerca del frenado en superficies resbaladizas, consulte “ABS (sistema antibloqueo de frenos)” ☞P332 y “Sistema de control dinámico del vehículo” ☞P334.

▼ Funcionamiento del limpiaparabrisas en condiciones de nieve

Al conducir en climas fríos, asegúrese de que la goma de las escobillas del limpiaparabrisas no quede congelada en el

parabrisas.

Si las gomas de las escobillas se han congelado y están adheridas al parabrisas, lleve a cabo el siguiente procedimiento.

- Para descongelar las gomas de las escobillas del limpiaparabrisas, utilice el desempañador del parabrisas con la selección del flujo de aire en "" y la temperatura ajustada al calor máximo hasta que las gomas de las escobillas queden totalmente descongeladas. Consulte "Control de climatización" ☞P267.
- Si su vehículo está equipado con desescarchador de limpiaparabrisas, utilícelo. Este sistema resultará útil para descongelar las gomas de las escobillas del limpiaparabrisas. Consulte "Desempañador y desescarchador" ☞P258.

Cuando conduzca con nieve, si empieza a adherirse la nieve sobre la superficie del parabrisas a pesar del funcionamiento del limpiaparabrisas, utilice el desempañador del parabrisas con la selección del flujo de aire en "" y ajustando la temperatura en el calor máximo. Después de que el parabrisas se caliente lo suficiente como para derretir la nieve adherida, lávelo con el lavaparabrisas. Consulte "Lavaparabrisas" ☞P257.

La nieve adherida a las escobillas del limpiaparabrisas impedirá que funcionen eficazmente. En tal caso, apártese de la carretera, estacione en un lugar seguro y quite la nieve. Si detiene el vehículo a un costado de la carretera utilice los intermitentes de advertencia de peligro para alertar a los demás conductores. Consulte "Intermitente de advertencia de peligro" ☞P166.

En épocas de nieve y de temperaturas de congelamiento, recomendamos utilizar escobillas del tipo anticongelante (escobillas de invierno). Las escobillas de este tipo ofrecen un mejor efecto de barrido con nieve. Asegúrese de utilizar las escobillas adecuadas para su vehículo.

⚠ PRECAUCIÓN

Durante la conducción a altas velocidades, el efecto de barrido de las escobillas del tipo anticongelante podría no ser tan efectivo como el de las escobillas estándar. En tal caso, reduzca la velocidad del vehículo.

NOTA

Cuando finalice la estación que requiere el uso de escobillas del tipo anticongelante, cámbielas por las escobillas estándar.

■ Protección contra la corrosión

Consulte "Protección contra la corrosión" ☞P453.

■ Neumáticos para nieve

⚠ ADVERTENCIA

- **Cuando instale o sustituya los neumáticos de invierno, los cuatro neumáticos deben ser iguales con respecto a las siguientes características.**
  - **(a) Tamaño**
  - **(b) Símbolo de velocidad**
  - **(c) Índice de carga**
  - **(d) Circunferencia**
  - **(e) Construcción**
  - **(f) Fabricante**
  - **(g) Marca (patrón de banda de rodadura)**
  - **(h) Grados de desgaste**

– CONTINÚA –

Para los elementos (a) hasta (c), deberá cumplir con las especificaciones que aparecen impresas en la etiqueta de presión de inflado de neumáticos. La etiqueta de presión de inflado de neumáticos está situada en el pilar de la puerta del conductor.

Si los cuatro neumáticos no son iguales con respecto a las características (a) a (h), podrían producirse daños mecánicos graves en el tren de transmisión del vehículo y afectar a lo siguiente.

- **Comfortabilidad**
- **Conducción**
- **Frenado**
- **Calibración del velocímetro/odómetro**
- **Holgura entre la carrocería y los neumáticos**

También puede ser peligroso y provocar la pérdida de control del vehículo, lo que podría ocasionar un accidente.

- **No utilice una combinación de neumáticos radiales, de estructura diagonal y estructura diagonal cinturada, pues podría interferir peligrosamente en la maniobrabilidad del vehículo y producir un accidente.**

Durante los meses de invierno, es posible lograr un mayor rendimiento del vehículo instalando neumáticos especialmente diseñados para ser utilizados en invierno. Si decide instalar neumáticos para nieve en su vehículo, asegúrese de utilizar neumáticos de tipo y tamaños que cumplan con las especificaciones dadas para este vehículo. Los tamaños, así como la construcción, la marca y el índice de carga deben ser iguales para los cuatro neumáticos, y nunca debe utilizarse una combinación de neumáticos radiales, de estructura diagonal y estructura diagonal cinturada, pues podría interferir peligrosamente en la maniobrabilidad del vehículo. Recuerde que es importante conducir con prudencia en todo momento, independientemente del tipo de neumático instalado en su vehículo.

■ Cadenas para neumáticos

Si es necesario utilizar las cadenas para neumáticos al conducir en pendientes con nieve o en superficies congeladas, tenga en cuenta las siguientes precauciones:

- Coloque las cadenas solamente en las ruedas delanteras.
- Utilice sólo cadenas que correspondan a los tamaños de los neumáticos, para evitar dañar la carrocería del vehículo o suspensión. Le recomendamos consultar con su concesionario SUBARU para obtener información acerca de las cadenas que puede utilizar.
- No instale cadenas para neumáticos en el neumático de repuesto temporal.
- Cuando conduzca con cadenas para neumáticos, nunca debe conducir a una velocidad superior a 30 km/h (19 mph).

Conduzca con sumo cuidado cuando lleve cadenas para neumáticos, un exceso de confianza del conductor porque se han instalado cadenas en los neumáticos puede fácilmente dar lugar a un grave accidente.

■ Balanceo del vehículo

Si ha de balancear el vehículo para liberarlo de nieve, arena o barro, pise ligeramente el pedal del acelerador y mueva la palanca de cambios/palanca selectora repetidas veces hacia atrás y adelante entre “1”/“D” y “R”. No revolucione el motor. Para obtener la mejor tracción y el agarre más seguro, evite que las ruedas patinen al tratar de desatascar el vehículo.

Cuando la superficie de la carretera sea muy resbaladiza, podrá obtener una mayor tracción arrancando el vehículo con la transmisión en 2.ª en vez de hacerlo en 1.ª (tanto para los modelos MT como para los modelos CVT con modo manual).

Si su vehículo es un modelo CVT con modo manual, para obtener más información acerca de cómo mantener la transmisión en la 2.ª posición, consulte “Selección del modo manual” ☞P321.

8-11. Carga transportada en su vehículo

ADVERTENCIA

No permita nunca que viajen personas sobre el respaldo plegado del asiento trasero ni en el maletero. Esto podría dar lugar a lesiones de gravedad.

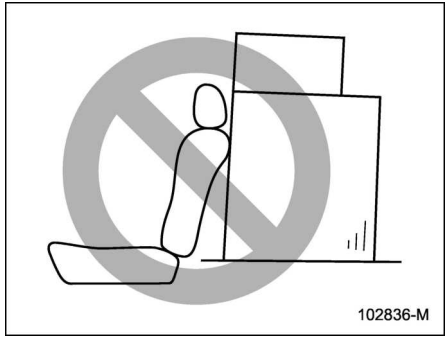

ADVERTENCIA

- **No apile nunca equipajes ni carga por encima de los respaldos, ya que corre el riesgo de que sean despedidos con fuerza hacia adelante y provocar lesiones a los pasajeros en el caso eventual de una parada brusca o un accidente. Mantenga el equipaje o la carga a un nivel bajo, lo más cerca posible del piso.**
- **Cuando transporte algo dentro del vehículo, procure asegurarlo para evitar que salga despedido dentro del vehículo durante un frenado brusco, un viraje cerrado o un accidente.**
- **No apile objetos pesados sobre el techo. Estas cargas hacen elevar el centro de gravedad del vehículo, y aumentan la probabilidad de que vuelque.**
- **Asegure adecuadamente los objetos largos para evitar que sean lanzados hacia delante durante una parada brusca, pudiendo causar lesiones graves.**
- **No exceda nunca el peso máximo de carga. Si lo hace, se pueden romper algunas piezas del vehículo, o puede cambiar la forma en la que se comporta el vehículo. Se puede perder el control del vehículo, lo cual es muy peligroso y puede causar lesiones personales graves. Además,**

– CONTINÚA –

la sobrecarga puede reducir la vida útil de su vehículo.

- No coloque carga ni equipaje en los siguientes lugares, ya que el objeto podría desplazarse debajo del pedal del embrague, del freno o del acelerador e impedir que los pedales se puedan pisar adecuadamente. Asimismo, podrían dificultarle la visibilidad al conductor o golpearle a él o a los pasajeros y provocar un accidente:
  - A los pies del conductor
  - En el asiento del pasajero delantero o en los asientos traseros (al apilar objetos)
  - En la repisa trasera
  - En el tablero de instrumentos
  - En el salpicadero

PRECAUCIÓN

No transporte dentro del vehículo pulverizadores, recipientes con líquidos inflamables o corrosivos y otros artículos peligrosos.

NOTA

Para una mejor economía del combustible, no lleve cargas innecesarias.

Moldura del techo y portaequipajes (de equiparse)

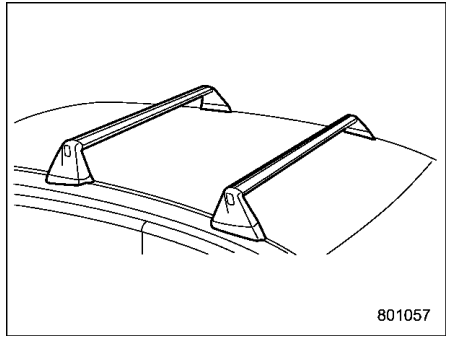

PRECAUCIÓN

- **Para transportar cargamento, es necesario usar las molduras del techo junto con el portaequipajes y los accesorios de fijación adecuados. De lo contrario, se podría dañar el techo o la pintura, o provocar un grave accidente de tráfico al caerse la carga del techo.**
- **Cuando utilice el portaequipajes, asegúrese de que el peso total del portaequipajes con la carga y los accesorios de fijación no supera el límite máximo de carga. La sobrecarga podría ocasionar daños en el vehículo y poner en peligro la seguridad.**

Se puede transportar la carga después de fijar el portaequipajes a las molduras del techo e instalar los accesorios de fijación adecuados. Al instalar el portaequipajes, siga cuidadosamente las instrucciones del fabricante.

El límite máximo de carga del equipaje, del conjunto del portaequipajes y de los accesorios de fijación no debe exceder los **40 kg (88 lbs)**. Coloque la carga más pesada en la parte inferior, cerca del techo, y distribúyala uniformemente. Asegure correctamente toda la carga.

▼ Montaje de los accesorios de fijación en el portaequipajes

Al instalar accesorios de transporte de carga, tales como portabicicletas, portaesquís, portakayaks, cesta de carga, etc., en el portacargas, siga las instrucciones del fabricante y asegúrese de que los sistemas de fijación estén firmemente sujetos al portacargas. Use sólo acceso-

rios de fijación específicamente diseñados para el portaequipajes. Antes de poner en marcha el vehículo, asegúrese de que la carga está debidamente asegurada en los accesorios de fijación.

NOTA

Recuerde que el centro de gravedad del vehículo se altera con el peso de la carga puesta sobre el techo, lo que afecta a las características de conducción.

Conduzca con cuidado. Evite las arrancadas súbitas, los virajes bruscos y las paradas repentinas. Aumentará el efecto de los vientos de costado.

▼ **Desmontaje e instalación del portaequipajes**

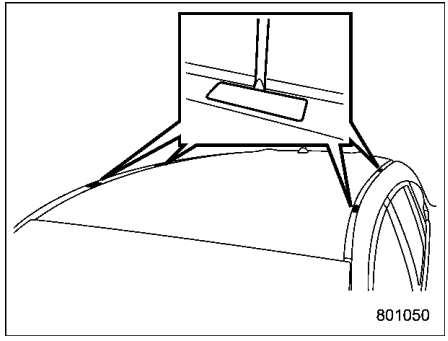

Cada una de las dos molduras del techo tiene dos puntos de montaje para el portaequipajes. Estos puntos de montaje están cerrados con una cubierta cada uno. Utilice un destornillador de punta plana para retirar las cubiertas. Al instalar el portaequipajes sobre las molduras del techo, siga cuidadosamente las instrucciones del fabricante.

8-12. Remolque

⚠ PRECAUCIÓN

Su vehículo no ha sido diseñado ni destinado para utilizar como arrastre de remolque. Por lo tanto, nunca arrastre un remolque con su vehículo.

SUBARU no asume responsabilidad alguna por daños personales o materiales que puedan producirse a causa del remolcado mediante cualquier equipo de remolque, ni por errores u omisiones en las instrucciones entregadas con el equipo. Las garantías de SUBARU no se aplicarán a los daños o averías en el vehículo debidas al arrastre remolque.

9-1. Si debe estacionar su vehículo en una emergencia 424
9-2. Neumático de repuesto temporal 424
9-3. Herramientas de mantenimiento 426
Etiqueta del gato 427
9-4. Neumáticos pinchados 427
Cambio de un neumático pinchado 427
Sistema de control de presión de neumáticos (TPMS) (de equiparse) 431
Pantalla del TPMS (de equiparse) 432
9-5. Arranque con puente 432
¡Precauciones sobre la batería! 432
¡Precauciones sobre el arranque con puente! 433
Cómo efectuar un arranque con puente 434
9-6. Sobrecalentamiento del motor 436
Si sale vapor del compartimiento del motor 436
Si no sale vapor del compartimiento del motor 436
9-7. Remolque 437
Gancho de remolque y ganchos/orificios de amarre 437
Utilizar un camión plataforma 440
Remolque del vehículo con todas las ruedas en el suelo 441
9-8. Freno de estacionamiento electrónico – Si no se puede liberar el freno de estacionamiento electrónico (modelos CVT) 442
9-9. Mando de la llave de acceso – Si el mando de la llave de acceso no funciona correctamente 442
Bloqueo y desbloqueo 442
Cambiar el estado del contacto 443
Arranque del motor 443
9-10. Techo corredizo (de equiparse) – Si no se cierra el techo corredizo 444
9-11. Fallos de funcionamiento en la pantalla de información central 444
9-12. Si su vehículo se ve involucrado en un accidente 446
Para arrancar de nuevo el motor después de un accidente 446
Funcionamiento del bloqueo/desbloqueo automático de las puertas al verse involucrado en un accidente 446

9-1. Si debe estacionar su vehículo en una emergencia

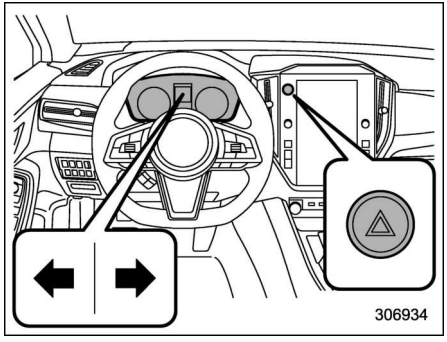

Los intermitentes de advertencia de peligro se utilizan de día o de noche para avisar a los otros conductores de que ha de estacionar su vehículo por motivos de emergencia.

Evite detener el vehículo en la carretera. En caso de que se presente algún problema, es aconsejable salir de la carretera.

Los intermitentes de advertencia de peligro pueden activarse indiferentemente de la posición del interruptor de encendido.

Active la señal de advertencia pulsando el interruptor del intermitente de advertencia de peligro. Para desactivar la señal, pulse nuevamente el interruptor.

Cuando el intermitente de advertencia de peligro parpadee, el indicador de señal de dirección correspondiente también parpadeará.

NOTA

Cuando estén activados los intermitentes de advertencia de peligro, las señales de dirección no funcionan.

9-2. Neumático de repuesto temporal

⚠ ADVERTENCIA

Cuando se monta el neumático de repuesto o se sustituye la llanta de la rueda sin que se cambie también el sensor/transmisor de presión original, el testigo de aviso de presión baja de los neumáticos se encenderá permanentemente después de parpadear durante aproximadamente un minuto. Esto indica que el sistema de control de presión de neumáticos (TPMS) no puede controlar la presión de las cuatro ruedas. Le recomendamos que se ponga en contacto con su concesionario SUBARU tan pronto como sea posible para cambiar los neumáticos y el sensor y/o restaurar el sistema.

⚠ PRECAUCIÓN

- **No utilice nunca un neumático de repuesto temporal que no sea el original. El uso de otros tamaños podría producir daños mecánicos graves en el tren de tracción**

de su vehículo.

- **Cumpla siempre con las instrucciones siguientes al utilizar el neumático de repuesto temporal. De lo contrario, podría ocurrir una situación peligrosa grave.**

El neumático de repuesto temporal está almacenado bajo el compartimento de almacenamiento debajo del piso.

El neumático de repuesto temporal es más pequeño y más ligero que los neumáticos convencionales y ha sido diseñado para ser utilizado sólo en caso de emergencia. El neumático de repuesto temporal está diseñado solamente para uso temporal y deberá sustituirse por el neumático convencional tan pronto como sea posible.

Verifique la presión de inflado del neumático de repuesto temporal periódicamente para mantenerlo en condiciones de ser utilizado en cualquier momento. Para conocer la presión correcta de los neumáticos, consulte “Neumáticos” ☞P514.

Al utilizar el neumático de repuesto temporal, es importante tener presentes las siguientes precauciones.

- Conduzca con precaución cuando instale el neumático de repuesto temporal. Evite acelerar o frenar bruscamente, o entrar en las curvas a alta velocidad, ya que podría perder el control del vehículo.
- Nunca conduzca a una velocidad superior a 80 km/h (50 mph).
- No instale cadenas para neumáticos en el neumático de repuesto temporal. Debido a que el tamaño del neumático es menor, la cadena para neumáticos podría no ajustarse adecuadamente.
- No use simultáneamente dos o más neumáticos de repuesto temporal.
- No conduzca sobre obstáculos. El neumático tiene un diámetro menor que los neumáticos convencionales y por lo tanto se reduce la distancia al suelo.

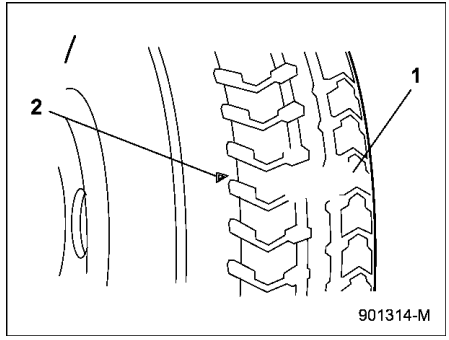

1 Barra indicadora de desgaste de la banda de rodamiento
2 Marca de ubicación del indicador

- Cambie el neumático cuando aparezca el indicador de desgaste en la banda de rodamiento.
- El neumático de repuesto temporal debe utilizarse solamente en la rueda trasera. Si se llegara a pinchar el neumático de una rueda delantera, reemplace la rueda por una rueda trasera e instale el neumático de repuesto temporal en la rueda trasera que ha quitado.

9-3. Herramientas de mantenimiento

Con su vehículo se entrega el siguiente juego de herramientas de mantenimiento.

- Gato
- Mango del gato
- Destornillador
- Gancho de remolque (perno de anilla)
- Llave para tuercas de rueda

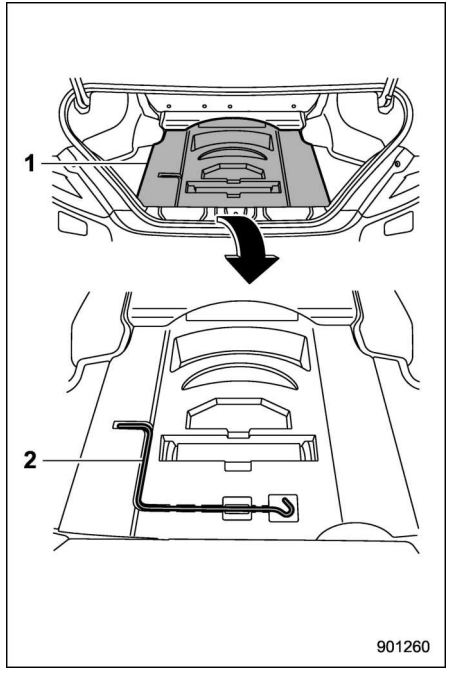

1 Compartimiento de almacenamiento debajo del piso (consulte “Compartimento de almacenamiento debajo del piso” ☞P300).
2 Mango del gato

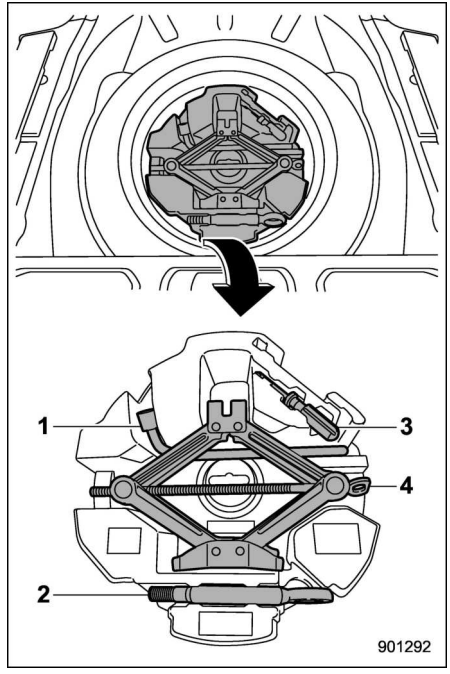

1 Llave para tuercas de rueda
2 Gancho de remolque (perno de anilla)
3 Destornillador
4 Gato

■ Etiqueta del gato

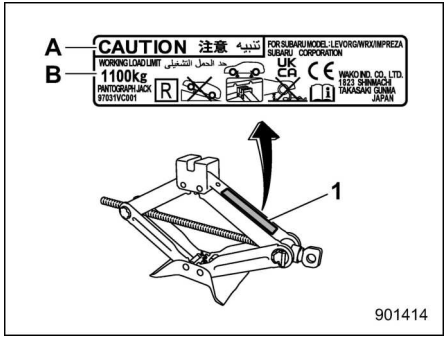

Ejemplo de la etiqueta del gato

1 Etiqueta del gato
A PRECAUCIÓN
B LÍMITE DE CARGA DE TRABAJO

NOTA

- **Para más información sobre cómo usar el gato, consulte "Neumáticos pinchados" ☞P427.**
- **Los elementos que se indican a continuación pueden variar según el modelo.**
  - **La forma del compartimento de almacenaje**
  - **La ubicación de algunas herramientas de mantenimiento**

9-4. Neumáticos pinchados

En caso de que uno de los neumáticos se pinche durante la marcha, nunca debe frenarse bruscamente, continúe conduciendo en línea recta reduciendo la velocidad de manera gradual. Salga luego de la carretera y detenga el vehículo en un lugar seguro.

■ Cambio de un neumático pinchado

⚠ ADVERTENCIA

- **Use solamente el gato y el mango del gato suministrados con su vehículo. El gato suministrado con el vehículo está diseñado solamente para cambiar neumáticos. Nunca coloque ninguna parte de su cuerpo debajo del vehículo mientras el vehículo esté siendo sostenido por el gato. Podría sufrir lesiones graves o incluso mortales.**
- **No levante el vehículo con el gato sobre una superficie inclinada o inestable. El gato podría salirse del punto de elevación o hundirse en el suelo y provocar lesiones graves o incluso mortales.**
- **Antes de levantar el vehículo con el gato, asegúrese de que no haya ningún ocupante ni carga a bordo.**
- **No coloque ningún objeto encima o debajo del gato para levantar el vehículo. El gato puede perder la estabilidad y provocar un accidente grave.**
- **Apague siempre el motor antes de levantar un neumático pinchado del suelo con un gato. Evite sacudir o empujar el vehículo apoyado en el gato. El gato podría salirse del punto de elevación debido a una sacudida y provocar lesiones graves o incluso mortales.**
- **Todos los pasajeros deben salir del vehículo antes de levantarlo con el gato. Levantar el vehículo con alguien dentro podría resultar en lesiones graves o incluso mortales.**
- **No arranque el vehículo mientras esté apoyado en el gato. Podría sufrir lesiones graves o incluso mortales.**

– CONTINÚA –

⚠ PRECAUCIÓN

No golpee ni doble la placa trasera del disco de freno al retirar o instalar el neumático. Una placa trasera doblada puede arañar el disco de freno y causar ruido mientras el vehículo está en movimiento.

▼ **Modelos para Australia y Nueva Zelanda**

⚠ ADVERTENCIA

Para Australia y Nueva Zelanda, las siguientes instrucciones se proporcionan según el reglamento de Normas para Australia/Nueva Zelanda: Australian/New Zealand Standard™ (AS/NZS 2693:2007). Para su seguridad asegúrese de cumplir con las siguientes instrucciones.

- **El gato deberá utilizarse sobre terrenos firmes y nivelados en la medida de lo posible.**
- **Seguir la recomendación de calzar las ruedas del vehículo y de no permitir que ninguna persona permanezca en el interior del vehículo cuando se levante con el gato.**
- **Nadie debe colocarse con una parte del cuerpo debajo de un vehículo apoyado sobre un gato.**

NOTA

Le recomendamos que se ponga en contacto con un concesionario SUBARU cuando sea necesario elevar el vehículo utilizando un gato de taller.

1. Estacione el vehículo sobre una superficie tan llana y dura como sea posible y apague el motor.
2. Aplique firmemente el freno de estacionamiento y coloque la palanca de cambios en la posición “R” (modelos MT) o la palanca selectora en la posición “P” (modelos CVT).
3. Encienda el intermitente de advertencia de peligro, desaloje a todos los ocupantes y descargue el equipaje del vehículo.

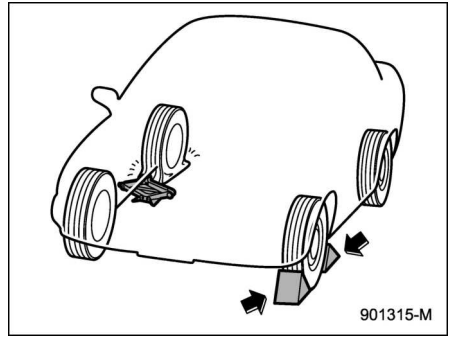

4. Coloque calzos para ruedas delante y detrás de la rueda diagonalmente opuesta a la rueda con el neumático pinchado.
5. Saque el gato, el mango del gato y la llave para las tuercas de las ruedas.
   Las herramientas y el neumático de repuesto están almacenados debajo del piso del baúl. Consulte “Herramientas de mantenimiento” ☞P426.

NOTA

- **Asegúrese de que el gato esté bien lubricado antes de usarlo.**
- **Para sacar las herramientas y el neumático de repuesto, abra el compartimento de almacenamiento debajo del piso. Consulte “Herramientas de mantenimiento” ☞P426.**

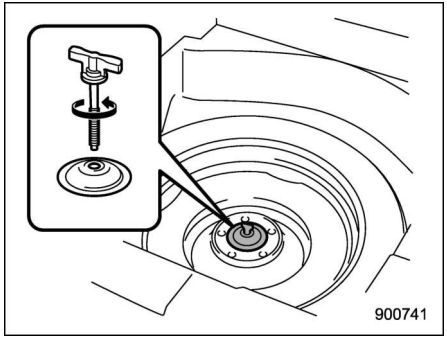

6. Saque el compartimento de almacenamiento debajo del piso, gire el perno de montaje hacia la izquierda y luego saque el neumático de repuesto.

NOTA

Lea cuidadosamente "Neumático de repuesto temporal" ☞P424 y siga las instrucciones al pie de la letra.

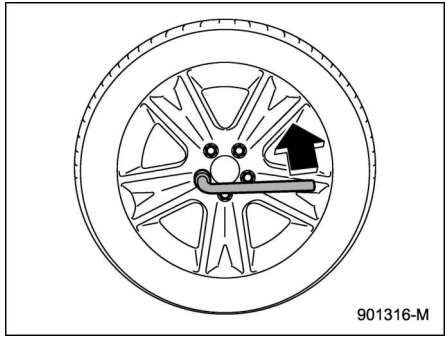

7. Afloje las tuercas de la rueda utilizando la llave para tuercas de las ruedas pero no las saque.

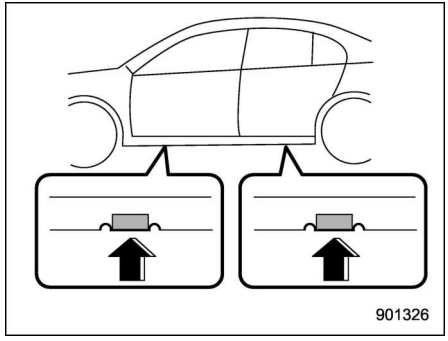

8. Coloque el gato debajo del larguero lateral en el punto de elevación delantero o trasero que quede más cerca del neumático pinchado.

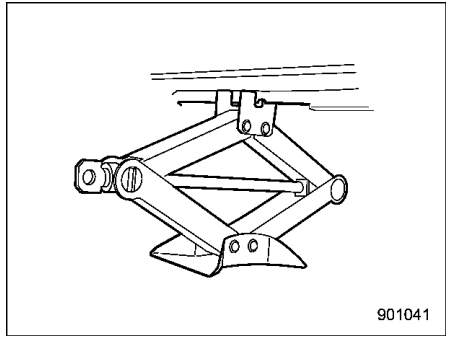

Haga girar el tornillo del gato con la mano hasta que la parte superior del gato quede firme contra el punto de elevación.

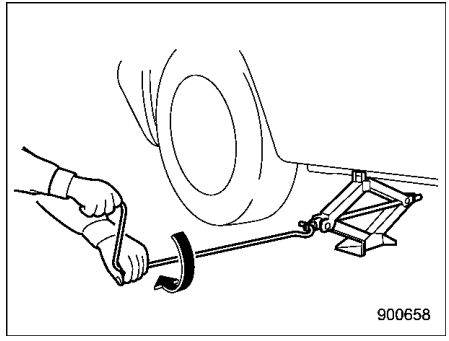

9. Introduzca el mango del gato en el tornillo y gírelo hasta que el neumático

– CONTINÚA –

quede separado del suelo. No levante el vehículo más de lo necesario.

10. Saque las tuercas de la rueda y desmonte el neumático pinchado.

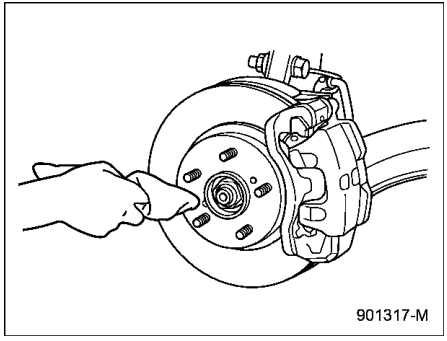

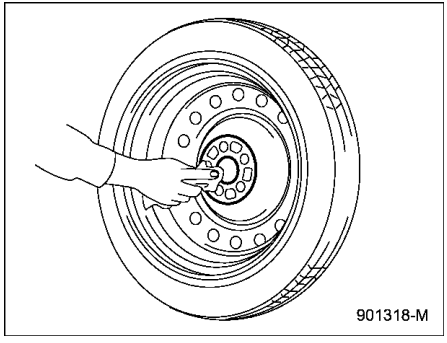

11. Antes de instalar el neumático de repuesto, limpie la superficie de montaje de la rueda y el cubo utilizando un paño.
12. Instale el neumático de repuesto. Coloque nuevamente las tuercas de la rueda. Apriételas con la mano.

⚠ ADVERTENCIA

No aplique aceite o grasa sobre los husillos o las tuercas de rueda al instalar el neumático de repuesto. Esto podría hacer que se aflojen las tuercas y provocar un accidente.

13. Gire el mango del gato hacia la izquierda para hacer que el vehículo baje.

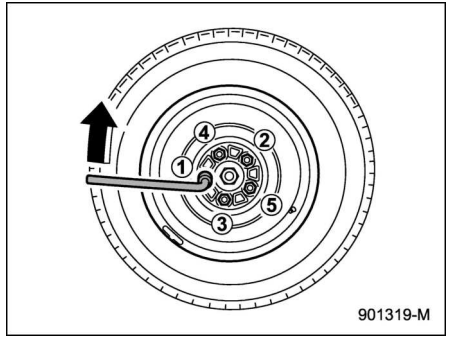

14. Utilice la llave para tuercas de rueda para ajustar debidamente las tuercas hasta el par de apriete especificado, siguiendo el orden indicado en la ilustración.
Con respecto al par de apriete de las tuercas de las ruedas, consulte “Neumáticos” ☞P514. No use el pie con la llave para tuercas de rueda ni con la extensión de la llave ya que puede excederse el par especificado. Haga verificar el apriete de las tuercas de rueda en el taller más cercano.

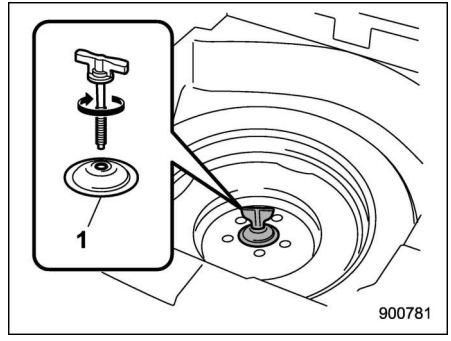

1 Portasoporte

15. Guarde el neumático pinchado en el compartimiento para el neumático de repuesto. Instale con el portasoporte orientado hacia arriba y asegure el neumático desinflado apretando firmemente el perno de montaje.

NOTA

Si no puede fijar firmemente el neumático desinflado, intente colocando el portasoporte hacia abajo.

16. Almacene el gato, el mango del gato y la llave para las tuercas de las ruedas en sus respectivos lugares.

ADVERTENCIA

Después de cambiar las ruedas, no deje nunca el neumático o las herramientas para cambiar el neumático en el compartimiento para pasajeros. En caso de accidente o de colisión, los elementos sueltos podrían salir despedidos con fuerza y golpear a los ocupantes, provocando lesiones. Almacene el neumático y todas las herramientas en los lugares apropiados.

■ Sistema de control de presión de neumáticos (TPMS) (de equiparse)

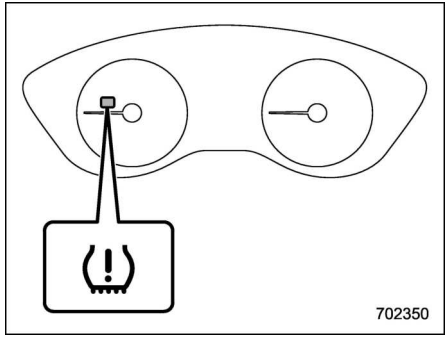

Testigo de aviso de presión baja de los neumáticos

El sistema de control de la presión de los neumáticos proporciona al conductor un mensaje de advertencia enviando una señal desde un sensor instalado en cada rueda cuando la presión de un neumático sea excesivamente baja en relación con el modo TPMS seleccionado.

El sistema de control de presión de neumáticos sólo se activará cuando la velocidad del vehículo sea superior a 40 km/h (25 mph). Además, este sistema puede que no reaccione inmediatamente ante un descenso repentino de la presión de los neumáticos (por ejemplo, un reventón provocado por pasar por encima de un objeto afilado).

ADVERTENCIA

Si el testigo de aviso de baja presión de los neumáticos se enciende durante la conducción, nunca frene bruscamente y siga conduciendo en línea recta reduciendo la velocidad de manera gradual. Salga luego de la carretera y detenga el vehículo en un lugar seguro. De lo contrario, se podría causar un accidente con graves daños materiales y personales.

Compruebe la presión de los cuatro neumáticos y ajuste la presión en FRÍO más adecuada entre las dos (normal o carga) que se indican en la etiqueta de presión de inflado de neumáticos que está situada en el pilar de la puerta del lado del conductor. Si esta luz sigue encendida durante la marcha después de ajustar la presión de los neumáticos, algún neumático podría tener daños significantes y una fuga que podría ocasionar rápidamente la pérdida de aire del neumático. Si existe un neumático pinchado, cámbielo lo antes posible por el neumático de repuesto.

– CONTINÚA –

Cuando se monta el neumático de repuesto o se sustituye la llanta de la rueda sin que se cambie también el sensor/transmisor de presión original, el testigo de aviso de presión baja de los neumáticos se encenderá permanentemente después de parpadear durante aproximadamente un minuto. Esto indica que el sistema TPMS no puede controlar la presión de las cuatro ruedas. Le recomendamos que se ponga en contacto con su concesionario SUBARU tan pronto como sea posible para cambiar los neumáticos y el sensor y/o restaurar el sistema.

Si el testigo se enciende permanentemente después de parpadear durante aproximadamente un minuto, le recomendamos ponerse en contacto rápidamente con un concesionario SUBARU para solicitar la inspección del sistema.

■ Pantalla del TPMS (de equiparse)

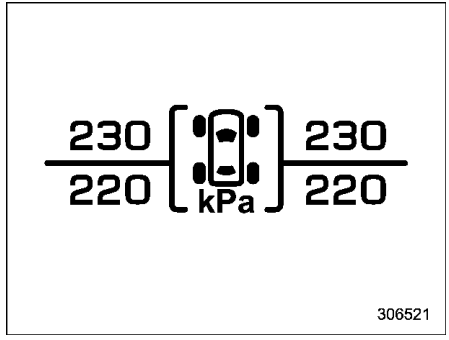

Esta pantalla muestra la presión de cada neumático. Consulte “Pantallas básicas” ☞P206.

9-5. Arranque con puente

■ ¡Precauciones sobre la batería!

⚠ ADVERTENCIA

Leer atentamente estas instrucciones:

Para asegurar una manipulación correcta y segura de su batería, lea atentamente las siguientes precauciones antes de proceder a su uso o inspección.

Utilizar gafas protectoras:

Utilice siempre gafas protectoras cuando trabaje cerca de la batería de su vehículo. El líquido de la batería contiene ácido sulfúrico, y de entrar en sus ojos podría causar la ceguera. Asimismo, las baterías emiten gas hidrógeno explosivo, altamente inflamable. La protección de los ojos es vital como medida de prevención en caso de inflamarse este gas.

El líquido de la batería contiene ácido sulfúrico:

Como el líquido de la batería contiene ácido sulfúrico, asegúrese de utilizar gafas protectoras y guantes de protección al inspeccionar la batería de su vehículo. Preste atención para no dejar caer ni golpear la batería pues podrían ocurrir fugas de líquido.

No permita que el líquido de la batería entre en contacto con su piel, ojos o ropa pues podría causar quemaduras o la ceguera. Si el líquido de la batería llegara a entrar en contacto con su piel, sus ojos o sus prendas, lave inmediatamente con abundante cantidad de agua. Si el líquido de la batería llegara a entrar en sus ojos, acuda inmediatamente al médico.

En caso de ingerir accidentalmente líquido de la batería, beba inmediatamente abundante cantidad de leche o agua, y acuda inmediatamente al médico.

El líquido de la batería es corrosivo. Si llegara a salpicarse sobre la pintura del vehículo o sobre las telas, lave inmediatamente con abundante cantidad de agua.

Mantener a los niños alejados:

Las baterías deben ser manipuladas únicamente por personas conscientes de los peligros potenciales. Preste especial atención para mantener a los niños alejados de la batería de su vehículo. Una manipulación inadecuada podrá ocasionar quemaduras o ceguera.

Mantener alejado de las llamas:

Antes de trabajar en o cerca de la batería del vehículo, asegúrese de apagar todos los cigarrillos, fósforos y encendedores. Asimismo preste atención para no acercar chispas eléctricas ni otros elementos inflamables a la batería. Debido a que las baterías emiten gas hidrógeno explosivo y altamente inflamable, las llamas o las chispas podrían producir una explosión.

Cuando trabaje cerca de la batería del vehículo, tenga cuidado de no cortocircuitar los terminales (+) y (−) con herramientas metálicas ni conectar el terminal (+) a la carrocería del vehículo. Un cortocircuito podría producir chispas eléctricas y ocurrir una explosión.

Para que no se produzcan chispas eléctricas, sáquese todos los anillos, relojes y otros accesorios de metal antes de trabajar en o cerca de la batería.

Evitar explosiones:

Mientras se efectúa la carga, las baterías emiten gas hidrógeno explosivo y altamente inflamable. Para evitar una explosión, efectúe la carga de la batería de su vehículo en un lugar bien ventilado y mantenga alejado de las llamas.

■ ¡Precauciones sobre el arranque con puente!

ADVERTENCIA

- **No intente hacer el arranque con puente si la batería descargada está congelada. La batería podría estallar o explotar.**
- **Asegúrese de que los cables de puente y pinzas de contacto no están flojas ni han perdido el**

– CONTINÚA –

aislamiento.

No efectúe el arranque con puente a menos que los cables estén en condiciones adecuadas.

- **Cualquier trabajo que se efectúe mientras el motor está en funcionamiento es peligroso. Evite acercar los dedos, las manos, la ropa, el cabello o las herramientas al ventilador de refrigeración, a las correas o a cualquier otra parte móvil del motor. Se recomienda no usar anillos, relojes o corbatas al efectuar este tipo de trabajo.**
- **El procedimiento del arranque en puente explicado aquí es peligroso si no se hace correctamente. Si no está familiarizado con esta tarea del arranque con puente, solicite la ayuda de un mecánico competente.**

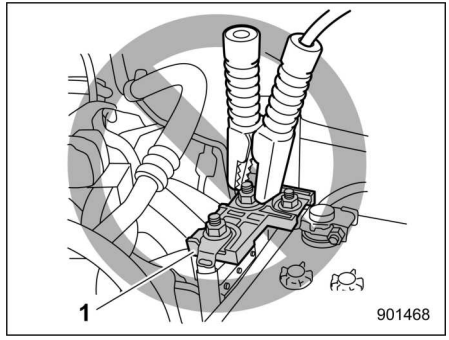

1 Fusible

ADVERTENCIA

No conecte los cables puente a un fusible cerca del borne de la batería del vehículo. Los fusibles podrían dañarse.

PRECAUCIÓN

La batería utilizada para el refuerzo debe ser de 12 V. No efectúe el arranque en puente sin haber comprobado que la batería de refuerzo es la correcta.

Si el vehículo no arranca debido a una batería agotada (descargada), se podría efectuar el arranque con puente conectando su batería a otra batería (llamada batería de refuerzo) utilizando cables de puente.

Cómo efectuar un arranque con puente

1. Verifique que la batería de refuerzo sea de 12 voltios y que el borne negativo esté conectado a masa.
2. Si la batería de refuerzo está instalada en otro vehículo, evite que exista contacto entre ambos vehículos.
3. Apague todas las luces y los accesorios eléctricos innecesarios.
4. Conecte los cables de puente siguiendo exactamente el orden indicado a continuación.

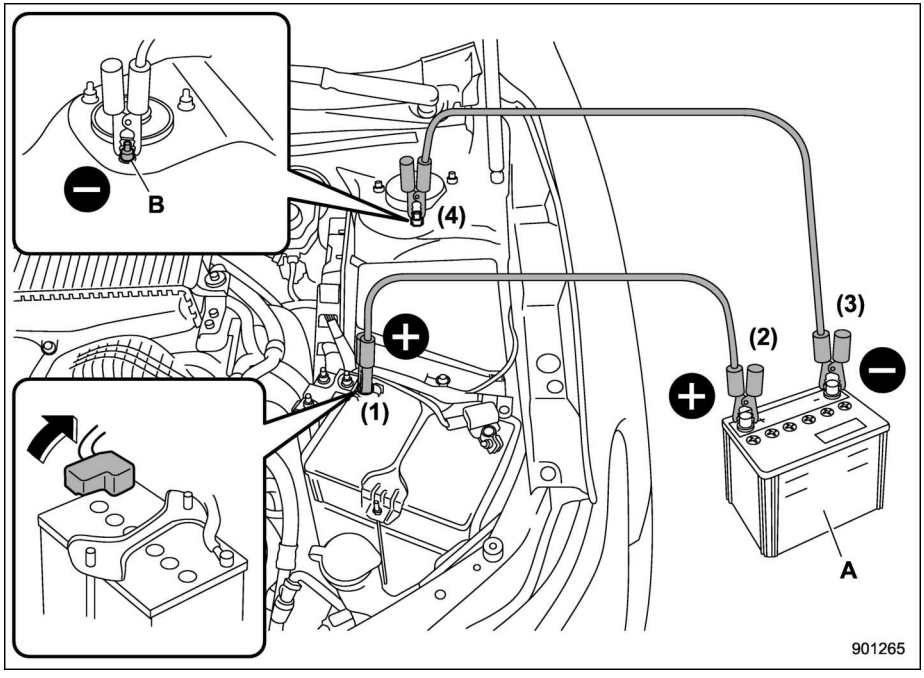

A Batería de refuerzo
B Tuerca de montaje del puntal
(1) Conecte un cable de puente al borne positivo (+) de la batería descargada.
(2) Conecte el otro extremo del mismo cable de puente al borne positivo (+) de la batería de refuerzo.
(3) Conecte un extremo del otro cable a masa en el borne negativo (−) de la batería de refuerzo.
(4) Conecte el otro extremo del mismo cable a la tuerca de montaje del puntal.

Asegúrese de que los cables no queden cerca de las piezas móviles y de que las pinzas de contacto de cables no toquen ninguna parte metálica.

5. Ponga en marcha el motor del vehículo en el cual está montada la batería de refuerzo y deje funcionando el motor a velocidad moderada. Trate luego de poner en marcha el motor del vehículo con la batería descargada.
6. Una vez finalizada esta tarea, desconecte con cuidado los cables, siguiendo los pasos aquí indicados en orden inverso.

9-6. Sobrecalentamiento del motor

ADVERTENCIA

No quite el tapón del radiador antes de que el motor se haya apagado y se haya enfriado completamente. Cuando el motor esté caliente, el refrigerante estará bajo presión. Al quitar el tapón con el motor aún caliente puede salir expulsado un chorro de refrigerante hirviendo, lo cual puede causar graves quemaduras.

PRECAUCIÓN

Si se sobrecalienta el motor, el régimen de revoluciones del motor de combustión o la velocidad del vehículo podrían verse reducidos. Detenga el vehículo inmediatamente en un lugar seguro.

■ Si sale vapor del compartimiento del motor

Apague el motor y no permita que nadie se acerque al vehículo hasta que se enfríe.

■ Si no sale vapor del compartimiento del motor

NOTA

Para más detalles sobre cómo comprobar el nivel del refrigerante o cómo agregar refrigerante, consulte "Refrigerante del motor" ☞P475.

1. Deje el motor funcionando al ralentí.
2. Abra el capó para ventilar el compartimiento del motor. Consulte "Capó" ☞P467.
   Verifique que el ventilador de refrigeración esté funcionando. Si el ventilador no funciona, apague el motor inmediatamente y le recomendamos que se ponga en contacto con su concesionario autorizado para que realice la reparación.
3. Después de que haya descendido la temperatura del refrigerante, apague el motor.
   Si la aguja del indicador de temperatura permanece en la zona de sobrecalentamiento, apague el motor.
4. Una vez que el motor se haya enfriado completamente, examine el nivel del refrigerante en el depósito.
   Si el nivel del refrigerante está por debajo de la marca "LOW" (bajo), agregue refrigerante hasta alcanzar la marca "FULL" (lleno).
5. Si no hay refrigerante en el depósito, agregue refrigerante al depósito. Luego, retire el tapón del radiador y agregue refrigerante en el radiador.

Al quitar el tapón del radiador caliente, enrolle un paño grueso alrededor del tapón del radiador, luego haga girar el tapón lentamente hacia la izquierda sin oprimirla hasta que no pueda ser girado más. Deje salir la presión del radiador. Saque el tapón presionando y girándolo, una vez que ya no haya presión.

9-7. Remolque

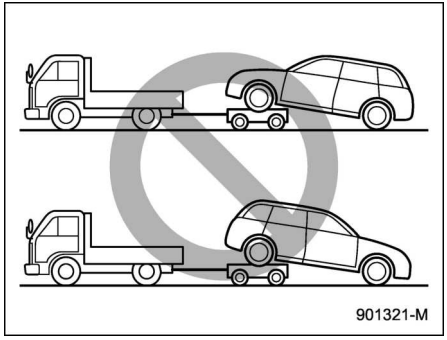

ADVERTENCIA

No intente nunca remolcar vehículos AWD (tanto modelos CVT como MT) con las ruedas delanteras levantadas del suelo y las traseras apoyadas, o al revés, con las ruedas delanteras apoyadas sobre el suelo y las traseras levantadas. Podría hacer que el vehículo saliera despedido inesperadamente debido al funcionamiento o al deterioro del diferencial central.

Si resulta indispensable remolcar el vehículo, SUBARU recomienda que lo haga su concesionario SUBARU o una empresa especializada en servicios de remolcado.

■ Gancho de remolque y ganchos/orificios de amarre

El gancho de remolque debe usarse únicamente en caso de emergencia.

SUBARU recomienda encargar el remolcado a su concesionario SUBARU o a una empresa especializada en servicios de remolcado.

PRECAUCIÓN

- **Utilice únicamente el gancho de remolque y los ganchos/orificios de amarre especificados. No utilice nunca ninguna parte de la suspensión u otras partes de la carrocería para fines de remolque o de amarre.**
- **Nunca utilice con propósitos de remolque el orificio de amarre ubicado al lado del silenciador en la parte inferior del vehículo.**

Gancho de remolque delantero:

1. Saque del compartimiento de almacenaje debajo del piso el destornillador, el gancho de remolque y el mango del gato.

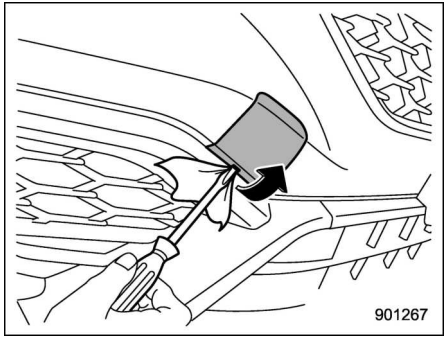

2. Cubra la punta de un destornillador de punta plana con cinta de vinilo o un paño para no arañar el parachoques. Introduzca el destornillador de punta plana en la hendidura de la cubierta y haga palanca para abrirla.

– CONTINÚA –

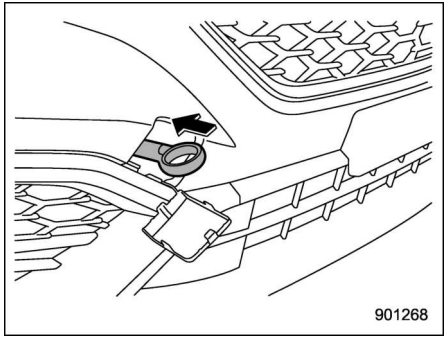

3. Asegúrese de enroscar el gancho de remolque en el orificio roscado hasta que no quede ninguna rosca visible.

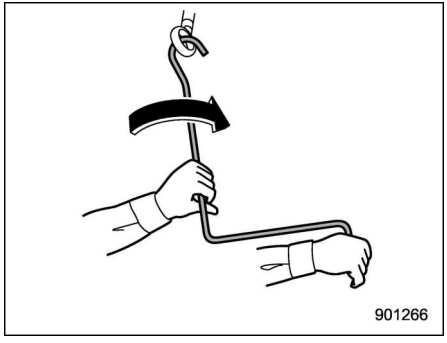

4. Apriete firmemente el gancho de remolque utilizando el mango del gato.

Después de remolcar el vehículo, retire el gancho de remolque del vehículo y guárdelo en el compartimento de almacenamiento debajo del piso.

Fije la cubierta del gancho de remolque al parachoques.

⚠ ADVERTENCIA

- **No utilice el gancho de remolque para otros propósitos que no sean remolcar el vehículo.**
- **Asegúrese de retirar el gancho de remolque después de remolcar el vehículo. Si deja el gancho de remolque montado en el vehículo, podría interferir con el correcto funcionamiento del airbag SRS en caso de colisión frontal.**

⚠ PRECAUCIÓN

Para evitar la deformación del parachoques y del gancho de remolque, no aplique una carga excesiva al gancho de remolque.

Gancho de remolque trasero:

1. Saque del compartimiento de almacenaje debajo del piso el destornillador, el gancho de remolque y el mango del gato.

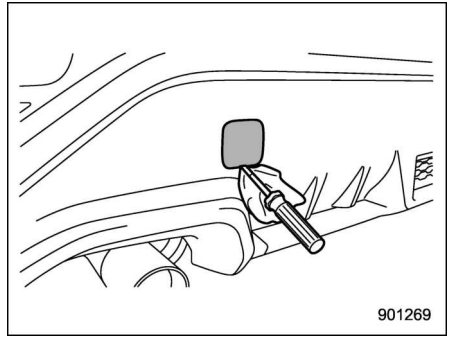

2. Cubra la punta de un destornillador de punta plana con cinta de vinilo o un paño para no arañar el parachoques. Introduzca el destornillador de punta plana en la hendidura de la cubierta y haga palanca para abrirla.

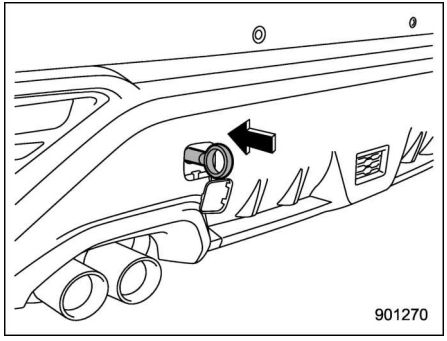

3. Asegúrese de enroscar el gancho de remolque en el orificio roscado hasta que no quede ninguna rosca visible.

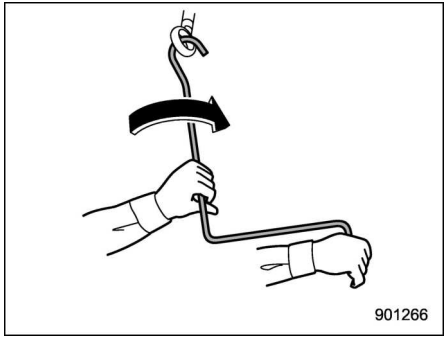

4. Apriete firmemente el gancho de remolque utilizando el mango del gato.

Después de remolcar el vehículo, retire el gancho de remolque del vehículo y guárdelo en el compartimento de almacenamiento debajo del piso.

Fije la cubierta del gancho de remolque al parachoques.

ADVERTENCIA

- **No utilice el gancho de remolque para otros propósitos que no sean remolcar el vehículo.**
- **Asegúrese de retirar el gancho de remolque después de remolcar el vehículo. Dejar instalado el gancho de remolque en el vehículo podría impedir el funcionamiento adecuado de la función de desactivado de la bomba de combustible en caso de que el vehículo sea impactado desde atrás.**

PRECAUCIÓN

- **Para evitar la deformación del parachoques y del gancho de remolque, no aplique una carga excesiva al gancho de remolque.**
- **Para los modelos equipados con la detección de vehículo trasero Subaru (SRVD), cuando remolque otro vehículo, toque "Rear Vehicle Detection (SRVD) (Detección de vehículo trasero (SRVD))" para desactivar el sistema. El sistema podría funcionar incorrectamente debido al bloqueo de las ondas de radar. Para más detalles sobre cómo conectar/desconectar la detección de vehículo trasero Subaru (SRVD), consulte "Ajustes del vehículo" ☞P224.**

Ganchos de amarre delanteros:

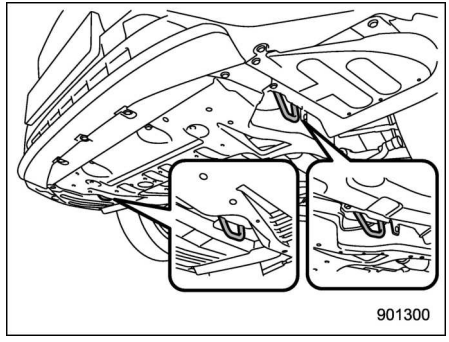

Los ganchos de amarre delanteros se encuentran entre cada uno de los neumáticos delanteros y el parachoques delantero.

– CONTINÚA –

Los **Ganchos de amarre delanteros** se utilizan para atar el vehículo. Éstos no son para remolcar.

Orificios de amarre traseros:

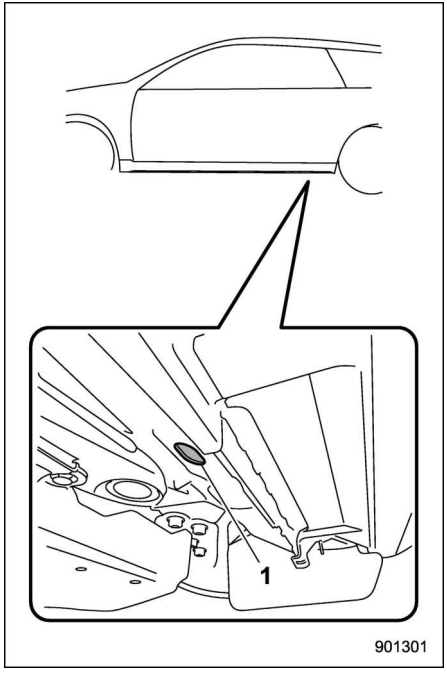

1 Orificio de amarre trasero

Los orificios de amarre traseros se encuentran cerca de cada uno de los refuerzos para elevación con el gato.

Hay un tapón en cada orificio de amarre trasero. Para utilizar los orificios de amarre traseros, retire los tapones. Después de utilizar los orificios de amarre traseros, vuelva a colocar los tapones en sus lugares originales.

ADVERTENCIA

Utilice los orificios de amarre traseros sólo para el anclaje hacia abajo. Si se utilizan para anclar el vehículo en cualquier otra dirección, los cables podrían salirse de los orificios, y provocar una situación de peligro.

Utilizar un camión plataforma

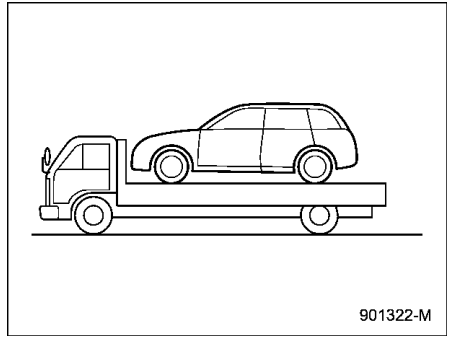

Esta es la mejor manera de transportar su vehículo. Utilice los siguientes procedimientos para un transporte seguro.

1. Coloque la palanca selectora en la posición “P” (modelos CVT) o coloque la palanca de cambios en la posición “1.ª” (modelos MT).
2. Aplique firmemente el freno de estacionamiento.
3. Asegure correctamente el vehículo al camión mediante cadenas de seguridad. Cada cadena de seguridad deberá quedar tensada por igual, prestando atención para que las cadenas no queden tan apretadas como para que se salga la parte inferior de la suspensión.

PRECAUCIÓN

El transporte en un camión plataforma puede provocar que los faros queden desalineados. En este caso, le recomendamos que verifique la alineación de los faros en un concesionario SUBARU después de transportar el vehículo en un camión plataforma.

Remolque del vehículo con todas las ruedas en el suelo

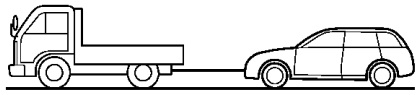

901323-M

ADVERTENCIA

- **No coloque el interruptor de encendido en la posición "OFF" mientras el vehículo está siendo remolcado, ya que el volante de dirección y las ruedas quedarían bloqueados.**
- **Recuerde que el servofreno y el sistema de servodirección no funcionan cuando el motor no está en marcha. Con el motor apagado, se requiere más fuerza para pisar el pedal del freno y mover el volante de dirección.**

PRECAUCIÓN

- **Si ocurre una avería de la transmisión, transporte su vehículo sobre un camión plataforma.**
- **En ocasiones, los vehículos dañados no pueden ser remolcados debido a su estado. En ese caso, utilice un camión plataforma para el transporte.**
- **En los modelos CVT, nunca debe excederse una velocidad de 30 km/h (19 mph) y la distancia máxima del trayecto será de 50 km (31 millas). Si es necesario remolcarlo a mayor velocidad o una distancia mayor, transporte su vehículo sobre un camión plataforma.**
- **Use un camión plataforma en caso de existir descensos prolongados o pendientes pronunciadas. Sin embargo, no pise el pedal del freno durante mucho tiempo, ya que en ese caso no actuará el freno motor durante el remolcado. Si lo hace, el freno podría sobrecalentarse.**
- **Conduzca con cuidado y evite que el cable de remolcado sufra tirones al arrancar de forma brusca.**
- **Utilice un cable específico para remolcado. En caso de que sea necesario utilizar cables de acero y cadenas para el remolcado, envuelva con un trapo la parte del parachoques que va a estar en contacto para protegerlo de posibles daños.**

1. Libere el freno de estacionamiento y coloque la transmisión en punto muerto.
2. Deje el interruptor de encendido en la posición "ON" mientras el vehículo es remolcado.
3. Tense el cable de manera gradual para evitar dañar el vehículo.

9-8. Freno de estacionamiento electrónico – Si no se puede liberar el freno de estacionamiento electrónico (modelos CVT)

Le recomendamos que se ponga en contacto con su concesionario SUBARU y que su concesionario SUBARU libere el freno de estacionamiento electrónico.

9-9. Mando de la llave de acceso – Si el mando de la llave de acceso no funciona correctamente

PRECAUCIÓN

Evite la presencia de objetos metálicos, fuentes magnéticas o transmisores de señal en la zona entre el mando de la llave de acceso y el pulsador de encendido. Podrían interferir en la comunicación entre el mando de la llave de acceso y el pulsador de encendido.

Es posible que las siguientes funciones no puedan usarse a causa de la presencia de potentes señales de radiofrecuencia en el entorno o de la poca carga en la pila del mando de la llave de acceso.

- Bloqueo/desbloqueo de todas las puertas (incluyendo la tapa del maletero)
- Cambiar el estado del contacto
- Arranque del motor

En esos casos, debe hacer lo siguiente. Si la pila del mando de la llave de acceso está descargada, sustitúyala por una nueva. Consulte “Reemplazo de la pila del mando de la llave de acceso” ☞P507.

■ Bloqueo y desbloqueo

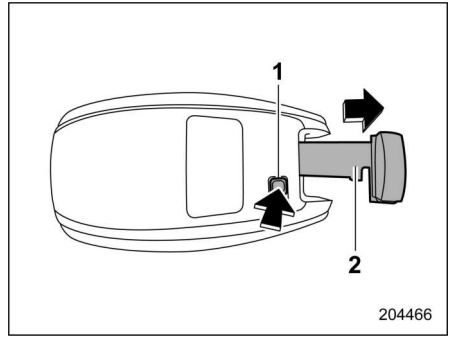

1 Botón de liberación
2 Llave de emergencia

Mientras pulsa el botón de liberación del mando de la llave de acceso, saque la llave de emergencia.

Bloquee o desbloquee la puerta del conductor con la llave de emergencia según el procedimiento descrito en “Cómo bloquear y desbloquear las puertas desde el exterior” ☞P146.

NOTA

Después del bloqueo o desbloqueo, asegúrese de colocar nuevamente la llave de emergencia en la llave de acceso.

Cambiar el estado del contacto

1. Aplique el freno de estacionamiento.
2. Coloque la palanca de cambios en la posición de punto muerto (modelos MT) o la palanca selectora en la posición “P” (modelos CVT).
3. Pise el pedal del embrague (modelos MT) o el pedal del freno (modelos CVT).

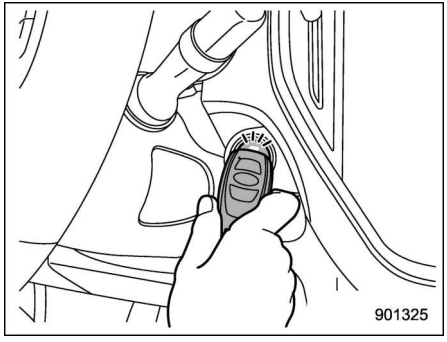

4. Sostenga el mando de la llave de acceso con los botones hacia usted y póngalo sobre el pulsador de encendido.
   Cuando se establezca la comunicación entre el mando de la llave de acceso y el vehículo, sonará un aviso (campanilla). Al mismo tiempo, el estado del pulsador de encendido cambia a uno de los siguientes.
   - Cuando el sistema de acceso sin llave con arranque mediante pulsador está desactivado: “ACC”
   - En otras condiciones: “ON”
5. Cuando el sistema de acceso sin llave con arranque mediante pulsador esté desactivado, presione el pulsador de encendido sin pisar el pedal del freno (todos los modelos) y el pedal del embrague (modelos MT). En ese momento, el estado del pulsador de encendido cambia a “ON”.

NOTA

Si el contacto no se activa a pesar de seguir correctamente el anterior procedimiento, le recomendamos ponerse en contacto con su concesionario SUBARU.

Arranque del motor

1. Aplique el freno de estacionamiento.
2. Coloque la palanca de cambios en la posición de punto muerto (modelos MT) o la palanca selectora en la posición “P” (modelos CVT).
3. Pise el pedal del freno (todos los modelos).
4. Pise el pedal del embrague (modelos MT).

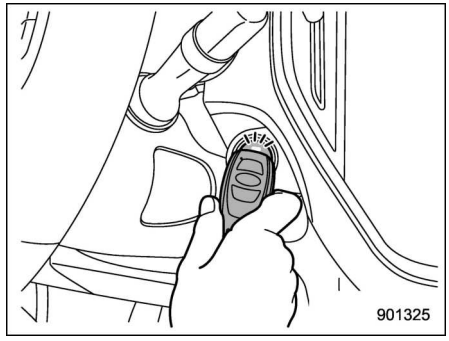

5. Sostenga el mando de la llave de acceso con los botones hacia usted y póngalo sobre el pulsador de encendido.
   Cuando se establezca la comunicación entre el mando de la llave de acceso y el vehículo, sonará un aviso (campanilla). Al mismo tiempo, el pulsador de encendido pasa a la posición “ACC” u “ON”.
6. Después de colocar el pulsador de encendido en la posición “ACC” u “ON”, mientras pisa el pedal del freno (todos los modelos) y el pedal del embrague (modelos MT), presione el pulsador de encendido.

– CONTINÚA –

NOTA

Si el motor no arranca a pesar de seguir correctamente el anterior procedimiento, le recomendamos ponerse en contacto con su concesionario SUBARU.

9-10. Techo corredizo (de equiparse) – Si no se cierra el techo corredizo

Si el techo corredizo no cierra, le recomendamos solicitar una inspección del sistema en un concesionario SUBARU.

9-11. Fallos de funcionamiento en la pantalla de información central

Si se muestran las siguientes pantallas, es posible que se haya producido un error temporal o un fallo de funcionamiento en la pantalla de información central.

Si solo se trata de errores temporales, el siguiente procedimiento puede ayudar a corregirlos.

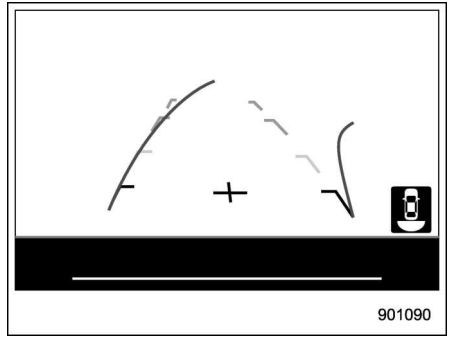

Apagado de la pantalla

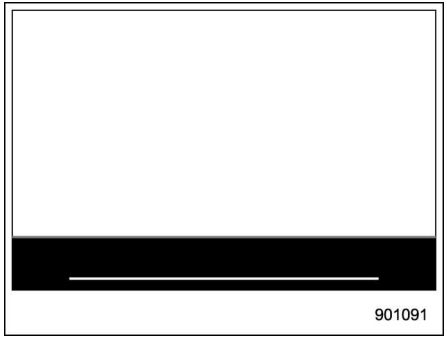

Bloqueo de la pantalla

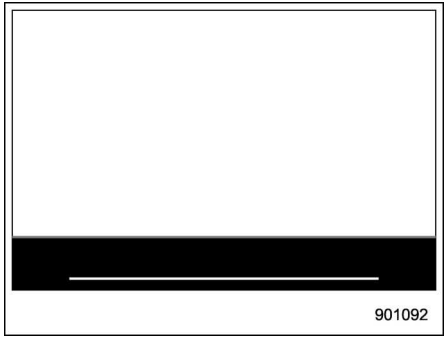

Desvanecimiento de la pantalla

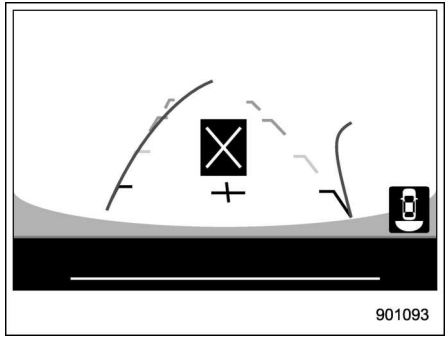

Error A

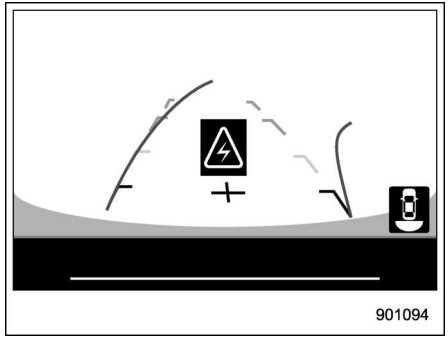

Error B

1. Estacione el vehículo en un lugar seguro.
2. Gire el interruptor de encendido una vez a la posición “OFF” y, a continuación, arranque el motor.

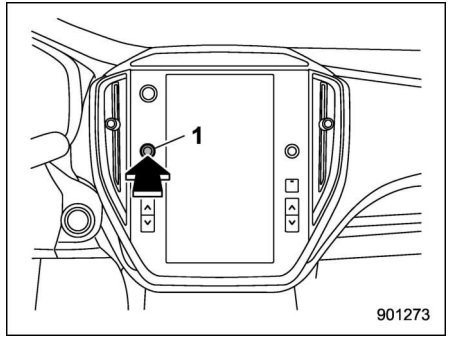

1 Mando del volumen

3. Si no se consigue recuperar la pantalla de información central volviendo a arrancar el motor, mantenga pulsado el mando del volumen durante más de 10 segundos. La pantalla de información central se encenderá de nuevo.
4. Si no se recupera la pantalla de información central reiniciándola, le recomendamos ponerse en contacto con su concesionario SUBARU.

9-12. Si su vehículo se ve involucrado en un accidente

■ Para arrancar de nuevo el motor después de un accidente

⚠ PRECAUCIÓN

Si su vehículo se ha visto involucrado en un accidente, asegúrese de inspeccionar el suelo bajo el vehículo antes de volver a arrancar el motor. Si descubre que existe rastro de fugas de combustible en el suelo, no intente arrancar el motor. El sistema de combustible está dañado y será preciso repararlo. Póngase en contacto con el centro de servicio más cercano. Le recomendamos que consulte con su concesionario SUBARU.

Su vehículo cuenta con un sistema de desactivado de la bomba de combustible. Cuando el vehículo sufre un impacto en un accidente, etc., el sistema de desactivado de la bomba de combustible suspende el abastecimiento de combustible con el objetivo de minimizar las fugas de combustible.

Lleve a cabo los siguientes procedimientos para arrancar el motor después de que se haya activado el sistema.

1. Coloque el pulsador de encendido en la posición “ACC” u “OFF”.
2. Arranque nuevamente el motor.

■ Funcionamiento del bloqueo/desbloqueo automático de las puertas al verse involucrado en un accidente

Cuando la función de bloqueo/desbloqueo automático de las puertas esté en la posición ON, todas las puertas se bloquearán automáticamente durante la conducción. Para mayor información, consulte “Bloqueo/desbloqueo automático de las puertas” ☞P149.

Si el vehículo recibe un fuerte impacto que activa el despliegue de los airbags, es posible que las cerraduras de las puertas se desbloqueen automáticamente para permitir un escape de emergencia. Generalmente un impacto que se produce desde la parte de atrás no activa el despliegue de los airbags. Sin embargo, si el impacto es lo suficientemente fuerte como para desplegar los airbags, también puede activar la función de desbloqueo.

En esas circunstancias, la función de bloqueo/desbloqueo automático de las puertas se suspenderá y las puertas permanecerán desbloqueadas.

Compruebe primero que no exista peligro en los alrededores y luego haga lo siguiente para reactivar la función de bloqueo/desbloqueo automático de las puertas.

1. Coloque el pulsador de encendido en la posición “OFF”.
2. Coloque el pulsador de encendido en la posición “ON”.

NOTA

Según la gravedad del impacto, es posible que el desbloqueo de emergencia no funcione.

⚠ PRECAUCIÓN

Si ocurre lo siguiente, es posible que exista una avería en el sistema.

Le recomendamos solicitar la inspección del sistema a un concesionario SUBARU.

- **Las puertas se desbloquean automáticamente mientras conduce.**
- **Con todas las puertas cerradas, las puertas se desbloquean cuando pulsa el lado de bloqueo**

del interruptor de bloqueo eléctrico de las puertas.

- **La función de bloqueo/desbloqueo automático de las puertas no funciona.**

Cuidado del aspecto del vehículo

10-1. Cuidado del exterior del vehículo 450
- Lavado 450
- Encerado y pulido 451
- Limpieza de las ruedas de aleación..... 452

10-2. Protección contra la corrosión..... 453
- Causas más comunes de corrosión 453
- Recomendaciones para evitar la corrosión..... 453

10-3. Limpieza del interior del vehículo.....454
- Material del tapizado de los asientos 454
- Materiales del asiento de cuero 455
- Tapicería de cuero sintético..... 455
- Cinturón de seguridad..... 455
- Tablero de instrumentos, panel de la consola, interruptores, cuadro de instrumentos y otras superficies de plástico 455
- Pantalla de información central 456

10-1. Cuidado del exterior del vehículo

■ Lavado

⚠ PRECAUCIÓN

- **Al lavar el vehículo, los frenos pueden mojarse. Como resultado, aumentará la distancia de frenado. Para secar los frenos, conduzca el vehículo a una velocidad segura y mantenga ligeramente pisado el pedal del freno para que los componentes del sistema se calienten y de esta manera se sequen.**
- **No lave el compartimiento del motor y su periferia. Si entra agua en la admisión de aire del motor o en las partes eléctricas, ello ocasionará problemas en el motor o un fallo de funcionamiento de la servodirección.**
- **Al lavar el interior de los guardabarros, los bajos, los parachoques y los elementos que sobresalen, como tubos de escape y embellecedores de tubos de escape, evite todo contacto con bordes afilados para no sufrir lesiones.**
- **No utilice ningún disolvente orgánico cuando lave la superficie de la cubierta del conjunto de la bombilla. Sin embargo, en caso de utilizar un detergente con disolventes orgánicos para lavar la superficie de la cubierta, elimine completamente el detergente con agua. De lo contrario, la superficie de la cubierta podría dañarse.**
- **Al lavar el vehículo, desactive el limpiaparabrisas. Con el interruptor del limpiaparabrisas en la posición “AUTO”, el limpiaparabrisas puede accionarse inesperadamente durante el lavado del vehículo y causar lesiones.**
- **Modelos con limpiaparabrisas con sensor de lluvia automático: Al lavar el vehículo, desactive el limpiaparabrisas. Con el interruptor del limpiaparabrisas en la posición “AUTO”, el limpiaparabrisas puede accionarse inesperadamente durante el lavado del vehículo y causar lesiones.**
- **Si el sistema de control de climatización está en funcionamiento al lavar el vehículo, no fije la selección de entrada de aire del control de climatización en modo de circulación de aire exterior. Existe el riesgo de que el agua pueda penetrar en el vehículo a través de las entradas de aire.**

NOTA

- **Cuando haga lavar su vehículo en un lavacoches automático, asegúrese de que el sistema de lavado es apropiado para su vehículo.**
- **Cuando lave un vehículo equipado con un limpiaparabrisas con sensor de lluvia automático, asegúrese de que el limpiaparabrisas está apagado. Si el interruptor del limpiaparabrisas está en la posición “AUTO”, el limpiaparabrisas puede accionarse inesperadamente durante el lavado del vehículo y las escobillas del limpiaparabrisas podrían dañarse.**
- **La lente de la cámara de visión trasera tiene un revestimiento duro para evitar que sufra arañazos. No obstante, cuando lave el vehículo o limpie la lente de la cámara, tenga cuidado para no arañar la lente. No use cepillos de limpieza directamente sobre la lente de la cámara. La calidad de la imagen de la cámara de visión trasera podría reducirse.**

La mejor manera de conservar la belleza original del vehículo es lavarlo con frecuencia. Lave el vehículo como mínimo una vez al mes para evitar acumulaciones de suciedad.

Lave el vehículo utilizando una esponja mojada y bastante agua tibia o fría. No utilice agua caliente para lavar el vehículo y evite lavarlo en un lugar expuesto a los rayos directos del sol.

Para eliminar manchas de sal, productos químicos, insectos, alquitrán, hollín, savia de los árboles, u otras materias extrañas, utilice un detergente suave y neutro. Si utiliza un detergente para lavar el vehículo, asegúrese que se trate de un producto neutro. No utilice nunca jabón fuerte ni detergentes químicos. Elimine rápidamente el detergente de la superficie, no permita que se seque sobre el vehículo. Aclare el vehículo con abundante agua tibia. Seque las gotas de agua con una gamuza o un paño suave. Lleve guantes de goma y utilice un cepillo para lavar los bajos, el interior de los guardabarros y la suspensión para eliminar eficazmente el barro y la suciedad.

▼ Lavado de la parte inferior de la carrocería

Algunos productos químicos, sales y grava utilizados para tratar las superficies de las carreteras son sumamente corrosivos y aceleran la corrosión de los componentes de la parte inferior del vehículo, tales como el sistema de escape, tuberías de los sistemas de combustible y de freno, cables de frenos, panel del piso y guardabarros, además de la suspensión.

Lave la parte inferior de la carrocería y el interior de los guardabarros regularmente con agua tibia o fría para reducir los efectos perjudiciales de tales agentes.

El barro y la arena adheridos a los componentes de la parte inferior del vehículo podrían acelerar la corrosión.

Después de conducir fuera de carretera o por carreteras con barro o arena, lave el barro y la arena de la parte inferior del vehículo.

Lave con especial cuidado las piezas de la suspensión y del eje, debido a que el barro y la arena tienden a adherirse a estas partes. No utilice una herramienta afilada para quitar el barro seco.

⚠ PRECAUCIÓN

- **Tenga cuidado de no dañar los manguitos del freno, las instalaciones de los sensores y otras piezas al lavar los componentes de la suspensión.**
- **Tenga cuidado de no lavar la parte inferior del motor durante un periodo de tiempo prolongado. Esto podría causar el daño de algunas partes eléctricas.**

▼ Empleo de lavadores de agua caliente

- Mantenga una distancia apropiada de 30 cm (12 in) o más entre la tobera de lavado y el vehículo.
- No lave continuamente sobre un mismo lugar.
- Si no se consigue eliminar la suciedad, lave con la mano. Algunos lavadores de agua caliente son del tipo de alta temperatura y alta presión, las cuales podrían dañar o deformar las partes de resina, tales como las molduras, o hacer que entre agua en el vehículo.

■ Encerado y pulido

Lave y seque cuidadosamente las superficies del vehículo antes de encerarlo y pulirlo.

Utilice productos de calidad para encerar y pulir y utilícelos según las instrucciones del fabricante. Encere o pula el vehículo sólo cuando las superficies pintadas estén frías.

– CONTINÚA –

Se recomienda encerar y pulir asimismo las partes cromadas, así como las partes pintadas. La falta de cera sobre las superficies pintadas contribuye a la pérdida del brillo original y además hará que se deterioren con mayor rapidez. Se recomienda aplicar una capa de cera por lo menos una vez por mes o bien cada vez que se observe que la superficie de la carrocería no repele el agua.

Si el aspecto de las superficies pintadas se ha deteriorado hasta tal punto que resulte imposible recuperar el brillo y el tono originales, pula la parte afectada utilizando un compuesto de pulir de granos finos. No limite el pulido a la parte afectada, extienda el pulido alrededor del área. Pula siempre con movimientos uniformes en la misma dirección. Se recomienda utilizar un compuesto de pulir de granos N.º 2000. Nunca utilice compuestos con granos mayores. Si se utiliza un compuesto de pulir demasiado áspero, la superficie de la pintura podría resultar dañada. Una vez finalizado el pulido, aplique una capa de cera para restaurar el brillo original. El pulido frecuente utilizando compuesto de pulir o un pulido incorrecto podría eliminar la capa de pintura y quedar expuesta la capa inferior. En caso de duda, le recomendamos ponerse en contacto con su concesionario SUBARU o con un taller de chapa y pintura especializado.

⚠ PRECAUCIÓN

No aplique ningún elemento de limpieza con disolventes orgánicos en la superficie de la cubierta del conjunto de la bombilla. Sin embargo, en caso de aplicar algún elemento de pulido o cera con disolventes orgánicos en la superficie de la cubierta, elimine completamente dicho elemento de pulido o cera. De lo contrario, la superficie de la cubierta podría dañarse.

NOTA

- **Tenga cuidado de no tapar las toberas del lavaparabrisas con cera mientras está encerando el vehículo.**
- **No limpie la cámara de visión trasera con alcohol, bencina o diluyentes de pintura. De hacerlo, puede producirse una decoloración. Para eliminar la acumulación de suciedad, limpie la cámara con un paño humedecido con detergente neutro diluido y séquela con un paño suave y seco.**
- **Si encera el vehículo, tenga cuidado de no aplicar cera a la cámara de visión trasera. Si entra en contacto con la cámara, humedezca un paño limpio con detergente neutro diluido y retire la cera.**

■ Limpieza de las ruedas de aleación

▼ Vehículos sin ruedas pintadas de color mate

- Limpie las llantas de aleación, quitando toda la suciedad y la materia extraña. Si las materias extrañas quedan durante un largo período, puede resultar difícil eliminarlas.
- No utilice jabones que contengan materias abrasivas para limpiar las ruedas. Utilice un agente limpiador neutro y aclare con agua. Evite limpiar las ruedas con cepillos duros o empleando dispositivos para limpieza de alta velocidad.
- Si el vehículo entra en contacto con agua de mar o queda expuesto a la brisa marina, o si se conduce sobre carreteras tratadas con agentes químicos o sales, limpie el vehículo (incluso las llantas de aleación) con agua tan pronto como sea posible.

▼ **Vehículos con ruedas pintadas de color mate**

⚠ PRECAUCIÓN

Asegúrese de respetar las siguientes precauciones pues las ruedas pintadas de color mate pueden verse dañadas.

- **No frote ni pula las ruedas con un cepillo o paño seco.**
- **No use un recubrimiento de ruedas o detergentes abrasivos.**

Como las ruedas pintadas de color mate requieren distintos métodos de limpieza que las ruedas de aleación convencionales, asegúrese de respetar lo siguiente. Para más detalles, consulte con su concesionario SUBARU.

- Retire la suciedad usando agua. Si las ruedas están excesivamente sucias, use una esponja o un paño suave humedecido con detergente neutro para retirar la suciedad.

10-2. Protección contra la corrosión

Su SUBARU ha sido diseñado y construido para ser resistente a la corrosión. Se han utilizado materiales especiales y acabados de protección en la mayor parte de las piezas del vehículo con la finalidad de mantener el buen aspecto, la potencia y el funcionamiento fiable.

■ Causas más comunes de corrosión

Las causas más comunes de corrosión son:

- La acumulación de humedad causada por materias extrañas y sedimentos en secciones de panel de la carrocería, en cavidades y en otras partes del vehículo.
- Daños en la pintura y otras capas protectoras causados por grava y piedras o por accidentes menores.

Las siguientes condiciones causan una aceleración considerable de la corrosión de las partes del vehículo:

- Se encuentra expuesto a la sal de la carretera o a sustancias químicas para control de polvo, o se utiliza en áreas costeras de ambientes salinos o en áreas de considerable contaminación ambiental.
- Se conduce en áreas de alta humedad, especialmente en gamas de temperaturas inmediatamente por encima del punto de congelación.
- La humedad no desaparece durante largos períodos de tiempo en algunas partes del vehículo, aunque otras partes del vehículo se sequen.
- Las altas temperaturas aceleran la corrosión de partes del vehículo que no se secan rápidamente porque se encuentran en lugares en los cuales la ventilación no es adecuada.

■ Recomendaciones para evitar la corrosión

Lave el vehículo a intervalos regulares para evitar la corrosión de la carrocería y de los componentes de la suspensión. Asimismo, lave el vehículo rápidamente después de conducir sobre cualquiera de las siguientes superficies.

- Carreteras tratadas con sal para evitar la congelación durante el invierno
- Barro, arena, o grava
- Carreteras costeras

Al finalizar el invierno, es necesario lavar cuidadosamente la parte inferior del ve-

– CONTINÚA –

hículo.

Antes del invierno, debe verificarse la condición de todos los componentes ubicados en la parte inferior del vehículo, tales como partes del sistema de escape, tuberías de combustible y de freno, cables del freno, suspensión, sistema de dirección, paneles del piso y guardabarros. Si se observa que alguna de estas partes está oxidada, es necesario efectuar el tratamiento anticorrosivo correspondiente o bien reemplazar las partes afectadas. Le recomendamos ponerse en contacto con su concesionario SUBARU para este tipo de mantenimiento y otras medidas necesarias.

Repare descascarillamientos o rayaduras de las superficies pintadas cuanto antes.

Examine el interior del vehículo y compruebe que no exista acumulación de agua y suciedad debajo de las alfombrillas del piso ya que esto podría causar la corrosión de las partes metálicas. Levante las alfombrillas regularmente para verificar que está seco debajo de las mismas.

Mantenga seco el garaje. No estacione el vehículo en un garaje húmedo o con ventilación insuficiente. En este tipo de garajes, puede producirse corrosión por la humedad del lugar. Si usted lava el vehículo en el garaje o bien si lo estaciona en el garaje cuando está mojado o cubierto de nieve, puede aumentar la humedad.

Si utiliza su vehículo en climas fríos y/o sobre caminos tratados con sal o cubiertos de otros materiales corrosivos, inspeccione y lubrique periódicamente las bisagras y las cerraduras de las puertas, y el cerrojo del capó.

10-3. Limpieza del interior del vehículo

Utilice un paño suave y húmedo para limpiar el panel de control de climatización, el equipo de audio, el tablero de instrumentos, la consola central, el panel del cuadro de instrumentos, y los interruptores. (No utilice disolventes orgánicos).

■ Material del tapizado de los asientos

Quite la suciedad, el polvo u otras impurezas con una aspiradora. Si no consigue eliminar la suciedad o si está adherida a la tela, utilice un cepillo blando y luego limpie con la aspiradora.

Frote la superficie de la tela con un paño húmedo bien escurrido y luego séquela completamente. Si la tapicería sigue sucia, limpie la tela con una solución de detergente suave y agua tibia y séquela completamente.

Si no consigue eliminar la suciedad, pruebe con un quitamanchas para telas disponible comercialmente. Primero pruebe el quitamanchas en un sitio fuera del alcance de la vista para asegurarse de que no estropee la tela. Utilice el quitamanchas según las instrucciones del producto.

⚠ PRECAUCIÓN

Al limpiar el asiento, no utilice bencina, diluyentes de pintura, ni productos similares. Si lo hace, podría dañarse la superficie y deteriorarse el color.

■ Materiales del asiento de cuero

El cuero empleado por SUBARU es un producto natural de alta calidad que mantiene su apariencia sobria y distinguida durante muchos años con los cuidados adecuados.

Si se acumula polvo o suciedad de la carretera sobre la superficie, el cuero puede debilitarse y desgastarse prematuramente. Para que conserve su resistencia, el cuero se debe limpiar una vez al mes o siempre que se ensucie.

Antes de limpiar la tapicería de cuero, quite el polvo con un aspirador. Utilice un paño suave libre de pelusa humedecido con agua tibia y jabón neutro, teniendo cuidado de no empapar el cuero y de que el agua no penetre en las costuras. Utilice un movimiento circular suave para limpiar el cuero; no frote ni ejerza una presión excesiva. Pase por el cuero otro paño limpio y ligeramente humedecido para eliminar los restos de jabón y luego séquelo con un paño suave.

Las pequeñas manchas o la suciedad persistente se pueden tratar con un espray comercial para cuero. No utilice nunca alcohol, disolventes de limpieza, aceites para cuero, barnices ni pulimentos sobre el cuero, ya que estos productos lo resecarían.

Si su vehículo SUBARU va a permanecer estacionado durante un largo tiempo en un lugar expuesto a los rayos de sol, se recomienda cubrir los asientos y los reposacabezas, o tapar las ventanillas, para evitar pérdidas de color o contracciones.

Descubrirá que cada sección del asiento de cuero tiene dobleces o arrugas, que son características del cuero natural.

■ Tapicería de cuero sintético

El material de cuero sintético usado en el SUBARU se puede limpiar usando un jabón o detergente neutro y agua, después de cepillar o aspirar para quitar la suciedad. Deje el jabón empaparse durante unos minutos y limpie frotando con un paño humedecido y limpio. En caso de ser necesario pueden usarse los limpiadores de esponja para materiales de cuero sintético.

⚠ PRECAUCIÓN

Para la limpieza de materiales interiores sintéticos o de cuero, no se deben usar nunca agentes de limpieza fuertes tales como disolvente, diluyentes de pinturas, limpiaventanas o combustible. Si lo hace, podría dañarse la superficie y deteriorarse el color.

■ Cinturón de seguridad

Para más detalles sobre cómo limpiar el cinturón de seguridad, consulte “Mantenimiento de los cinturones de seguridad” ☞P58.

■ Tablero de instrumentos, panel de la consola, interruptores, cuadro de instrumentos y otras superficies de plástico

Utilice un paño suave y húmedo para limpiar el tablero de instrumentos, la consola central, el panel del cuadro de instrumentos y los interruptores.

⚠ PRECAUCIÓN

- **No utilice disolventes orgánicos, como por ejemplo diluyentes de pintura o combustible, ni agentes**

– CONTINÚA –

limpiadores fuertes que contengan esos productos. Si lo hace, podría dañarse la superficie y deteriorarse el color.

- **No utilice disolventes químicos que contengan silicona, en el sistema de audio, ni en los componentes electrónicos del aire acondicionado o en cualquiera de los interruptores. Si la silicona se adhiere a dichas partes, podría causar daños en los componentes eléctricos.**

■ Pantalla de información central

Para limpiar la pantalla de información central, utilice un paño de silicona o un paño suave. Si las pantallas están extremadamente sucias, límpielas con un paño suave humedecido con detergente neutro y luego elimine completamente todo el detergente.

⚠ PRECAUCIÓN

- **Evite aplicar directamente detergente neutro sobre las pantallas. Si lo hace, se podrían dañar los componentes del monitor.**
- **No limpie las pantallas con un paño duro. Si lo hace, se podría rayar el monitor.**
- **No utilice líquido limpiador que contenga diluyente, combustible, u otras sustancias volátiles. El uso de tales líquidos limpiadores podría borrar los caracteres de los interruptores de las pantallas.**

Mantenimiento y servicio

11-1. Programa de mantenimiento 459
11-2. Precauciones de mantenimiento 463
Antes de examinar o realizar intervenciones técnicas en el interior del compartimiento del motor 464
Al examinar o realizar intervenciones técnicas en el interior del compartimiento del motor 464
Cuando examine o realice intervenciones técnicas en el compartimiento del motor mientras el motor está en marcha 465
11-3. Consejos sobre el mantenimiento 465
Al reemplazar piezas 465
Desmontaje y reinstalación de sujeciones 465
11-4. Capó 467
11-5. Vista del interior del compartimiento del motor 469
11-6. Aceite del motor 470
Consumo del aceite del motor 470
Verificación del nivel de aceite 470
Cambio del aceite y del filtro de aceite 472
Grado y viscosidad recomendados 473
Aceite sintético 473
11-7. Sistema de refrigeración 473
Ventilador de refrigeración, manguera y conexiones 474
Refrigerante del motor 475
11-8. Elemento del filtro de aire 477
Reemplazo del elemento del filtro de aire 477
11-9. Bujías 477
Bujías recomendadas 477
11-10. Correas de la transmisión 478
11-11. Aceite de la transmisión manual 478
Grado y viscosidad recomendados 478
11-12. Líquido de la transmisión continua variable 478
11-13. Aceite de engranajes del diferencial delantero (modelos CVT) y aceite de engranajes del diferencial trasero 479
Grado y viscosidad recomendados 479
11-14. Líquido para frenos 479
Verificación del nivel del líquido 479
Líquido para frenos recomendado 480
11-15. Líquido para embrague (modelos MT) 481
Verificación del nivel del líquido 481
11-16. Servofreno por vacío (modelos con el servofreno por vacío) 482
11-17. Pedal del freno 482
11-18. Pedal del embrague (modelos MT) 482
11-19. Sistema de asistencia de arranque en pendiente 483
11-20. Cambio de las pastillas de freno 483
Rodaje de las pastillas de freno nuevas (modelos CVT) 484
Rodaje de las pastillas y los forros de freno nuevos (modelos MT) 484
11-21. Recorrido del freno de estacionamiento (modelos MT) 485
11-22. Ruedas y neumáticos 485
Tipos de neumáticos 485
Sistema de control de presión de neumáticos (TPMS) (de equiparse) 486

Inspección de los neumáticos 488
Presión y desgaste de los neumáticos 488
Equilibrio de las ruedas 490
Indicadores de desgaste 491
Dirección de rotación de los neumáticos 492
Rotación de los neumáticos 492
Reemplazo de los neumáticos 492
Reemplazo de las ruedas 493
11-23. Ruedas de aleación 494
11-24. Líquido lavaparabrisas 495
11-25. Cambio de las escobillas del limpiaparabrisas 496
Conjunto de la escobilla del limpiaparabrisas 497
Goma de la escobilla del limpiaparabrisas 498
11-26. Batería 499
¡Precauciones sobre la batería! 499
11-27. Fusibles 500
11-28. Instalación de accesorios 502
11-29. Cambio de bombillas 502
Faros 503
Luces combinadas traseras 503
Luces de la placa de matrícula 504
Luz antiniebla trasera (de equiparse) 505
Otras bombillas 505
11-30. Cambio de la pila 506
Reemplazo de la pila del mando de la llave de acceso 507
Eliminación segura de las pilas de botón 508

11-1. Programa de mantenimiento

Para mantener su vehículo en las mejores condiciones de funcionamiento y asegurar un óptimo rendimiento en todo momento, se recomienda llevar a cabo el servicio de mantenimiento recomendado de acuerdo con el programa de mantenimiento.

NOTA

- **La frecuencia de los servicios de inspección y mantenimiento programados es mínima. Sin embargo, dependiendo de las condiciones atmosféricas, de la carretera, del clima, y de uso del vehículo, es posible que deba realizarse con mayor frecuencia. Estas condiciones podrían ser distintas de un país a otro. Por consiguiente, podrían existir requerimientos especiales en su país. Con respecto al programa de mantenimiento real aplicado a su vehículo, le recomendamos consultar con su concesionario SUBARU autorizado.**
- **Puede programar un recordatorio que se muestre cuando esté a punto de llegar la fecha de un mantenimiento programado. Para más detalles, consulte "Ajustes generales" ☞P219.**

Continúe el mantenimiento periódico después de los 120.000 km (75.000 millas) o después de 96 meses volviendo a la tercera columna del programa de mantenimiento periódico y añadiendo 120.000 km (75.000 millas) o bien 96 meses a los encabezamientos de las columnas.

Símbolos usados:
R: Reemplazar
I: Inspeccionar y luego ajustar, corregir o cambiar si es necesario.
P: Realizar
(I): Servicio recomendado para el funcionamiento seguro del vehículo

ELEMENTO DE MANTENIMIENTO		INTERVALO DE MANTENIMIENTO (Número de meses o km (millas), lo que ocurra primero)									OBSERVACIONES
		Meses	12	24	36	48	60	72	84	96	
		× 1.000 km	15	30	45	60	75	90	105	120	
		× 1.000 millas	9	19	28	38	47	56	66	75	
1	Aceite del motor		**R**	**R**	**R**	**R**	**R**	**R**	**R**	**R**	Consulte la NOTA 1)
2	Filtro de aceite del motor		**R**	**R**	**R**	**R**	**R**	**R**	**R**	**R**	Consulte la NOTA 1)
3	Correa(s) de la transmisión		**I**	**I**	**I**	**I**	**I**	**I**	**I**	**I**	

– CONTINÚA –

ELEMENTO DE MANTENIMIENTO		INTERVALO DE MANTENIMIENTO (Número de meses o km (millas), lo que ocurra primero)									OBSERVACIONES
		Meses	12	24	36	48	60	72	84	96	
		× 1.000 km	15	30	45	60	75	90	105	120	
		× 1.000 millas	9	19	28	38	47	56	66	75	
4	Sistema de refrigeración, tuberías y conexiones			I		I		I		I	
5	Sustituya el refrigerante del motor (SUBARU SUPER COOLANT o equivalente)		1.ª sustitución: **132 meses (11 años)/220.000 km (137.500 millas)** Desde la 2.ª sustitución: **72 meses (6 años)/120.000 km (75.000 millas)**								
6	Sistema de combustible, tuberías y conexiones			I		I		I		I	Consulte la NOTA 2)
7	Filtro de combustible	Para Europa*								R	Cambiar cada 120.000 km (75.000 millas)
		Excepto Europa						R			Cambiar cada 90.000 km (56.000 millas)
8	Elemento del filtro de aire		I	I	R	I	I	R	I	I	Cambiar cada 45.000 km (28.000 millas)
9	Bujías								R		Cambiar cada 105.000 km (66.000 millas)
10	Lubricantes del diferencial delantero y el diferencial trasero (aceite de engranajes)			I		R		I		R	Consulte la NOTA 3)

*: Excepto para CEI e Israel

ELEMENTO DE MANTENIMIENTO		INTERVALO DE MANTENIMIENTO (Número de meses o km (millas), lo que ocurra primero)								OBSERVACIONES
		Meses	12	24	36	48	60	72	84	96	
		× 1.000 km	15	30	45	60	75	90	105	120	
		× 1.000 millas	9	19	28	38	47	56	66	75	
11	Líquido de la transmisión continua variable			I		I		I		I	Consulte la NOTA 4)
12	Líquido para frenos			R		R		R		R	Consulte la NOTA 5)
13	Pastillas y discos de los frenos de disco/ Fundas de los ejes delantero y trasero y juntas de los semiejes		I	I	I	I	I	I	I	I	Consulte la NOTA 2)
14	Forro y tambores del freno (incluyendo forros y tambores del freno de estacionamiento)			I		I		I		I	Consulte la NOTA 2)
15	Inspeccionar las tuberías del freno y comprobar el funcionamiento de los sistemas de frenos de pie y estacionamiento			P		P		P		P	Consulte la NOTA 2)
16	Sistema de la dirección y suspensión			I		I		I		I	Consulte la NOTA 2)
17	Cojinetes de las ruedas delanteras y traseras									(I)	
18	Filtro de aire del habitáculo (excepto para CEI e Israel)		I	R	I	R	I	R	I	R	Consulte la NOTA 6)
19	Filtro de aire del habitáculo (para CEI e Israel)		Cambiar cada 12 meses o 12.000 km (7.500 millas), lo que ocurra primero								Consulte la NOTA 6)
20	ADITIVO DE COMBUSTIBLE ORIGINAL SUBARU (En zonas con combustibles con un elevado contenido de impurezas)		Añada una botella al depósito de combustible cada 15.000 km (9.000 millas)								Consulte la NOTA 7)

– CONTINÚA –

NOTA

1) Cuando el vehículo se use bajo las condiciones de conducción adversas indicadas de acuerdo a los siguientes ejemplos*, deben cambiarse más frecuentemente el aceite de motor y el filtro de aceite.
2) Cuando el vehículo se use bajo las condiciones de conducción adversas indicadas de acuerdo a los siguientes ejemplos*, la inspección debe realizarse a los 15.000 km (9.000 millas) o 12 meses, lo que ocurra primero.
3) Cuando el vehículo se use frecuentemente en condiciones adversas, tales como al llevar un remolque, se debe cambiar con más frecuencia el aceite de engranajes del diferencial (delantero y trasero).
4) Cuando el vehículo se use bajo las condiciones de conducción adversas mencionadas en los siguientes ejemplos*, el líquido de la transmisión continua variable debe cambiarse cada 45.000 km (28.000 millas).
5) Cuando el vehículo se use en las regiones siguientes, cambie el líquido cada 15.000 km (9.000 millas) o 12 meses, lo que ocurra primero.
(1) Áreas muy húmedas
(2) Áreas montañosas
6) Cuando el vehículo se use bajo las condiciones de conducción adversas indicadas de acuerdo a los siguientes ejemplos*, deben cambiarse más frecuentemente los elementos del filtro de aire y el filtro de aire.
7) En zonas con combustibles con un elevado contenido de impurezas.

* Ejemplos de condiciones de conducción adversas:
(1) Funcionamiento en temperaturas extremadamente frías (solo elementos 1, 2 y 16)
(2) Conducción de un remolque (solo elementos 1, 2, 10, 11, 13 y 15)
(3) Viajes cortos repetidos (solo elementos 1, 2, 13 y 14)
(4) Conducción por carreteras polvorientas (solo elementos 8, 13, 14, 16, 18 y 19)
(5) Conducción por superficies irregulares y/o embarradas (solo elementos 13, 14, 16, 18 y 19)
(6) Conducción por zonas tratadas con sal u otros materiales corrosivos en la carretera (solo elementos 6, 13, 14, 15 y 16)
(7) Cuando se viva en zonas costeras (solo elementos 6, 13, 14, 15 y 16)

11-2. Precauciones de mantenimiento

Cuando sea necesario el mantenimiento y servicio, se recomienda encomendar toda la labor a un concesionario SUBARU autorizado.

Si efectúa el mantenimiento y servicio por su cuenta, familiarícese con la información proporcionada en esta sección sobre el mantenimiento general y el servicio de su vehículo SUBARU.

Un servicio incorrecto o incompleto podría causar una operación inadecuada del vehículo o comprometer su seguridad. Los problemas ocasionados por un mantenimiento y servicio inadecuados efectuados por su cuenta no serán cubiertos por la garantía.

⚠ ADVERTENCIA

- **Elija un lugar seguro para efectuar las tareas de mantenimiento del vehículo.**
- **Efectúe con cuidado los trabajos necesarios en el vehículo para evitar lesiones personales. Recuerde que algunos materiales utilizados en el vehículo, por ejemplo el ácido de la batería, pueden ser peligrosos si son utilizados o manipulados de manera incorrecta.**
- **Las tareas de servicio del vehículo deben ser efectuadas únicamente por mecánicos con la capacitación adecuada. Si las personas que efectúan estas tareas no tienen la experiencia y los conocimientos necesarios existe el riesgo de lesiones personales graves.**
- **Utilice solamente las herramientas correctas y verifique que las mismas estén en buenas condiciones antes de utilizarlas.**
- **Nunca entre debajo del vehículo apoyado sólo sobre un gato. Utilice los soportes de seguridad si es necesario entrar debajo del vehículo.**
- **Nunca deje el motor en funcionamiento en lugares con ventilación inadecuada, por ejemplo en un garaje o en un lugar cerrado.**
- **Durante las tareas de servicio, no fume ni acerque chispas o llamas a la batería o al combustible. Esto podría causar un incendio.**
- **Debido a que el sistema de combustible se encuentra bajo presión, le recomendamos solicitar el reemplazo del filtro de combustible a su concesionario SUBARU.**
- **Utilice un medio de protección para los ojos adecuado contra proyecciones de aceites o líquidos. Si llegara a entrar algo en sus ojos, lave a fondo con agua limpia.**
- **No intente modificar el cableado del sistema del airbag SRS o del sistema de pretensores del cinturón de seguridad, ni intente desmontar los conectores, pues el sistema podría activarse o dejar de funcionar. NUNCA utilice un comprobador de circuitos para estos cableados. Cuando sea necesario el servicio del airbag SRS o del pretensor del cinturón de seguridad, le recomendamos consultar con su concesionario SUBARU más cercano.**
- **Compruebe el interior del compartimento del motor para ver si ha quedado en él alguna prenda o herramienta. Si se ha dejado alguno de estos elementos, podrían provocar un mal funcionamiento o un incendio.**

– CONTINÚA –

Antes de examinar o realizar intervenciones técnicas en el interior del compartimiento del motor

ADVERTENCIA

- **Apague siempre el motor y aplique el freno de estacionamiento para evitar que el vehículo se mueva.**
- **Espere hasta que el motor se enfríe siempre antes de comenzar los trabajos. Algunas partes del motor alcanzan temperaturas muy altas durante el funcionamiento del motor y permanecen calientes durante un cierto tiempo aunque el motor esté apagado.**
- **Evite derramar aceite del motor, refrigerante del motor, líquido para frenos u otro tipo de líquido sobre componentes del motor cuando están calientes. Se podría producir un incendio.**
- **Si la llave del interruptor de encendido queda en la posición "ON", el ventilador de refrigeración puede comenzar a funcionar en cualquier momento, aunque el motor esté apagado. Si su cuerpo o ropa entran en contacto con un ventilador en funcionamiento podría resultar en heridas graves. Para evitar el riesgo de sufrir lesiones, tome las siguientes precauciones.**
  - **Coloque siempre el pulsador de encendido en la posición "OFF" y compruebe que el indicador de funcionamiento del interruptor esté apagado. A continuación, saque el mando de la llave de acceso del vehículo.**

Al examinar o realizar intervenciones técnicas en el interior del compartimiento del motor

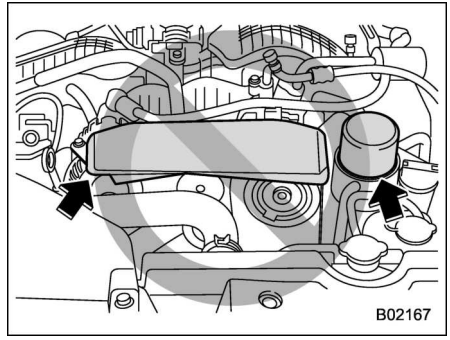

PRECAUCIÓN

- **No entre en contacto con la cubierta de la correa cuando examine los componentes en el compartimiento del motor. De hacerlo podría hacer deslizar la cubierta de la correa con su mano causando así lesiones repentinas.**
- **No toque el filtro del aceite hasta que el motor se haya enfriado completamente. De hacerlo podrían sufrirse quemaduras u**

otras lesiones. Tenga en cuenta que el filtro del aceite alcanza temperaturas muy altas durante el funcionamiento del motor y permanecen calientes durante un cierto tiempo después de apagarse el motor.

■ Cuando examine o realice intervenciones técnicas en el compartimiento del motor mientras el motor está en marcha

⚠ ADVERTENCIA

Cualquier trabajo que se efectúe mientras el motor está en funcionamiento es peligroso. Evite acercar los dedos, las manos, la ropa, el cabello o las herramientas al ventilador de refrigeración, a las correas o a cualquier otra parte móvil del motor. Se recomienda no usar anillos, relojes o corbatas al efectuar este tipo de trabajo.

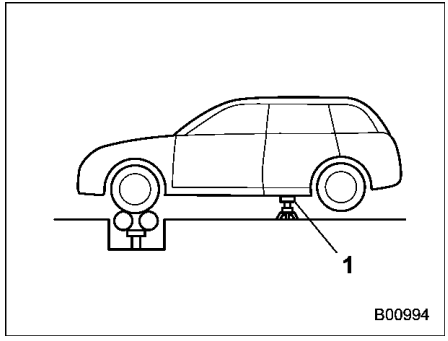

1 Apoyo de seguridad

Para cualquier tarea de mantenimiento e inspección en los modelos AWD que requiera que el motor esté en funcionamiento y las ruedas girando, levante las cuatro ruedas con el gato o utilice rodillos libres para evitar que el vehículo se mueva. No revolucione nunca el motor ni frene bruscamente.

11-3. Consejos sobre el mantenimiento

■ Al reemplazar piezas

Para obtener información acerca del reemplazo de piezas para el mantenimiento, le recomendamos que se ponga en contacto con cualquier concesionario SUBARU o taller de servicio técnico autorizado, o con otro profesional debidamente calificado y equipado.

■ Desmontaje y reinstalación de sujeciones

Para poder cambiar los elementos del filtro de aire y algunas bombillas, es necesario extraer algunas sujeciones y revestimientos del guardabarros.

▼ Desmontaje de las sujeciones

En el vehículo se utilizan varios tipos de sujeciones diferentes.

– CONTINÚA –

▽ Sujeciones de tipo A y D

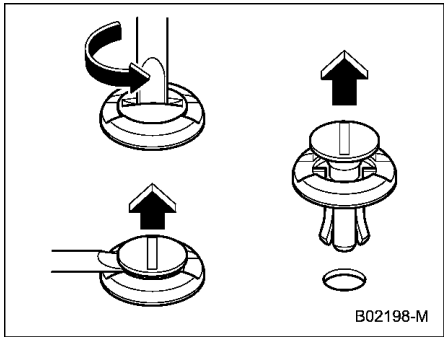

Sujeciones de tipo A

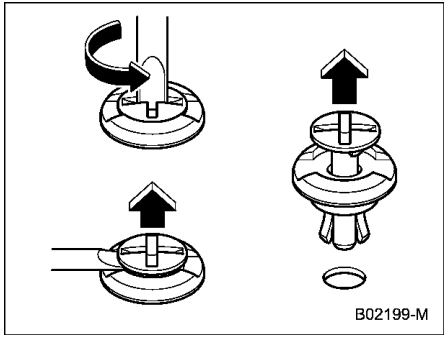

Sujeciones de tipo D

1. Utilizando un destornillador de punta plana, gire las sujeciones en sentido antihorario hasta que se levante la parte central de la sujeción.
2. Extraiga las sujeciones haciendo palanca con un destornillador de punta plana.

▽ Sujeciones de tipo B

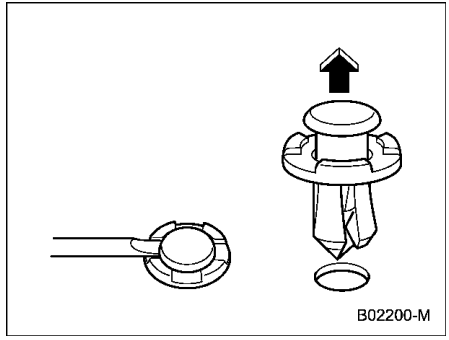

1. Extraiga la parte central de la sujeción con un destornillador de punta plana, tal como se muestra en la ilustración.
2. Tire de la parte central saliente para extraer toda la sujeción.

▽ Sujeciones de tipo C

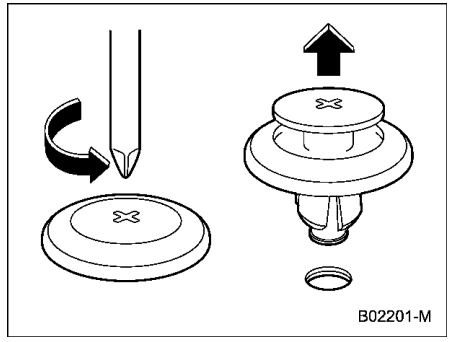

1. Utilizando un destornillador tipo Phillips, gire la sujeción en sentido antihorario hasta que se levante la parte central de la sujeción.
2. Termine de extraer la sujeción tirando hacia arriba.

▼ **Nueva instalación de las sujeciones**

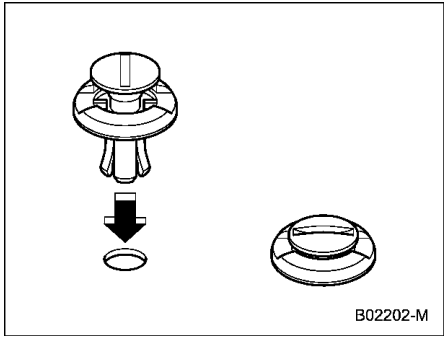

Sujeciones de tipo A

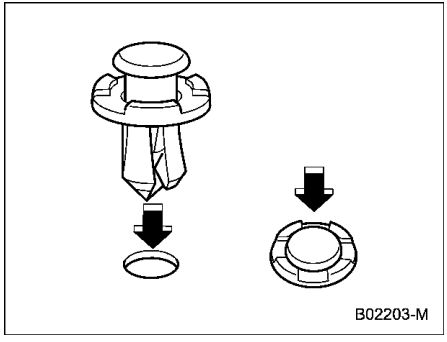

Sujeciones de tipo B

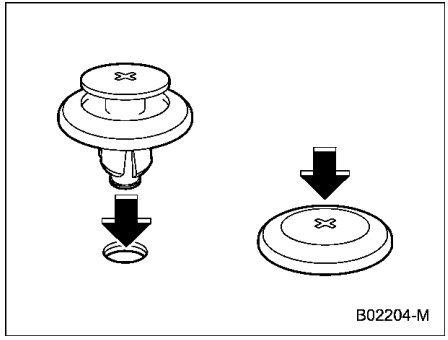

Sujeciones de tipo C

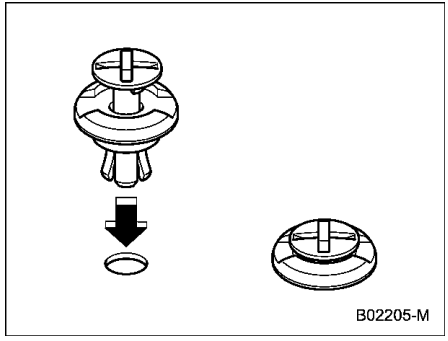

Sujeciones de tipo D

Introduzca la sujeción primero sin la parte central y, a continuación, presione la parte central de la sujeción dentro del agujero.

11-4. Capó

⚠ PRECAUCIÓN

- **Tenga mucho cuidado de no pillarse los dedos ni otros objetos al cerrar el capó.**
- **No empuje el capó con una fuerza excesiva para cerrarlo. El metal se podría deformar.**
- **Tenga mucho cuidado al abrir el capó cuando el viento sea fuerte. El capó podría cerrarse repentinamente, posiblemente provocando lesiones por el cierre repentino.**
- **No instale accesorios para el capó que no sean piezas originales de SUBARU. Si el capó se vuelve demasiado pesado, el soporte podría no ser capaz de mantenerlo abierto.**
- **No meta bolsas de plástico ni papel celofán en los soportes del capó ni permita que sufran arañazos. De lo contrario, se podrían producir escapes de gas de los soportes, inhabilitándolos para mantener el capó abierto.**

– CONTINÚA –

- **No ponga sus manos en el soporte del capó ni lo empuje horizontalmente. Si lo hiciese, podría doblar el soporte del capó y el capó no se abriría ni se cerraría.**
- **No desarme los soportes del capó. Tampoco los deseche tirándolos al fuego.**

Para abrir el capó:

1. Si las escobillas del limpiaparabrisas están separadas del parabrisas, vuelva a colocarlas en su posición original.

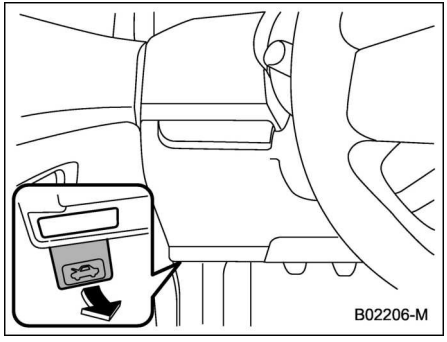

2. Tire del botón de liberación del capó ubicado debajo del tablero de instrumentos.

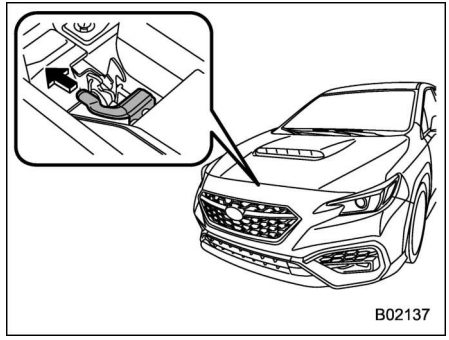

3. Libere el seguro secundario del capó, moviendo hacia la izquierda la palanca ubicada entre el parachoques delantero y el capó.
4. Levante el capó.

Para cerrar el capó:

1. Baje el capó con cuidado y, a continuación, presione hacia abajo en el borde delantero del capó para cerrarlo.
2. Después que se cierre el capó, verifique que haya quedado firmemente cerrado.

⚠ ADVERTENCIA

Antes de comenzar la marcha, siempre verifique que el capó esté correctamente asegurado. De lo contrario, existe el riesgo de que se abra repentinamente durante la marcha y obstruya la visibilidad del conductor. Esto puede causar accidentes y lesiones graves.

11-5. Vista del interior del compartimiento del motor

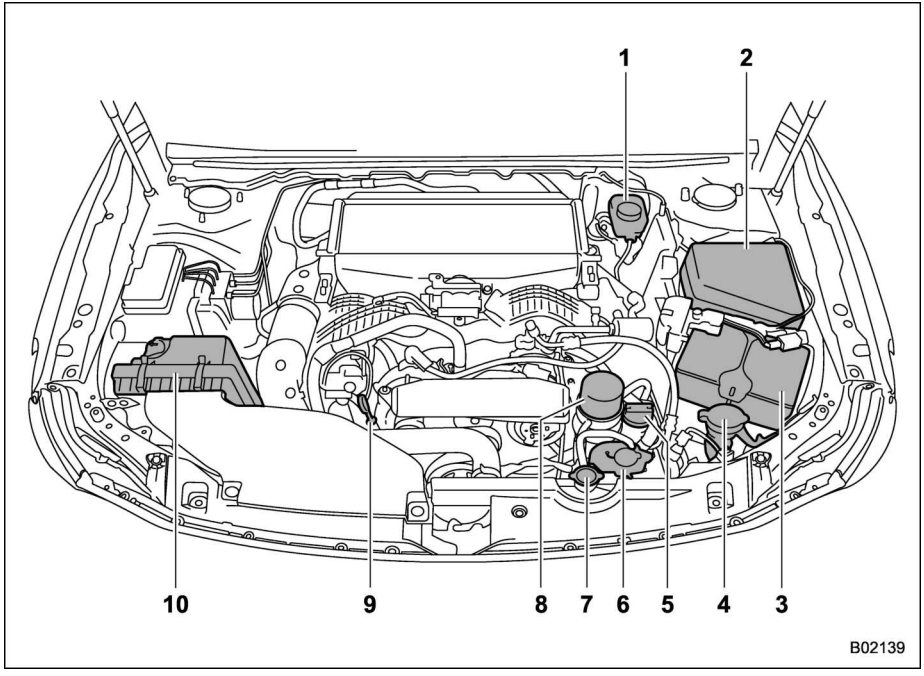

La anterior ilustración corresponde a modelos con el volante a la izquierda. La posición del elemento N.º 1 (depósito del líquido para frenos) en los modelos con volante a la derecha es la opuesta a la indicada.

1 Depósito del líquido para frenos/depósito del líquido del embrague (modelos MT) (página 479)
2 Caja de fusibles principal (página 500)
3 Batería (página 499)
4 Depósito del lavaparabrisas (página 495)
5 Tapón del depósito de aceite del motor (página 470)
6 Depósito del refrigerante del motor (página 475)
7 Tapón del radiador (página 475)
8 Filtro de aceite del motor (página 472)
9 Medidor del nivel de aceite del motor (página 470)
10 Caja del filtro de aire (página 477)

11-6. Aceite del motor

PRECAUCIÓN

- **Si el medidor de nivel no se puede extraer fácilmente, gírelo hacia la derecha e izquierda, y a continuación extráigalo. De lo contrario, podrían originarse lesiones personales de manera accidental.**
- **Utilice sólo aceite del motor de grado y viscosidad recomendados.**
- **Tenga cuidado de no derramar aceite del motor mientras lo esté vertiendo. Si el aceite derramado entrara en contacto con el tubo de escape, podrían producirse olores desagradables, humo y/o fuego. Si se llegara a salpicar aceite del motor sobre el tubo de escape, asegúrese de eliminarlo completamente.**

■ Consumo del aceite del motor

Durante la conducción se consume determinada cantidad de aceite del motor. La cantidad de consumo podría estar afectada por factores tales como el tipo de transmisión, la manera de conducir, el tipo de terreno y la temperatura. Bajo las siguientes condiciones, el consumo del aceite podría aumentar requiriendo así el abastecimiento entre los intervalos de mantenimiento:

- Cuando el motor es nuevo y está dentro del periodo de rodamiento
- Cuando el aceite del motor es de calidad inferior
- Cuando se utiliza la viscosidad de aceite incorrecta
- Cuando se emplea el freno motor (repetidamente)
- Cuando se utiliza el motor a altas revoluciones (durante periodos de tiempo prolongados)
- Cuando se utiliza el motor en condiciones de mucha carga (durante periodos de tiempo prolongados)
- Cuando el motor funciona al ralentí durante periodos de tiempo prolongados
- Cuando el vehículo se utiliza en situaciones de arranques y paradas y/o en tráfico pesado
- Cuando el vehículo se utiliza bajo condiciones térmicas extremas
- Cuando el vehículo se acelera y desacelera frecuentemente

Bajo éstas o similares condiciones, deberá comprobarse el aceite por lo menos cada 2do abastecimiento de combustible y cambiar el aceite del motor con mayor frecuencia. Si el índice de consumo del aceite es superior a 1 litro por cada 2.000 km (1 cuart. EE.UU. por cada 1.200 millas, 1 cuart. Imp. por cada 1.413 millas), le recomendamos que se ponga en contacto con su concesionario SUBARU, el cual está en capacidad de llevar a cabo una prueba bajo condiciones controladas.

■ Verificación del nivel de aceite

1. Estacione el vehículo sobre una superficie horizontal y apague el motor. Para medir el nivel del aceite inmediatamente después de apagar el motor, es necesario esperar al menos 5 minutos para permitir que el aceite vuelva hacia el cárter antes de tratar de efectuar la verificación.

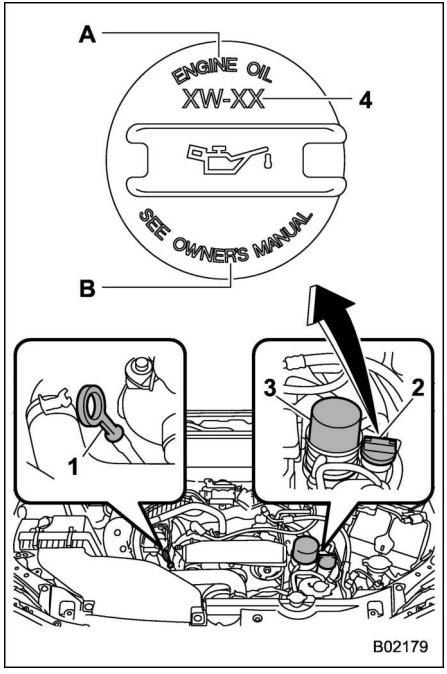

1 Medidor del nivel de aceite
2 Tapón de la boca de llenado de aceite
3 Filtro de aceite
4 Viscosidad del aceite 0W-20
A ACEITE DEL MOTOR
B CONSULTE EL MANUAL DEL PROPIETARIO

PRECAUCIÓN

Si el medidor de nivel no se puede extraer fácilmente, gírelo hacia la derecha e izquierda, y a continuación extráigalo. De lo contrario, podrían originarse lesiones personales de manera accidental.

2. Retire el medidor del nivel, límpielo con un paño y vuelva a introducirlo.
3. Asegúrese de que el medidor del nivel de aceite quede correctamente introducido hasta detenerse.

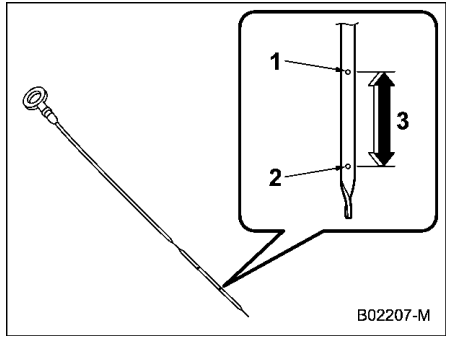

1 Nivel completo
2 Nivel bajo
3 Aproximadamente 1,0 litro (1,1 cuart. EE. UU., 0,9 cuart. Imp.) desde el nivel bajo al nivel completo

4. Saque el medidor de nivel de aceite de nuevo.
5. Compruebe los niveles de aceite en ambos lados del medidor de nivel. El nivel de aceite del motor debe valorarse en función del más bajo de los dos niveles. Si el nivel de aceite está por debajo de la marca de nivel bajo, añada aceite hasta que se alcance el nivel completo.

– CONTINÚA –

⚠ PRECAUCIÓN

- **Tenga cuidado para no tocar el filtro de aceite del motor al quitar el tapón de la boca de llenado de aceite. De lo contrario podría quemarse, pillarse un dedo o sufrir algún otro tipo de lesión.**
- **Utilice sólo aceite del motor de grado y viscosidad recomendados.**
- **Tenga cuidado de no derramar aceite del motor mientras lo esté vertiendo. Si el aceite derramado entrara en contacto con el tubo de escape, podrían producirse olores desagradables, humo y/o fuego. Si se llegara a salpicar aceite del motor sobre el tubo de escape, asegúrese de eliminarlo completamente.**

Para agregar aceite del motor, retire el tapón del depósito de aceite del motor y vierta lentamente el aceite de motor a través del cuello de la boca de llenado. Después de añadir aceite al motor, debe usar el medidor de nivel para confirmar que el nivel de aceite es el correcto.

NOTA

- **Para evitar el llenado excesivo de aceite de motor, no añada aceite por encima del nivel completo cuando el motor está frío.**
- **Es posible que el testigo de aviso de nivel bajo de aceite del motor se mantenga encendido cuando se arranque el motor justo después de rellenar o de cambiar el aceite del motor. En esos casos, estacione el vehículo en una superficie plana y espere más de un minuto hasta que el nivel de aceite se asiente, tras lo cual, el testigo de aviso se apagará. Consulte "Testigo de aviso de nivel bajo de aceite del motor" ☞P178.**

■ Cambio del aceite y del filtro de aceite

Efectúe los cambios periódicos del aceite y del filtro de aceite según lo indicado en el programa de mantenimiento.

Cuando se realicen viajes cortos frecuentemente o en temperaturas extremadamente bajas, tanto el aceite del motor como el filtro de aceite se deben cambiar con mayor frecuencia de lo especificado en el programa de mantenimiento.

NOTA

- **El cambio del aceite del motor y del filtro del aceite debe llevarlo a cabo un experto bien entrenado. Le recomendamos se ponga en contacto con su concesionario SUBARU para solicitar el cambio del aceite de motor y el filtro del aceite. En el concesionario SUBARU se encuentran mecánicos bien entrenados dispuestos a cualquier momento para ofrecer el servicio utilizando las herramientas especiales, las piezas de repuesto, el aceite recomendado para este trabajo, incluyendo además el desecho adecuado del aceite usado.**
- **Si el cambio de aceite lo realiza personalmente, siga los reglamentos locales y deseche los residuos de aceite adecuadamente.**

■ Grado y viscosidad recomendados

⚠ PRECAUCIÓN

Utilice sólo aceite del motor de grado y viscosidad recomendados.

Consulte “Aceite del motor” ☞P511.

NOTA

La viscosidad (espesor) del aceite del motor afecta al consumo de combustible. Los aceites de viscosidad más baja ofrecen un menor consumo de combustible. Sin embargo, en épocas de calor, es necesario utilizar un aceite de mayor viscosidad para asegurar una lubricación correcta del motor.

■ Aceite sintético

Debe utilizar aceite sintético para motores, cuando cumpla con los mismos requerimientos que el aceite para motores convencional. Cuando utilice aceite sintético, deberá utilizar aceite cuya clasificación, viscosidad y grado sean iguales que los indicados en este Manual del propietario. Consulte “Aceite del motor” ☞P511. También deberá atenerse a los intervalos de reemplazo de aceite y de filtro indicados en el programa de mantenimiento. Consulte “Programa de mantenimiento” ☞P459.

NOTA

El grado y viscosidad del aceite sintético indicado en el capítulo 12 corresponde al aceite del motor recomendado para el rendimiento óptimo del motor. En caso de falta de disponibilidad de aceite sintético puede usar aceite convencional.

11-7. Sistema de refrigeración

⚠ ADVERTENCIA

- **No saque el tapón del radiador hasta que el motor se haya apagado y se haya enfriado completamente. El refrigerante se encuentra bajo presión y existe el riesgo de sufrir quemaduras graves al ser expulsado un chorro de líquido caliente al sacar el tapón.**
- **Tenga cuidado con la rotación del ventilador de enfriamiento cuando está abierto el capó. Cuando la temperatura del motor es alta, el ventilador de enfriamiento en el compartimento del motor puede funcionar cuando el interruptor de encendido se encuentra en la posición “ON”, incluso con el motor apagado. Tocar el ventilador de refrigeración mientras esté girando puede resultar en lesiones.**

⚠ PRECAUCIÓN

- **El sistema de refrigeración del motor está llenado de fábrica con**

– CONTINÚA –

refrigerante de alta calidad, con propiedades anticorrosión, que puede utilizarse en cualquier época del año y que ofrece una protección contra congelación hasta temperaturas de −36°C (−33°F). Asegúrese de usar siempre refrigerante original SUBARU SUPER COOLANT o uno equivalente (refrigerante sin aminas).

- **Si hubiera que diluir el refrigerante en agua, asegúrese de usar agua suave (o agua potable limpia) y de aplicar la relación de dilución exigida.**
- **Las mezclas con otros refrigerantes y/o con agua dura pueden provocar problemas, entre los que se encuentran, una reducción de la vida útil de los componentes del motor, el atasco del sistema de refrigeración, fugas de refrigerante y daños en el motor causados por el sobrecalentamiento. Por consiguiente, evita mezclar tipos diferentes de refrigerante y/o agua dura incluso aunque no espere temperaturas muy bajas.**
- **Evite derramar refrigerante del motor sobre partes pintadas. El refrigerante contiene alcohol, que puede dañar las superficies pintadas.**

■ Ventilador de refrigeración, manguera y conexiones

Su vehículo emplea un ventilador de refrigeración eléctrico controlado mediante un termostato que comienza a funcionar automáticamente cuando el refrigerante del motor alcanza la temperatura especificada.

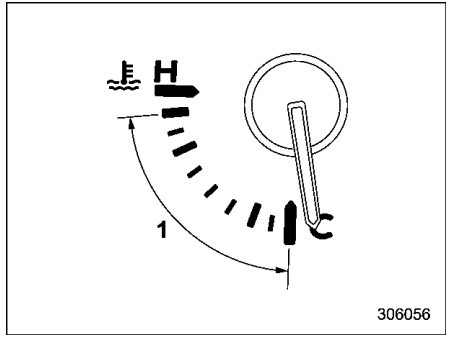

1 Límite de funcionamiento normal

Si el ventilador de refrigeración del radiador no funciona aunque el indicador de temperatura del refrigerante del motor muestre un valor superior al límite normal de funcionamiento, es probable que exista algún defecto en el circuito del mismo. Consulte “Indicador de temperatura del refrigerante del motor” ☞P169.

Examine el fusible y en caso de que sea necesario cámbielo. Consulte “Fusibles” ☞P500. Si el fusible no está quemado, le recomendamos solicitar una inspección del sistema de refrigeración en su concesionario SUBARU.

Si es necesario añadir refrigerante con frecuencia entre las visitas de mantenimiento del vehículo, se recomienda hacer inspeccionar el vehículo en un concesionario SUBARU autorizado para comprobar si hay fugas, daños o piezas flojas.

■ Refrigerante del motor

▼ Verificación del nivel del refrigerante

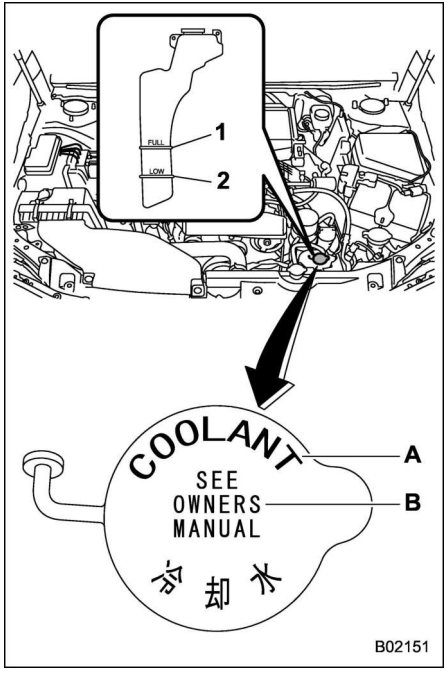

1 Marca del nivel “FULL” (lleno)
2 Marca del nivel “LOW” (bajo)
A REFRIGERANTE
B CONSULTE EL MANUAL DEL PROPIETARIO

Verifique el nivel de refrigerante cada vez que cargue combustible.

1. Verifique el nivel del refrigerante observando desde la parte exterior del depósito mientras el motor está frío.
2. Si el nivel está más cerca o bien por debajo de la marca del nivel “LOW”, agregue refrigerante hasta la marca del nivel “FULL”.

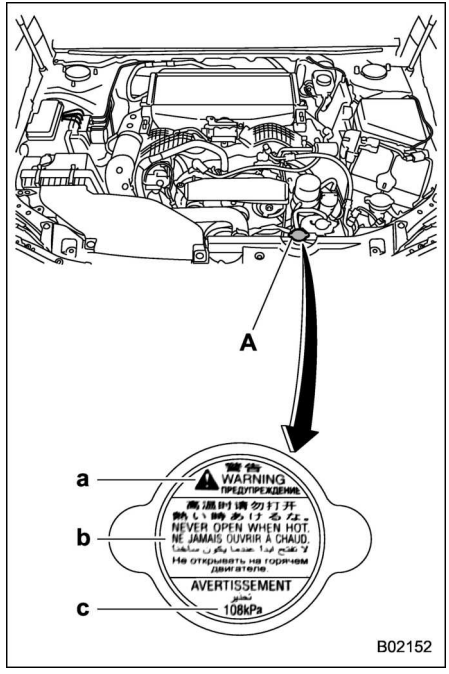

A Tapón del radiador

Etiqueta del tapón

a ADVERTENCIA
b NUNCA ABRIR CUANDO ESTÉ CALIENTE.
c 108 kPa

– CONTINÚA –

3. Si el depósito está vacío, saque el tapón del radiador y agregue refrigerante justo hasta debajo del cuello de llenado como se muestra en la siguiente ilustración.

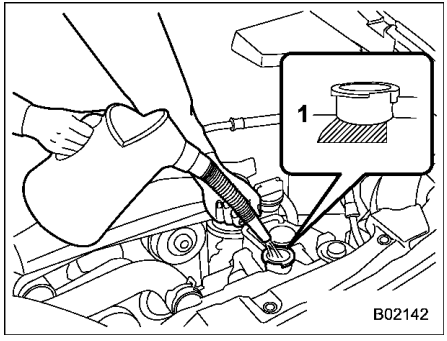

1 Llenar hasta alcanzar este nivel.

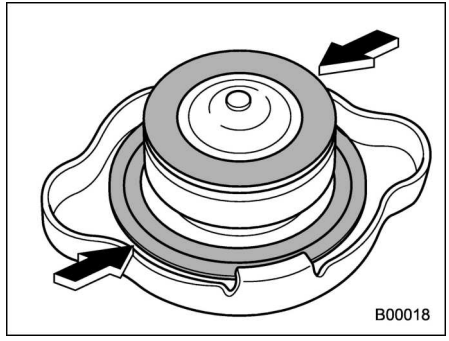

4. Después de cargar el depósito y el radiador, coloque nuevamente la tapa y verifique que las juntas de goma en el interior del tapón del radiador queden en la posición correcta.

⚠ PRECAUCIÓN

- **Tenga cuidado de no derramar refrigerante del motor mientras lo esté vertiendo. Si el refrigerante derramado entrara en contacto con el tubo de escape, podrían producirse olores desagradables, humo y/o fuego. Si se llegara a salpicar refrigerante del motor sobre el tubo de escape, asegúrese de eliminarlo completamente.**
- **Evite derramar refrigerante del motor sobre partes pintadas. El refrigerante contiene alcohol, que puede dañar las superficies pintadas.**

▼ Cambio del refrigerante

Puede ser difícil realizar el cambio del refrigerante. De requerirse, le recomendamos solicitar el cambio del refrigerante a su concesionario SUBARU.

El refrigerante deberá cambiarse de acuerdo con el programa de mantenimiento indicado en “Programa de mantenimiento” ☞P459.

11-8. Elemento del filtro de aire

⚠ ADVERTENCIA

No haga funcionar el motor con el elemento del filtro de aire desmontado. El elemento del filtro de aire no sólo filtra el aire de admisión, sino que detiene las llamas en el caso de que se produzcan explosiones en el carburador. Si no está instalado el elemento del filtro de aire al ocurrir la explosión, usted podrá sufrir quemaduras.

⚠ PRECAUCIÓN

Al sustituir el elemento del filtro de aire, utilice un elemento del filtro de aire original SUBARU. Si no lo utiliza, hay posibilidad de afectar negativamente al motor.

El elemento del filtro de aire funciona como filtro retenedor de impurezas. Cuando este elemento está perforado o no está correctamente instalado, se produce un desgaste excesivo del motor y se acorta considerablemente la vida útil del motor.

El elemento del filtro de aire es de tipo seco. Este tipo de elemento no se tiene que limpiar ni lavar.

■ Reemplazo del elemento del filtro de aire

Reemplace el elemento del filtro de aire de acuerdo con el programa de mantenimiento. Consulte “Programa de mantenimiento” ☞P459. En zonas extremadamente polvorientas, cámbielo con mayor frecuencia. Se recomienda utilizar siempre repuestos originales SUBARU. Puede ser difícil reemplazar el elemento del filtro de aire. De requerirse, le recomendamos que solicite el reemplazo del elemento del filtro de aire a su concesionario SUBARU.

11-9. Bujías

Puede ser difícil cambiar las bujías. Se recomienda que el cambio de bujías lo realice el concesionario SUBARU.

Se deben cambiar las bujías según lo indicado en el programa de mantenimiento. Consulte “Programa de mantenimiento” ☞P459.

■ Bujías recomendadas

Consulte “Sistema eléctrico” ☞P514.

11-10. Correas de la transmisión

Debido a que el motor cuenta con un tensionador automático de la correa, no es necesario verificar periódicamente la desviación de la correa de transmisión. No obstante, el reemplazo de la correa debe realizarse de conformidad con el programa de mantenimiento descrito en “Programa de mantenimiento” ☞P459. Con respecto al reemplazo le recomendamos consultar con el concesionario SUBARU.

Si la correa está floja, agrietada o desgastada, le recomendamos ponerse en contacto con su concesionario SUBARU.

11-11. Aceite de la transmisión manual

No es necesario verificar el nivel del aceite de la transmisión. Compruebe que no hay grietas, daños o fugas. No obstante, compruebe el aceite según el programa de mantenimiento descrito en “Programa de mantenimiento” ☞P459. Le recomendamos que consulte los detalles necesarios en su concesionario SUBARU.

■ Grado y viscosidad recomendados

Cada fabricante de aceites tiene sus propios aceites base y aditivos. No se deben mezclar aceites de marcas diferentes. Para más detalles, consulte “Aceite de engranajes de la transmisión manual, el diferencial delantero y el diferencial trasero” ☞P513.

11-12. Líquido de la transmisión continua variable

No hay medidor para el nivel del líquido. No es necesario comprobar el nivel de líquido de la transmisión continua variable. Sin embargo, si es necesario, le recomendamos consultar con su concesionario SUBARU para solicitar una inspección.

11-13. Aceite de engranajes del diferencial delantero (modelos CVT) y aceite de engranajes del diferencial trasero

No hay medidor para el nivel del aceite. Para comprobar el nivel de aceite de engranajes del diferencial delantero y trasero, le recomendamos consultar con su concesionario SUBARU.

■ Grado y viscosidad recomendados

Cada fabricante de aceites tiene sus propios aceites base y aditivos. No se deben mezclar aceites de marcas diferentes. Para más detalles, consulte “Aceite de engranajes de la transmisión manual, el diferencial delantero y el diferencial trasero” ☞P513.

⚠ PRECAUCIÓN

Si utiliza un aceite de engranajes de diferencial diferente al especificado podría provocar una disminución en el rendimiento del vehículo.

11-14. Líquido para frenos

■ Verificación del nivel del líquido

⚠ ADVERTENCIA

- **No permita que el líquido para frenos entre en contacto con sus ojos, pues podría resultar perjudicial. Si llegara a entrar líquido para frenos en sus ojos, lave inmediatamente con abundante cantidad de agua limpia. Por motivos de seguridad, se recomienda utilizar gafas protectoras para realizar esta tarea.**
- **El líquido para frenos absorbe la humedad del aire rápidamente. La humedad en el líquido de frenos puede causar una peligrosa pérdida del rendimiento de frenado.**
- **Si se observa que es necesario cargar líquido frecuentemente, es probable que exista una fuga. En caso de que pueda existir un problema, le recomendamos solicitar la inspección del vehículo en su concesionario SUBARU.**

⚠ PRECAUCIÓN

- **Cuando agregue líquido para frenos, tenga cuidado para evitar que entren materias extrañas en el depósito.**
- **Evite derramar líquido para frenos sobre superficies pintadas o partes de goma. El alcohol contenido en el líquido para frenos puede dañarlas.**
- **Tenga cuidado de no derramar líquido para frenos mientras lo esté vertiendo. Si el líquido para frenos derramado entrara en contacto con el tubo de escape, podrían producirse olores desagradables, humo y/o fuego. Si se llegara a salpicar líquido para frenos sobre el tubo de escape, asegúrese de eliminarlo completamente.**

Verifique visualmente el nivel del líquido para frenos del depósito en una superficie plana una vez al mes.

– CONTINÚA –

▼ **Modelos CVT**

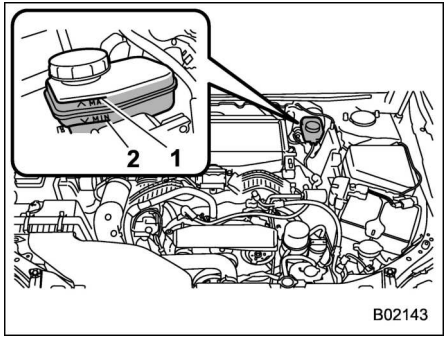

1 Línea del nivel “MAX”
2 Línea del nivel “MIN”

Asegúrese de verificar el nivel del líquido para frenos desde el exterior del depósito. Si el nivel del líquido está por debajo de la marca “MIN”, rellene con líquido para frenos hasta alcanzar la marca “MAX”. Utilice sólo líquido para frenos proveniente de un recipiente sellado.

▼ **Modelos MT**

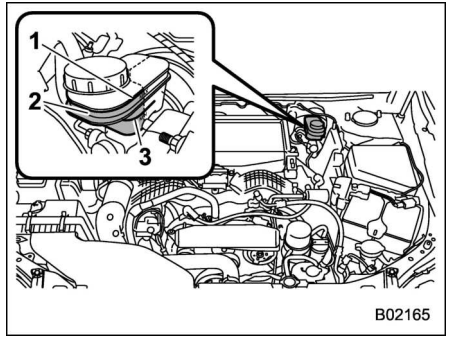

1 Línea del nivel “MAX”
2 Compruebe el nivel de líquido en esta zona.
3 Línea del nivel “MIN”

Verifique el nivel del líquido una vez al mes.

Verifique el nivel del líquido observando el exterior del depósito. Dado que este depósito se usa tanto para el sistema de frenos como para el del embrague y que tiene cámaras para ambos sistemas, asegúrese de comprobar el nivel del líquido del sistema de frenos en la **parte delantera del depósito** (zona sombreada en la ilustración). Si el nivel está por debajo de la marca “MIN”, agregue líquido para frenos del tipo recomendado hasta alcanzar la marca “MAX”. Utilice sólo líquido para frenos proveniente de un recipiente sellado.

■ Líquido para frenos recomendado

Consulte “Líquidos” ☞P513.

⚠ PRECAUCIÓN

Nunca mezcle líquidos para frenos de marcas diferentes. Asimismo, evite mezclar líquidos para frenos DOT 3 y DOT 4, aunque sean de la misma marca.

11-15. Líquido para embrague (modelos MT)

■ Verificación del nivel del líquido

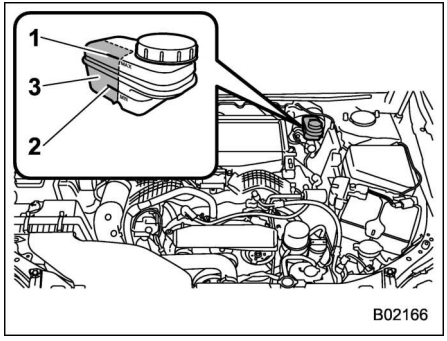

Modelos con volante a la izquierda

1 Línea del nivel “MAX”
2 Línea del nivel “MIN”
3 Compruebe el nivel de líquido en esta zona.

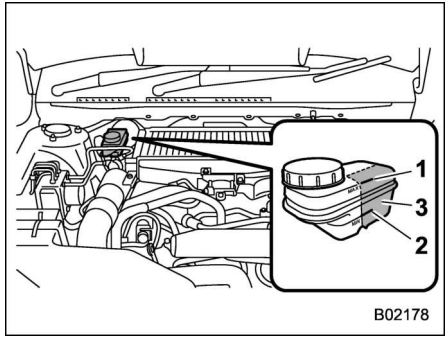

Modelos con volante a la derecha

1 Línea del nivel “MAX”
2 Línea del nivel “MIN”
3 Compruebe el nivel de líquido en esta zona.

Verifique el nivel del líquido una vez al mes.

Verifique el nivel del líquido observando el exterior del depósito. Dado que este depósito se usa tanto para el sistema de frenos como para el del embrague y que tiene cámaras para ambos sistemas, asegúrese de comprobar el nivel del líquido del sistema de embrague en la **parte interior del depósito** (zona sombreada en la ilustración). Si el nivel está por debajo de la marca “MIN”, agregue líquido para frenos (líquido para el embrague) del tipo recomendado hasta alcanzar la marca “MAX”.

Utilice solo líquido para frenos (líquido para el embrague) proveniente de un recipiente sellado.

NOTA

El nivel de líquido para el sistema de embrague debe comprobarse en la parte interior del depósito. No debe comprobarse en la parte exterior del depósito.

11-16. Servofreno por vacío (modelos con el servofreno por vacío)

El reforzador del freno utiliza el vacío que genera la bomba de vacío para reducir la fuerza necesaria para pisar el pedal del freno.

El vacío del reforzador del freno podría no ser suficiente si el pedal del freno se pisa con el motor parado o después de que el vehículo haya estado estacionado durante un periodo de tiempo prolongado. En esas situaciones, se deberá ejercer más fuerza de la habitual para pisar el pedal del freno.

11-17. Pedal del freno

Verifique la holgura del pedal del freno y la distancia de reserva según lo indicado en el programa de mantenimiento.

11-18. Pedal del embrague (modelos MT)

Compruebe el juego libre del pedal del embrague de acuerdo con el programa de mantenimiento.

11-19. Sistema de asistencia de arranque en pendiente

Asegúrese de que el sistema de asistencia de arranque en pendiente funciona correctamente en las siguientes condiciones.

1. Detenga el vehículo en una pendiente ascendente pisando el pedal del freno (todos los modelos) y el pedal del embrague (sólo modelos MT) con el motor en funcionamiento.
2. Asegúrese de que el vehículo no se mueve hacia atrás durante varios segundos después de haber soltado el pedal del freno.
3. Luego asegúrese de que el vehículo comience a trepar la cuesta siguiendo los procedimientos normales de arranque.

Si el sistema de asistencia de arranque en pendiente no funciona según lo descrito, le recomendamos ponerse en contacto con su concesionario SUBARU.

11-20. Cambio de las pastillas de freno

PRECAUCIÓN

- **Si continúa conduciendo sin hacer caso del rechinamiento producido por el indicador de desgaste de las pastillas del freno puede que sea necesaria una costosa reparación o sustitución del rotor del freno.**
- **Se recomienda desconectar la batería del vehículo antes de cambiar las pastillas de freno. Sin embargo, es peligroso desconectar la batería del vehículo. Le recomendamos cambiar las pastillas de freno en su concesionario SUBARU.**

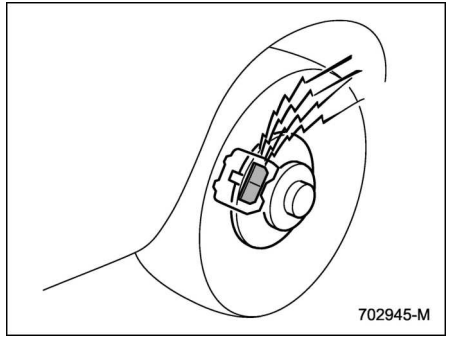

Los frenos de disco disponen de indicadores de desgaste audibles en las pastillas del freno. Cuando el desgaste de las pastillas de freno esté cerca de alcanzar su límite de servicio, el indicador de desgaste producirá un rechinamiento muy audible cada vez que aplique el pedal del freno.

Si escucha este rechinamiento cada vez que pisa el pedal del freno, le recomendamos acudir lo más pronto posible a su concesionario SUBARU y solicitar el cambio de las pastillas de freno.

– CONTINÚA –

■ Rodaje de las pastillas de freno nuevas (modelos CVT)

Cuando sustituya las pastillas de freno, le recomendamos que utilice exclusivamente repuestos originales SUBARU. Tras la sustitución, realice el rodaje de las piezas nuevas tal como se explica a continuación.

▼ Pastilla de freno

Manteniendo una velocidad de 50 a 65 km/h (30 a 40 mph), pise ligeramente el pedal del freno. Repita esto cinco veces o más.

■ Rodaje de las pastillas y los forros de freno nuevos (modelos MT)

Cuando sea necesario efectuar cambios de pastillas o forros de freno, le recomendamos utilizar exclusivamente repuestos originales SUBARU. Tras la sustitución, realice el rodaje de las piezas nuevas tal como se explica a continuación:

▼ Pastilla y forro del freno

Manteniendo una velocidad de 50 a 65 km/h (30 a 40 mph), pise ligeramente el pedal del freno. Repita esto cinco veces o más.

▼ Forros del freno de estacionamiento

1. Conduzca el vehículo a una velocidad de aproximadamente 35 km/h (22 mph).
2. Con el botón de liberación del freno de estacionamiento pulsado, tire de la palanca del freno de estacionamiento LENTAMENTE y CON SUAVIDAD (tirando con una fuera aproximada de 150 N [15,3 kgf, 33,7 lbf]).
3. Conduzca el vehículo en estas condiciones, recorriendo aproximadamente 200 metros (220 yardas).
4. Espere de 5 a 10 minutos para permitir que el freno de estacionamiento se enfríe. Repita el procedimiento.
5. Verifique el recorrido de la palanca del freno de estacionamiento. Si el recorrido de la palanca del freno de estacionamiento no corresponde con los límites especificados, efectúe los ajustes necesarios con la tuerca de ajuste ubicada en la palanca.

Recorrido de la palanca del freno de estacionamiento:

7 – 8 muescas / 200 N (20,4 kgf, 45 lbf)

⚠ ADVERTENCIA

Elija un lugar y situación seguros para efectuar el rodaje.

⚠ PRECAUCIÓN

Si se tira de la palanca del freno de estacionamiento con demasiada fuerza, las ruedas traseras pueden quedar bloqueadas. Para evitar esto, asegúrese de tirar de la palanca de manera suave y gradual.

11-21. Recorrido del freno de estacionamiento (modelos MT)

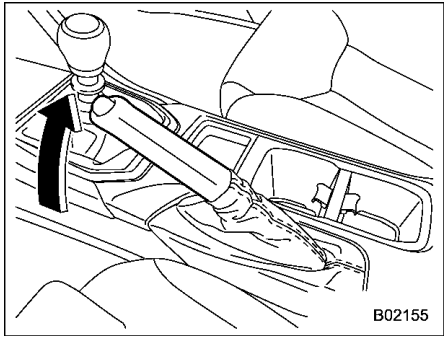

Verifique que el recorrido del freno de estacionamiento corresponda con lo especificado según el programa de mantenimiento.

Con el freno de estacionamiento correctamente ajustado, se aplicará una fuerza de frenado completa cuando la palanca recorra de 7 a 8 muescas de manera suave, pero firme (aproximadamente 200 N [20,4 kgf, 45 lbf]). Si el recorrido de la palanca del freno de estacionamiento no está dentro de los límites especificados, le recomendamos solicitar una inspección y ajuste del sistema de frenos en su concesionario SUBARU.

11-22. Ruedas y neumáticos

■ Tipos de neumáticos

Usted debe estar familiarizado con el tipo de neumático utilizado en su vehículo.

▼ Neumáticos para todas las estaciones

Los neumáticos para todas las estaciones han sido diseñados para proporcionar un adecuado grado de tracción, maniobrabilidad y rendimiento de los frenos durante todo el año, aún sobre carreteras cubiertas de hielo y nieve. No obstante, los neumáticos para todas las estaciones no ofrecen tanta tracción como los neumáticos de invierno (nieve) en carreteras cubiertas con hielo o nieve espesa o suelta.

Los neumáticos para todas las estaciones se reconocen por la inscripción “ALL SEASON” y/o “M+S” [del inglés “Mud & Snow” (barro y nieve)] en el flanco.

▼ Neumáticos para verano

Los neumáticos para verano son neumáticos para altas velocidades, sumamente apropiados para conducir sobre autopistas con superficies secas.

Los neumáticos para verano no son adecuados para conducir sobre carreteras resbaladizas, como las cubiertas con

– CONTINÚA –

nieve o hielo.

Si usted conduce su vehículo sobre carreteras cubiertas de nieve o hielo, le recomendamos en alto grado el uso de neumáticos de invierno (nieve).

Cuando instale neumáticos para invierno, asegúrese de reemplazar los cuatro neumáticos.

▼ **Neumáticos para invierno (nieve)**

Los neumáticos para invierno se prestan especialmente para conducir sobre carreteras cubiertas de hielo y nieve. No obstante, los neumáticos para invierno no ofrecen un rendimiento similar a los ofrecidos por los neumáticos para verano o para todas las estaciones sobre otras carreteras que no sean las cubiertas de hielo y nieve.

■ Sistema de control de presión de neumáticos (TPMS) (de equiparse)

El sistema de control de presión de neumáticos proporciona al conductor un mensaje de advertencia enviando una señal desde un sensor instalado en cada rueda cuando la presión de los neumáticos sea excesivamente baja. El sistema de control de presión de neumáticos se accionará sólo cuando el vehículo esté funcionando. Además, este sistema puede que no reaccione inmediatamente ante un descenso repentino de la presión de los neumáticos (por ejemplo, un reventón provocado por pasar por encima de un objeto afilado).

Si regula la presión del neumático dentro de un garaje con una temperatura elevada y a continuación conduce el vehículo al aire libre y en bajas temperaturas, la consecuente caída de presión de los neumáticos hará que se encienda el testigo de aviso de presión baja de los neumáticos. Para evitar este problema cuando regule la presión de los neumáticos en un garaje con una temperatura elevada, infle los neumáticos más de lo que se indica en la etiqueta de presión de inflado de neumáticos. Concrétamente, ínflelos con una presión adicional de 6,9 kPa (0,07 kgf/cm², 1 lb/pulg.²) por cada 10°C (5,6°F) de diferencia entre la temperatura del garaje y la temperatura exterior. A modo de ejemplo, la siguiente tabla indica las presiones de neumático requeridas que se corresponden con las distintas temperaturas exteriores cuando la temperatura del garaje es de 15,6°C (60°F).

Ejemplo:

Tamaño de los neumáticos: 245/40R18 97Y

Presión normal de los neumáticos:

Parte delantera: 230 kPa (2,3 kgf/cm², 33 lb/pulg.²)

Parte trasera: 220 kPa (2,2 kgf/cm², 32 lb/pulg.²)

Temperatura del garaje: 15,6°C (60°F)

Temperatura exterior	Presión ajustada [kPa (kgf/cm², lb/pulg.²)]	
	Parte delantera	Parte trasera
−1°C (30°F)	250 (2,5, 36)	240 (2,4, 35)
−12°C (10°F)	265 (2,65, 38)	255 (2,55, 37)
−23°C (−10°F)	280 (2,8, 41)	270 (2,7, 39)

Si se enciende el testigo de aviso de presión baja de los neumáticos cuando conduce el vehículo bajo condiciones con temperatura exterior baja después de regular la temperatura de los neumáticos en un garaje a temperaturas elevadas, vuelva a regular la presión de los neumáticos usando el método indicado anteriormente. A continuación, aumente la velocidad del vehículo hasta al menos 40 km/h (25 mph) y compruebe si el testigo de aviso de presión baja de los neumáticos se apaga transcurridos unos minutos. Si el testigo de aviso de presión baja de los neumáticos no se apaga, es posible que el sistema de control de presión de neumáticos no funcione correctamente. En este

caso, le recomendamos acudir a un concesionario SUBARU para que revisen el sistema lo antes posible.

Cuando se conduce el vehículo, la fricción entre los neumáticos y la superficie de la carretera hace que los neumáticos se calienten. Después de que se encienda el testigo de aviso de presión baja de los neumáticos, cualquier incremento de la presión de los neumáticos causada por un aumento de la temperatura exterior o por un aumento de la temperatura de los neumáticos hará que el testigo de aviso de presión baja de los neumáticos se apague.

Puede que no sea posible cambiar las válvulas del sistema de control de la presión de los neumáticos TPMS en algunas ruedas que están en el mercado. Por lo tanto, si cambia las ruedas (por ejemplo, si cambia a neumáticos de nieve), use ruedas con el mismo número de pieza que las ruedas estándar. Sin los cuatro sensores/válvulas del TPMS operativos, el TPMS no funcionará y el testigo de aviso del panel de instrumentos se encenderá permanentemente después de parpadear durante aproximadamente un minuto.

⚠ ADVERTENCIA

Si el testigo de aviso de presión baja de los neumáticos no se enciende brevemente después de conectar el interruptor de encendido, o si el testigo se enciende permanentemente después de parpadear durante aproximadamente un minuto, le recomendamos solicitar la inspección del sistema de control de presión de neumáticos a un concesionario SUBARU lo antes posible.

Si esta luz se enciende durante la conducción, nunca debe frenarse bruscamente y se deberá seguir conduciendo en línea recta mientras se reduce la velocidad de manera gradual. Salga luego de la carretera y detenga el vehículo en un lugar seguro. De lo contrario, se podría causar un accidente con graves daños materiales y personales.

Si esta luz sigue encendida durante la marcha después de ajustar la presión de los neumáticos, algún neumático podría tener daños significantes y una fuga que podría ocasionar rápidamente la pérdida de aire del neumático. Si existe un neumático pinchado, cámbielo lo antes posible por el neumático de repuesto.

Cuando se monta el neumático de repuesto o se sustituye la llanta de la rueda sin que se cambie también el sensor/transmisor de presión original, el testigo de aviso de presión baja de los neumáticos se encenderá permanentemente después de parpadear durante aproximadamente un minuto. Esto indica que el sistema TPMS no puede controlar la presión de las cuatro ruedas. Le recomendamos que se ponga en contacto con su concesionario SUBARU tan pronto como sea posible para cambiar los neumáticos y el sensor y/o restaurar el sistema. Si el testigo se enciende permanentemente después de parpadear durante aproximadamente un minuto, le recomendamos ponerse en contacto rápidamente con un concesionario SUBARU para solicitar la inspección del sistema.

▼ Autorregistro de la válvula TPMS

Si se cambian las ruedas (por ejemplo, al instalar neumáticos de nieve) o si se monta una nueva válvula TPMS al instalar una rueda nueva, deberá realizar el autorregistro de la válvula TPMS. Para realizar el autorregistro de la válvula TPMS,

– CONTINÚA –

consulte el procedimiento que se indica a continuación.

1. Instale las ruedas con válvulas TPMS en el vehículo.
2. Ajuste la presión de neumáticos al valor especificado. Para más información acerca del valor de presión de neumáticos especificado, consulte "Neumáticos" ☞P514.
3. Conduzca a una velocidad superior a 40 km/h (25 mph) al menos durante 6 km (4 millas) o hasta que se apague el testigo de aviso de presión baja de los neumáticos.

NOTA

- **Al instalar las válvulas TPMS, utilice únicamente repuestos originales SUBARU.**
- **También se pueden registrar las válvulas TPMS en un concesionario SUBARU. Le recomendamos ponerse en contacto con su concesionario SUBARU.**

■ Inspección de los neumáticos

Verifique diariamente que los neumáticos no presenten daños importantes, y que no tengan clavos ni piedras. Al mismo tiempo, revise si los neumáticos presentan un desgaste anormal.

Si descubre algún problema, le recomendamos ponerse inmediatamente en contacto con su concesionario SUBARU.

NOTA

- **Cuando las ruedas y los neumáticos golpean contra los bordillos o cuando se encuentran sometidos a un trato duro como cuando se conduce el vehículo sobre carreteras accidentadas, podrían sufrir daños no detectables a simple vista. Este tipo de daños no serán evidentes hasta después de un tiempo. Procure no pasar sobre los bordillos, baches u otras superficies irregulares. Si es inevitable, mantenga la velocidad del vehículo al paso o menos, y tome los bordillos en ángulo recto. Asimismo, asegúrese de que los neumáticos no queden presionados contra el bordillo cuando estacione el vehículo.**
- **Si advierte una vibración anormal mientras conduce o experimenta dificultades en maniobrar el volante en línea recta, puede significar la existencia de daños en uno de los neumáticos y/o ruedas. Le recomendamos conducir lentamente hasta el concesionario SUBARU autorizado más cercano y solicitar la inspección del vehículo.**

■ Presión y desgaste de los neumáticos

El mantener los neumáticos a una presión correcta es esencial para prolongar al máximo la vida útil de los mismos y para obtener una buena conducción. Verifique y, si fuera necesario, ajuste la presión de cada uno de los neumáticos, incluido el neumático de repuesto (de equiparse), por lo menos una vez al mes y antes de cualquier viaje largo.

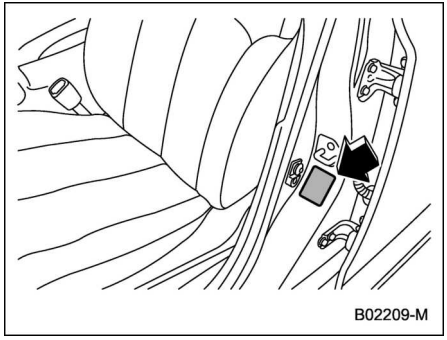

Etiqueta de presión de inflado de neumáticos

Verifique la presión de inflado con los neumáticos fríos. Utilice un manómetro para ajustar la presión de los neumáticos a los valores indicados en la etiqueta de presión de inflado de neumáticos. La etiqueta de presión de inflado de neumáticos está situada en el pilar de la puerta del lado del conductor.

Incluso un recorrido corto hará que los neumáticos se calienten y que aumente la presión de los mismos. Asimismo, la presión de inflado de los neumáticos se ve afectada por la temperatura exterior. Se recomienda verificar la presión de inflado de los neumáticos en el exterior, antes de conducir el vehículo.

Al calentarse un neumático, el aire interior se expande, haciendo que aumente su presión. Tenga cuidado de no descargar erróneamente aire de un neumático caliente para reducir su presión.

NOTA

- **Al calentarse el neumático, su presión de aire aumenta aproximadamente 30 kPa (0,3 kgf/cm², 4,3 lb/pulg.²).**
- **Se podrá considerar que los neumáticos están fríos cuando haya estacionado el vehículo por lo menos durante 3 horas o cuando haya conducido menos de 1,6 km (1 milla).**

⚠ ADVERTENCIA

No descargue el aire de un neumático caliente para disminuir su presión. Así se provocará una baja presión de inflado.

Una presión de inflado incorrecta afecta la maniobrabilidad y el confort de marcha, y puede ocasionar un desgaste anormal de los neumáticos.

- Neumáticos inflados correctamente (desgaste uniforme de la banda de rodamiento)

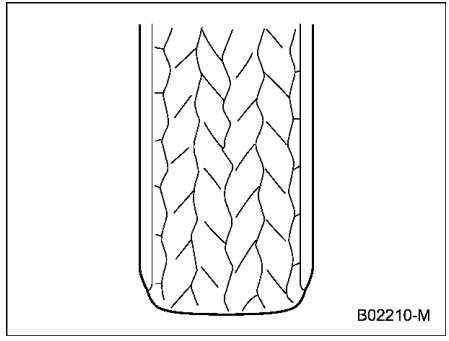

El agarre es bueno en carretera, y la dirección responde de manera sensible. La resistencia al rodaje es baja, y por lo tanto, el consumo de combustible también será bajo.

– CONTINÚA –

- Neumáticos poco inflados (banda de rodamiento gastada en los hombros)

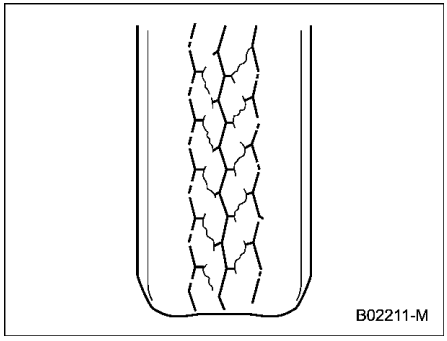

La resistencia al rodaje es alta, y por lo tanto el consumo de combustible también será alto.

- Neumáticos demasiado inflados (banda de rodamiento gastada en el centro)

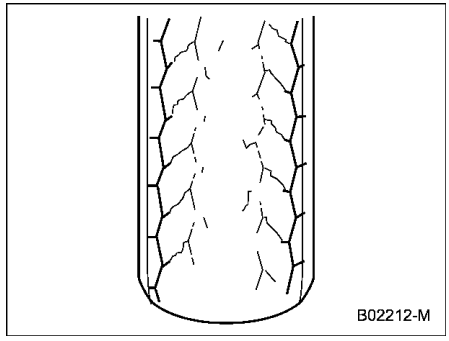

El confort de marcha es deficiente. Asimismo, el neumático multiplica los efectos de los baches y las sacudidas de la carretera, con posibilidad de daños en el vehículo.

Si la etiqueta de presión de inflado de neumáticos indica la presión de neumáticos para cuando el vehículo está completamente cargado y para cuando lleva remolque, ajuste la presión de los neumáticos a los valores que correspondan a las condiciones de carga actuales.

ADVERTENCIA

La conducción a altas velocidades con presión de inflado del neumático excesivamente baja podría provocar una grave deformación de los neumáticos y su calentamiento rápido. Un aumento brusco de la temperatura podría causar el despegue de las bandas de rodamiento y la destrucción de los neumáticos. La resultante pérdida de control del vehículo podría provocar un accidente.

Equilibrio de las ruedas

Cada rueda ha sido equilibrada correctamente cuando su vehículo era nuevo, pero podrían desequilibrarse y provocar el desgaste de los neumáticos durante el uso. Un desequilibrio de las ruedas provocará una ligera vibración del volante de dirección a determinadas velocidades del vehículo y afectará la estabilidad del vehículo en línea recta. También podrá ocasionar problemas en el sistema de la dirección y suspensión, así como desgaste anormal en los neumáticos. Si sospecha que las ruedas no están correctamente equilibradas, le recomendamos hacerlas inspeccionar y ajustar en su concesionario SUBARU. También deberá realizar el ajuste después de la reparación y de la rotación de los neumáticos.

PRECAUCIÓN

La falta de una correcta alineación de las ruedas provocará el desgaste en uno de los lados del neumático y la disminución de la estabilidad de marcha del vehículo. Si advierte un desgaste anormal en los neumáticos, le recomendamos ponerse en contacto con su concesionario SUBARU.

NOTA

El sistema de suspensión ha sido diseñado para mantener, en cada rueda, una cierta alineación (relativa a las otras ruedas y a la carretera) con el fin de brindar una óptima estabilidad en línea recta y un buen rendimiento en las curvas.

Indicadores de desgaste

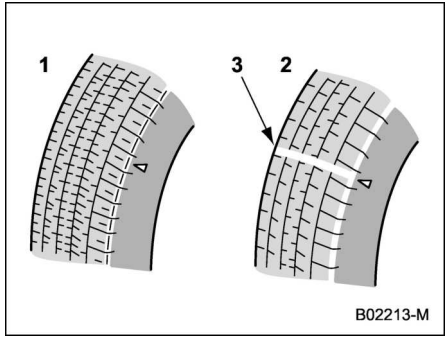

1 Banda de rodamiento nueva
2 Banda de rodamiento gastada
3 Indicador de desgaste de la banda de rodamiento

Cada neumático incorpora un indicador de desgaste de las bandas de rodamiento, que queda visible cuando la profundidad de las ranuras de la banda de rodamiento disminuye a 1,6 mm (0,063 in). Será necesario cambiar un neumático cuando el indicador de la banda de rodamiento aparezca como una banda continua a través de la banda de rodamiento.

ADVERTENCIA

Cuando el indicador de desgaste de la banda de rodamiento del neumático sea visible, significa que el desgaste del neumático sobrepasa el límite aceptable y que debe ser cambiado inmediatamente. Con un neumático en estas condiciones, la conducción a altas velocidades en climas húmedos podría producir el hidroplaneo del vehículo. La resultante pérdida de control del vehículo podría provocar un accidente.

NOTA

Por motivos de seguridad, inspeccione la banda de rodamiento a intervalos regulares y reemplace los neumáticos antes de que los indicadores de desgaste queden visibles.

– CONTINÚA –

Dirección de rotación de los neumáticos

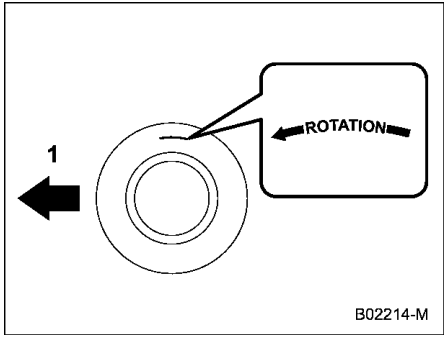

Ejemplo de dirección de rotación marcada en el flanco
1 Parte delantera

Si los neumáticos tienen una dirección de rotación específica, consulte la flecha marcada en el flanco.

La flecha debe apuntar hacia adelante cuando se instalan las ruedas.

Rotación de los neumáticos

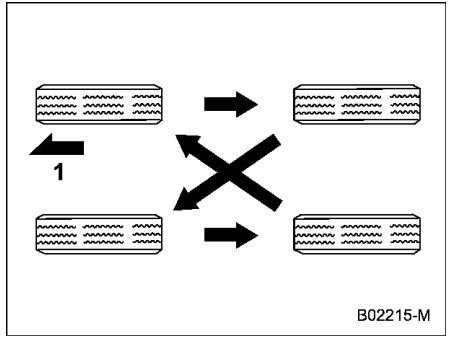

Modelos con 4 neumáticos no unidireccionales
1 Parte delantera

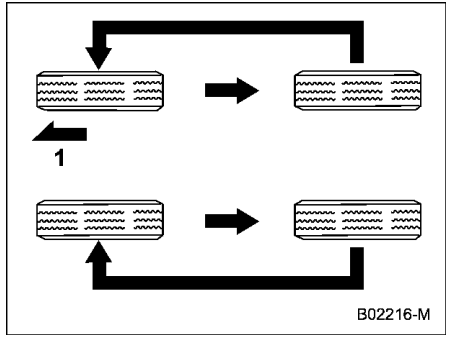

Modelos con neumáticos unidireccionales
1 Parte delantera

El desgaste de los neumáticos varía de una rueda a otra. Para aumentar al máximo la vida útil de cada neumático y asegurar un desgaste uniforme de los mismos, se recomienda rotar los neumáticos cada 10.000 km (6.000 millas). Cambie los neumáticos a las posiciones que se muestran en las ilustraciones cada vez que se roten.

Reemplace cualquier neumático que esté dañado o gastado de manera desigual en el momento de efectuar la rotación. Después de efectuar la rotación de los neumáticos, ajuste la presión de inflado y asegúrese de que las tuercas de la rueda estén correctamente apretadas.

Después de conducir aproximadamente 1.000 km (600 millas), verifique de nuevo las tuercas de rueda y apriete las que estén flojas.

Reemplazo de los neumáticos

Las ruedas y los neumáticos son partes importantes e integrales del diseño de su vehículo, y no pueden cambiarse de forma arbitraria. Los neumáticos instalados como equipo estándar se adaptan óptimamente a las características del vehículo, y fueron seleccionadas para brindar la mejor combinación posible de caracterís-

ticas de conducción, confort de marcha, y vida útil de servicio. Es fundamental que cada neumático cuente con un tamaño y estructura que se correspondan con los valores indicados en la etiqueta de presión de inflado de neumáticos, y que el símbolo de velocidad y el índice de carga coincidan con los indicados en la etiqueta de presión de inflado de neumáticos.

El uso de neumáticos de un tamaño no especificado disminuye la capacidad de control, el confort de marcha, el rendimiento de los frenos, y la precisión del velocímetro y del odómetro. También crea un espacio libre incorrecto entre la carrocería y el neumático, modificándose de manera inadecuada la altura libre sobre el suelo del vehículo.

Los cuatro neumáticos deberán ser iguales en cuanto a fabricante, marca (patrón de banda de rodamiento), construcción, y tamaño. Se recomienda cambiar los neumáticos por otros idénticos a los instalados como equipo estándar.

Para un funcionamiento seguro, SUBARU recomienda reemplazar los cuatro neumáticos simultáneamente.

ADVERTENCIA

- **Cuando tenga que cambiar o instalar neumático(s), los cuatro neumáticos deben ser los mismos según los siguientes elementos.**

  (a) Tamaño

  (b) Símbolo de velocidad

  (c) Índice de carga

  (d) Circunferencia

  (e) Construcción

  (f) Fabricante

  (g) Marca (patrón de banda de rodadura)

  (h) Grados de desgaste

  Para los elementos (a) hasta (c), deberá cumplir con las especificaciones que aparecen impresas en la etiqueta de presión de inflado de neumáticos. La etiqueta de presión de inflado de neumáticos está situada en el pilar de la puerta del conductor.

  Si los cuatro neumáticos no son iguales con respecto a las características (a) a (h), podrían producirse daños mecánicos graves en el tren de transmisión del vehículo y afectar a lo siguiente.

  – Comfortabilidad

  – Conducción

  – Frenado

  – Calibración del velocímetro/odómetro

  – Holgura entre la carrocería y los neumáticos

  También puede ser peligroso y provocar la pérdida de control del vehículo, lo que podría ocasionar un accidente.

- **Utilice únicamente neumáticos radiales. No mezcle nunca neumáticos radiales con neumáticos de cinturones al sesgo y/o sesgados. Se podría comprometer peligrosamente las características de control y provocar un accidente.**

Reemplazo de las ruedas

Cuando reemplace las ruedas, debido por ejemplo a daños, asegúrese de que las ruedas de reemplazo correspondan con las especificaciones de las ruedas instaladas como equipo estándar. Podrá adquirir ruedas de reemplazo en su concesionario SUBARU.

– CONTINÚA –

⚠ ADVERTENCIA

No instale otras ruedas que no sean las especificadas. Las ruedas que no cumplen con las especificaciones podrían obstaculizar la operación del calibre del freno y los neumáticos podrían rozar contra la caja de las ruedas durante los virajes. La resultante pérdida de control del vehículo podría provocar un accidente.

NOTA

Al desmontar una de las ruedas y montarla nuevamente para la rotación de las ruedas o para cambiar un neumático pinchado, verifique nuevamente el apriete de las tuercas de la rueda después de conducir aproximadamente 1.000 km (600 millas). Si alguna de las tuercas está floja, apriétela hasta el par de apriete especificado.

11-23. Ruedas de aleación

Las llantas de aleación tienden a rayarse y dañarse fácilmente. Por lo tanto, trate estas ruedas con cuidado para mantener el aspecto, rendimiento y seguridad de las mismas.

- Al desmontar una de las ruedas y montarla nuevamente para la rotación de los neumáticos o en caso de un pinchazo, verifique nuevamente el apriete de las tuercas de la rueda después de conducir aproximadamente 1.000 km (600 millas). Si alguna de las tuercas está floja, apriétela hasta el par de apriete especificado.
- No aplique aceite a las partes con rosca, a las tuercas de rueda ni a la superficie de la parte cónica de las ruedas.
- Evite que las ruedas rocen contra protuberancias o bordes de la acera.
- Verifique que las cadenas para neumáticos quedan completa y uniformemente colocadas sobre las ruedas, ya que de otra manera pueden rayar las ruedas.
- Cuando tenga que sustituir las tuercas de la rueda, los contrapesos o la tapa central, asegúrese de utilizar piezas originales SUBARU diseñadas para llantas de aleación.
- Al apilar y almacenar los neumáticos retirados, coloque material absorbente a los choques entre los neumáticos para evitar que se rayen las llantas.

11-24. Líquido lavaparabrisas

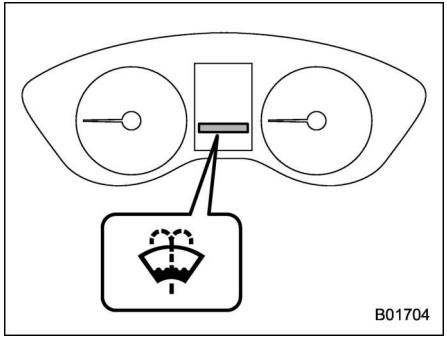

Testigo de aviso del líquido lavaparabrisas

Cuando solo quede una pequeña cantidad de líquido lavaparabrisas, el testigo de aviso del líquido lavaparabrisas aparecerá. Cuando suceda esto agregue el líquido lavaparabrisas de la siguiente manera.

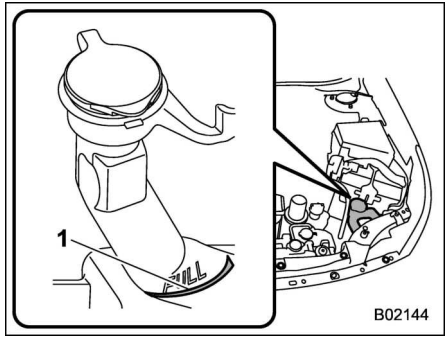

1 Marca “FULL”

Retire el tapón del depósito del lavaparabrisas y, a continuación, añada líquido hasta alcanzar la marca “FULL” en el depósito.

Utilice sólo líquido especial para lavaparabrisas. En caso de que sea imposible obtener líquido para lavaparabrisas, utilice agua limpia.

En zonas en las cuales existe la probabilidad de que el agua se congele en invierno, es indispensable utilizar un líquido para lavaparabrisas con anticongelante.

PRECAUCIÓN

No utilice refrigerante para motores como líquido lavaparabrisas ya que esto podría dañar las superficies pintadas.

Si llena el depósito del lavaparabrisas con un líquido con una concentración diferente de la que se estaba utilizando, accione el sistema de lavado durante algún tiempo para purgar el líquido de la tubería entre el depósito del lavaparabrisas y las boquillas. Tenga en cuenta que si la concentración del líquido remanente en la tubería es demasiado baja para la temperatura exterior, se podrá congelar y provocar el bloqueo de las boquillas.

PRECAUCIÓN

- **Ajuste correctamente la concentración del líquido lavaparabrisas de acuerdo con la temperatura exterior. Si la concentración del líquido lavaparabrisas rociado no es adecuada, se puede congelar sobre el parabrisas e impedir la visibilidad, o podría congelarse dentro del depósito del lavaparabrisas.**

– CONTINÚA –

- **Tenga cuidado de evitar que el líquido lavaparabrisas se contamine con suciedad al llenar el depósito. La contaminación podría causar fallos de funcionamiento, tales como la obstrucción de la bomba.**

11-25. Cambio de las escobillas del limpiaparabrisas

La grasa, la cera, los insectos u otros materiales acumulados sobre el parabrisas o las escobillas del limpiaparabrisas ocasionarán un barrido irregular y rayas molestas sobre el cristal. Si el limpiaparabrisas funciona de forma irregular o si no consigue eliminar estas rayas después de accionar el lavaparabrisas, limpie la superficie exterior del parabrisas con una esponja o un paño suave humedecido con detergente neutro o un limpiador suave. Sin embargo, no utilice detergente para limpiar las gomas de las escobillas. Para limpiar las gomas de las escobillas, utilice únicamente una esponja o un paño suave (sin detergente neutro ni limpiador suave). Si limpia las gomas de las escobillas con fuerza, se despegará el componente de revestimiento negro, lo que puede producir sacudidas. Asimismo, después de limpiar las gomas, compruebe que no se hayan soltado. Después de limpiar el cristal y la goma de las escobillas, enjuáguelos con agua limpia. Enjuague el cristal hasta que dejen de formarse gotas de agua. Esto indica que el cristal está limpio.

⚠ PRECAUCIÓN

- **No limpie las escobillas del limpiaparabrisas con combustible o con disolvente, como diluyentes de pintura o bencina. Esto hará que se deterioren las escobillas.**
- **Si desea levantar el brazo del limpiaparabrisas del lado del pasajero, primero levante el brazo del lado del conductor. De lo contrario, los conjuntos de limpiaparabrisas del lado del pasajero y del lado del conductor pueden entrar en contacto y producir arañazos.**
- **Antes de colocar el brazo del limpiaparabrisas del lado del conductor en su posición original, primero coloque el brazo del lado del pasajero en su posición original. De lo contrario, los conjuntos de limpiaparabrisas del lado del pasajero y del lado del conductor pueden entrar en contacto y producir arañazos.**
- **Cuando coloque nuevamente los limpiaparabrisas en su posición original, colóquelos de nuevo lentamente sobre el parabrisas con las manos. Si los limpiaparabrisas se sueltan desde la posi-**

ción levantada y bajan por efecto del muelle, podría deformarse la forma del brazo de los limpiaparabrisas o podría rayarse el parabrisas.

- **Mientras se retiren las escobillas del limpiaparabrisas de los brazos del limpiaparabrisas, no deberá colocar nuevamente los brazos del limpiaparabrisas en su posición original. De lo contrario, la superficie del parabrisas podría rayarse.**

Si no consigue eliminar las rayas después de aplicar este método, reemplace las escobillas del limpiaparabrisas por nuevas unidades, refiriéndose al siguiente procedimiento.

■ Conjunto de la escobilla del limpiaparabrisas

NOTA

No baje el brazo del limpiaparabrisas al retirar el conjunto de la escobilla del limpiaparabrisas.

1. Separe del parabrisas el brazo del limpiaparabrisas. Primero levante el brazo del limpiaparabrisas del lado del conductor y, a continuación, levante el brazo del limpiaparabrisas del lado del pasajero delantero.

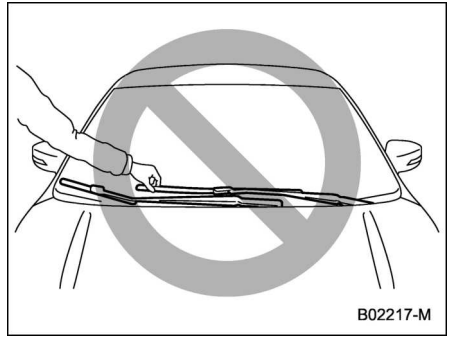

⚠ PRECAUCIÓN

Sostenga el brazo del limpiaparabrisas cuando sustituya la escobilla. Si se sostiene el limpiaparabrisas por la escobilla, se puede deformar.

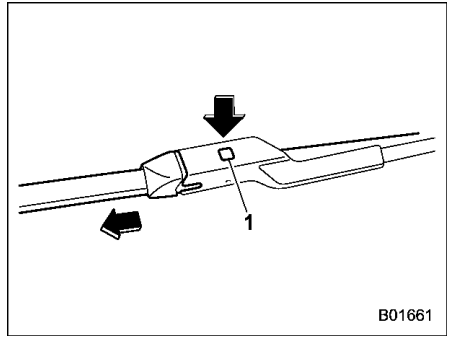

1 Botón de bloqueo

2. Sostenga la zona de unión de la escobilla del limpiaparabrisas con la mano, presione el botón de bloqueo para liberar el bloqueo y tire del conjunto de la escobilla del limpiaparabrisas para retirarlo.

NOTA

No utilice ningún objeto duro para presionar el botón de bloqueo. Podría arañar el botón de bloqueo.

– CONTINÚA –

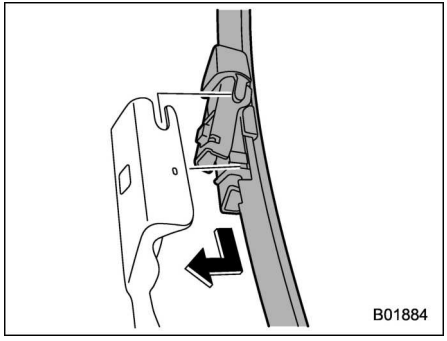

3. Para montar el conjunto de la escobilla del limpiaparabrisas, alinéelo con la pieza de unión del brazo y después deslícelo en sentido opuesto al del desmontaje para montarlo. Una vez montado el conjunto de la escobilla, compruebe que la pieza de unión esté completamente bloqueada.
4. Sostenga el brazo del limpialunetas con la mano y bájelo lentamente hasta su posición.

■ Goma de la escobilla del limpiaparabrisas

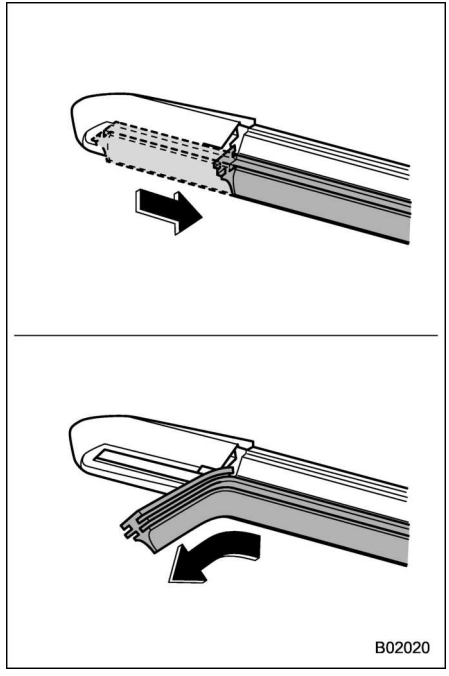

Cambie la goma de la escobilla mediante el siguiente procedimiento.

1. Tire de la goma de la escobilla hasta que la ranura del lado inferior de la escobilla se encuentre en la posición adecuada para sacarla, como se muestra en la ilustración, de modo que se pueda retirar.
2. Tire del extremo de la goma de la escobilla a través de la ranura para retirarla.
3. Para montar una goma nueva en la escobilla, siga el procedimiento de retirada en orden inverso. Una vez montada, compruebe que la punta de la goma del limpiaparabrisas llegue hasta el final de la tapa.

NOTA

Puede que resulte difícil cambiar la goma de la escobilla. Le recomendamos que se ponga en contacto con su concesionario SUBARU para que sustituya la goma de las escobillas del limpiaparabrisas si es necesario.

11-26. Batería

■ ¡Precauciones sobre la batería!

⚠ ADVERTENCIA

Leer atentamente estas instrucciones:

Para asegurar una manipulación correcta y segura de su batería, lea atentamente las siguientes precauciones antes de proceder a su uso o inspección.

Utilizar gafas protectoras:

Utilice siempre gafas protectoras cuando trabaje cerca de la batería de su vehículo. El líquido de la batería contiene ácido sulfúrico, y de entrar en sus ojos podría causar la ceguera. Asimismo, las baterías emiten gas hidrógeno explosivo, altamente inflamable. La protección de los ojos es vital como medida de prevención en caso de inflamarse este gas.

El líquido de la batería contiene ácido sulfúrico:

Como el líquido de la batería contiene ácido sulfúrico, asegúrese de utilizar gafas protectoras y guantes de protección al inspeccionar la batería de su vehículo. Preste atención para no dejar caer ni golpear la batería pues podrían ocurrir fugas de líquido.

No permita que el líquido de la batería entre en contacto con su piel, ojos o ropa pues podría causar quemaduras o la ceguera. Si el líquido de la batería llegara a entrar en contacto con su piel, sus ojos o sus prendas, lave inmediatamente con abundante cantidad de agua. Si el líquido de la batería llegara a entrar en sus ojos, acuda inmediatamente al médico.

En caso de ingerir accidentalmente líquido de la batería, beba inmediatamente abundante cantidad de leche o agua, y acuda inmediatamente al médico.

El líquido de la batería es corrosivo. Si llegara a salpicarse sobre la pintura del vehículo o sobre las telas, lave inmediatamente con abundante cantidad de agua.

Mantener a los niños alejados:

Las baterías deben ser manipuladas únicamente por personas conscientes de los peligros potenciales. Preste especial atención para mantener a los niños alejados de la batería de su vehículo. Una manipulación inadecuada podrá ocasionar quemaduras o ceguera.

Mantener alejado de las llamas:

Antes de trabajar en o cerca de la batería del vehículo, asegúrese de apagar todos los cigarrillos, fósforos y encendedores. Asimismo preste atención para no acercar chispas eléctricas ni otros elementos inflamables a la batería. Debido a que las baterías emiten gas hidrógeno explosivo y altamente inflamable, las llamas o las chispas podrían producir una explosión.

Cuando trabaje cerca de la batería del vehículo, tenga cuidado de no cortocircuitar los terminales (+) y (−) con herramientas metálicas ni conectar el terminal (+) a la carrocería

– CONTINÚA –

del vehículo. Un cortocircuito podría producir chispas eléctricas y ocurrir una explosión.

Para que no se produzcan chispas eléctricas, sáquese todos los anillos, relojes y otros accesorios de metal antes de trabajar en o cerca de la batería.

Evitar explosiones:

Mientras se efectúa la carga, las baterías emiten gas hidrógeno explosivo y altamente inflamable. Para evitar una explosión, efectúe la carga de la batería de su vehículo en un lugar bien ventilado y mantenga alejado de las llamas.

PRECAUCIÓN

No utilice más de 10 amperios para cargar la batería, debido a que la vida útil de la misma se acortaría considerablemente.

NOTA

Para evitar que se descargue la batería, no utilice energía eléctrica (p. ej., luces, limpiaparabrisas, control de climatización, calefacción de los asientos, etc.) más tiempo del necesario cuando el motor esté apagado. Si utiliza la radio, las luces del habitáculo u otros equipos eléctricos con el motor apagado, incluso con el interruptor de encendido en la posición "ACC", la batería se descargará.

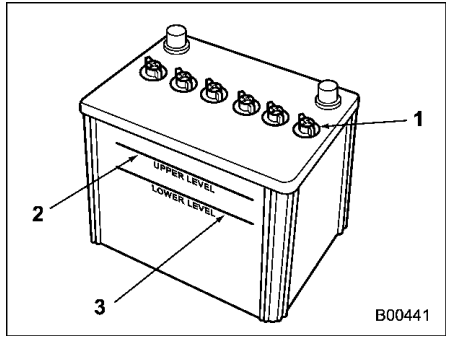

1 Tapa
2 Nivel superior
3 Nivel inferior

No es necesario efectuar inspecciones periódicas del nivel del líquido de la batería ni rellenar con agua destilada.

Sin embargo, si se observa que el nivel del líquido de la batería está debajo del nivel inferior, saque la tapa. Cargue agua destilada hasta el nivel superior.

11-27. Fusibles

PRECAUCIÓN

No cambie un fusible por otro de una capacidad más alta que la especificada o con otro material que el de los fusibles originales, ya que esto podría ocasionar serios daños o un incendio.

NOTA

La capacidad de los fusibles y el circuito utilizado se describen en la parte trasera de la cubierta de cada caja de fusibles.

Los fusibles han sido diseñados para fundirse en caso de que sean sometidos a una carga excesiva para evitar que las instalaciones de cableado o bien los equipos eléctricos instalados en el vehículo sean dañados. Los fusibles están ubicados en el interior de dos cajas de fusibles.

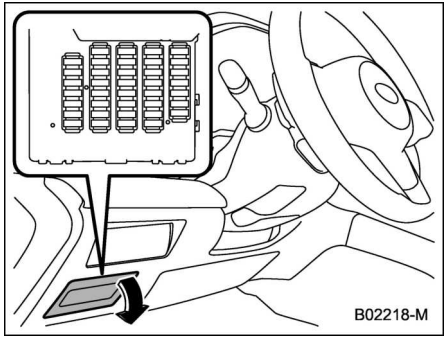

Uno está ubicado debajo del tablero de instrumentos detrás de la cubierta de la caja de fusibles del lado del asiento del conductor. Para extraer la cubierta, tire de ella.

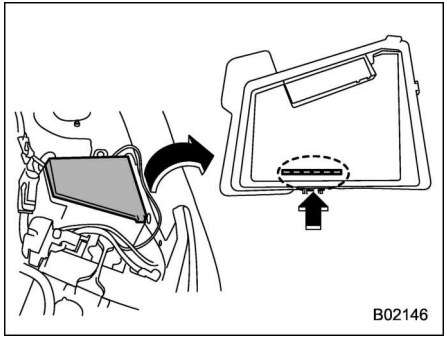

La otra (caja de fusibles principales) está en el compartimiento del motor. Además, los fusibles de repuesto están alojados en la cubierta de la caja de fusibles.

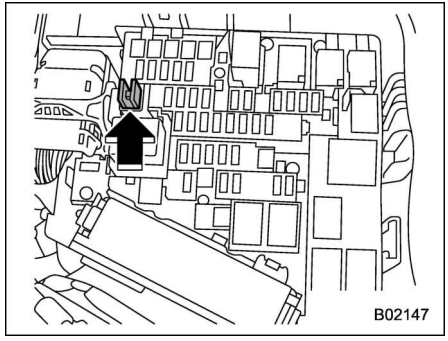

El extractor de fusibles está alojado en la caja de fusibles principales, en el compartimiento del motor. Presione la parte superior del extractor de fusibles para sacarlo de la caja de fusibles principal.

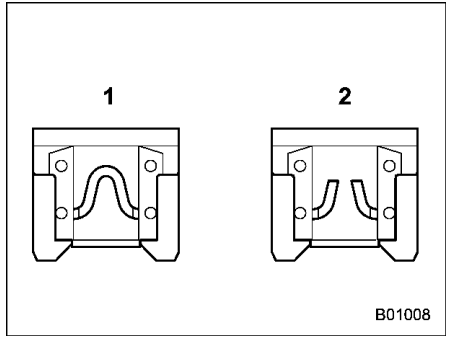

1 Correcto
2 Fundido

Si alguna de las luces o alguno de los accesorios eléctricos no funciona, verifique el fusible correspondiente. Si un fusible está fundido, proceda a cambiarlo por un fusible nuevo.

1. Coloque el interruptor de encendido en la posición “OFF” y apague todos los accesorios eléctricos.
2. Retire la cubierta de la caja de fusibles.
3. Determine qué fusible puede estar fundido. Observe la parte posterior de la cubierta de cada una de las cajas de fusibles.

– CONTINÚA –

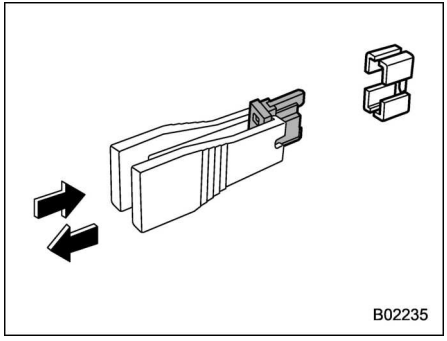

4. Utilice el extractor de fusibles para sacar el fusible.
5. Examine el fusible. Si está fundido, cámbielo instalando en su lugar un fusible nuevo de capacidad igual.
6. Si el nuevo fusible vuelve a fundirse, la causa es un problema en el sistema correspondiente. Le recomendamos solicitar las tareas de reparación a su concesionario SUBARU.

11-28. Instalación de accesorios

Antes de instalar los faros antiniebla u otro tipo de dispositivos eléctricos en su vehículo, le recomendamos que consulte siempre con su concesionario SUBARU. Este tipo de accesorios puede causar fallos de funcionamiento en el sistema eléctrico si están incorrectamente instalados o si no son del tipo adecuado para este vehículo en particular. Le recomendamos instalar en su vehículo accesorios exclusivamente originales de SUBARU.

Además, le recomendamos consultar con su concesionario SUBARU antes de instalar una radio en su vehículo.

11-29. Cambio de bombillas

ADVERTENCIA

Las bombillas podrían calentarse demasiado cuando estén encendidas. Antes de cambiar las bombillas, apague las luces y espere hasta que las bombillas se enfríen, ya que, de lo contrario, existe el riesgo de sufrir lesiones por quemaduras.

PRECAUCIÓN

Las bombillas sólo se deben cambiar por otras nuevas de la potencia especificada. El uso de bombillas de diferente potencia puede provocar un incendio. Si desea conocer más información sobre el vataje especificado de cada bombilla, consulte "Cuadro de bombillas" ☞P516. Para el reemplazo, le recomendamos ponerse en contacto con el concesionario SUBARU.

No toque la parte de cristal de la bombilla con las manos desnudas. Si fuera inevitable sujetar la parte de cristal, sujétela con un paño limpio y seco para evitar que se adhiera

humedad y grasa a la bombilla. Si hay marcas de dedos o grasa en la superficie de la bombilla, límpiela con un paño suave humedecido con alcohol. Además, si la bombilla está rayada o se deja caer, podría explotar o agrietarse.

■ Faros

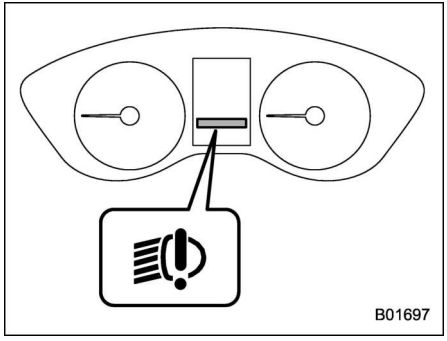

El testigo de aviso del faro LED se enciende si hay un fallo de funcionamiento en los faros LED.

Le recomendamos que lleve a la mayor brevedad posible su vehículo a un concesionario SUBARU para revisarlo.

■ Luces combinadas traseras

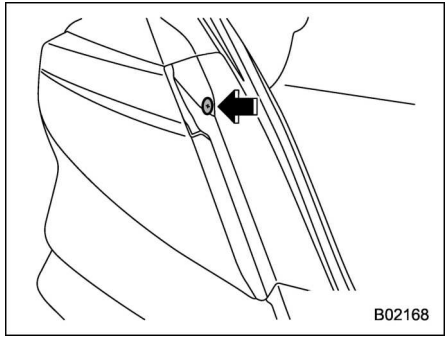

1. Utilice un destornillador para quitar las sujeciones de seguridad de las cubiertas.

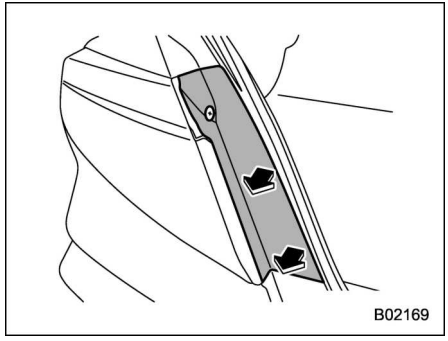

2. Retire la cubierta lateral.

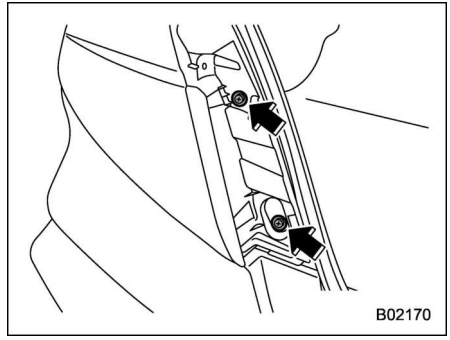

3. Retire los pernos superiores e inferiores.

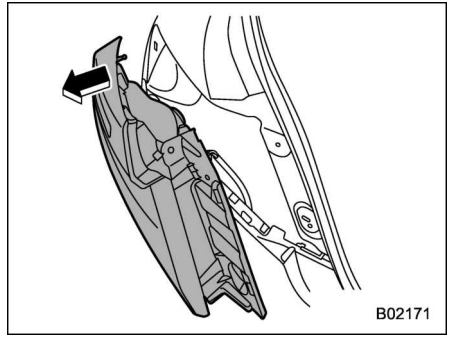

4. Deslice el conjunto de la luz combinada trasera diagonalmente hacia atrás para sacarlo del vehículo.

– CONTINÚA –

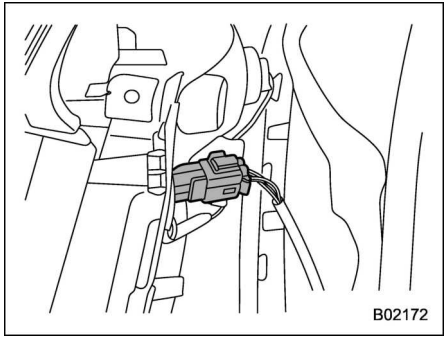

5. Desconecte el conector eléctrico.

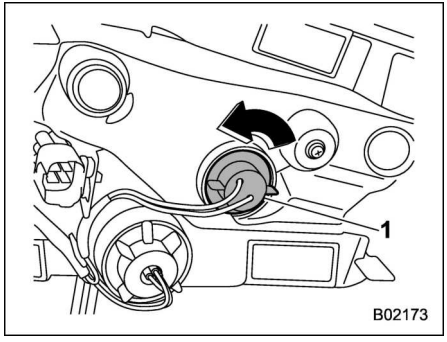

1 Luz de señal de dirección trasera

6. Desmonte el portabombillas del conjunto de la luz combinada trasera girándolo hacia la izquierda.
7. Extraiga la bombilla del portabombillas y cámbiela por una nueva.
8. Coloque el portabombillas en el conjunto de la luz combinada trasera y hágalo girar hacia la derecha hasta que quede trabado.
9. Conecte nuevamente el conector eléctrico.

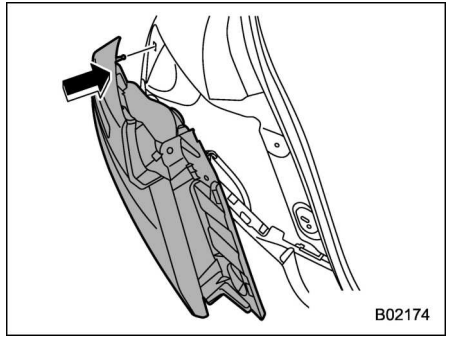

10. Reinstale el conjunto de la luz combinada trasera deslizando la parte de dos dientes del conjunto de la luz combinada de forma segura hacia cada soporte del lateral del vehículo.

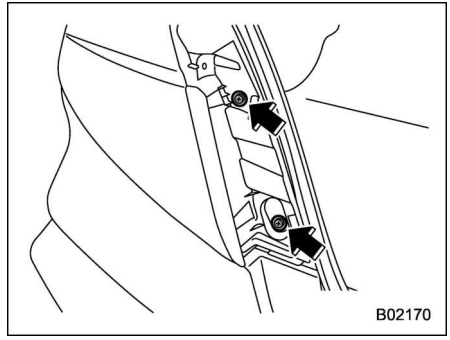

11. Apriete los pernos superiores e inferiores.
12. Reinstale la cubierta lateral.

■ Luces de la placa de matrícula

NOTA

Puede ser difícil realizar el cambio de las bombillas. De requerirse, le recomendamos solicitar el reemplazo de las bombillas a su concesionario SUBARU.

1. Abra el baúl.

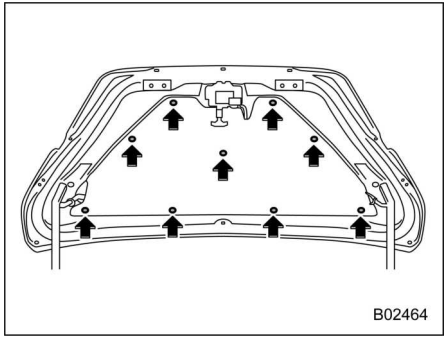

2. Desmonte el forro del embellecedor retirando las presillas indicadas en la ilustración.

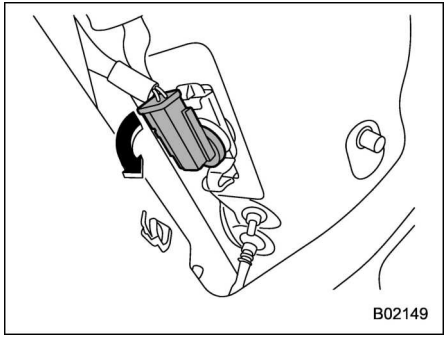

3. Gire el portabombillas hacia la izquierda y sáquelo.
4. Extraiga la bombilla del portabombillas y cámbiela por una nueva.
5. Monte el portalámparas girándolo hacia la derecha.
6. Conecte nuevamente el conector eléctrico.
7. Reinstale el forro de la guarnición del baúl.

■ Luz antiniebla trasera (de equiparse)

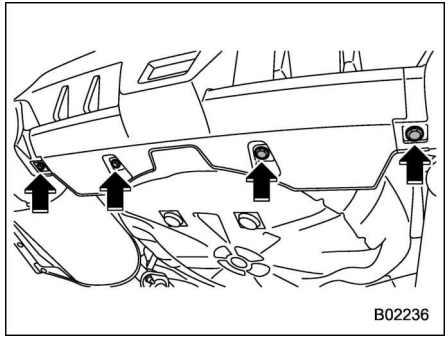

1. Retire las presillas tal como se indica en la ilustración.

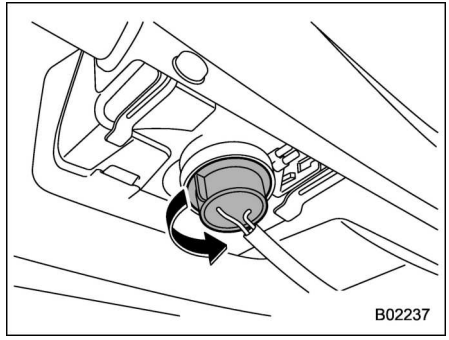

2. Gire el portabombillas hacia la izquierda y sáquelo.
3. Extraiga la bombilla del portabombillas y cámbiela por una nueva.
4. Monte el portalámparas girándolo hacia la derecha.
5. Reinstale las presillas.

■ Otras bombillas

Puede ser difícil realizar el cambio de las bombillas. De requerirse, le recomendamos solicitar el reemplazo de las bombillas a su concesionario SUBARU.

11-30. Cambio de la pila

La pila del mando de la llave de acceso podría estar descargada si se produce cualquiera de las siguientes condiciones.

- El funcionamiento de la función de acceso sin llave es inestable.
- La distancia de accionamiento del sistema de entrada sin llave a distancia es inestable.
- El transmisor no funciona adecuadamente cuando se utiliza dentro de la distancia normal.

Reemplace la pila por una nueva.

ADVERTENCIA

No ingerir la pila, Peligro de quemaduras químicas

(El mando a distancia suministrado con) Este producto contiene una pila de botón. Si se traga la pila de botón, puede provocar quemaduras internas graves en solo 2 horas, lo que puede provocar la muerte.

Mantenga las pilas nuevas y usadas fuera del alcance de los niños.

Si el compartimiento de la pila no se cerrara de forma segura, deje de usar el producto y manténgalo fuera del alcance de los niños.

Si considera que las pilas podrían haberse tragado o situado dentro de cualquier parte del cuerpo, busque atención médica inmediata.

PRECAUCIÓN

Este símbolo pretende alertar al usuario de la presencia de importantes instrucciones de operación y mantenimiento (servicio) en la documentación que acompaña al aparato.

- **Cuando reemplace la pila, no deje que sustancias tales como el polvo, aceite o agua se depositen o introduzcan en el mando de la llave de acceso/el transmisor.**
- **Antes de sustituir la batería, elimine la electricidad estática.**
- **Cuando reemplace la pila, tenga cuidado de no tocar o dañar la placa de circuito impreso del mando de la llave de acceso/transmisor.**
- **No permita que los niños jueguen con la pila u otras piezas desmontadas, pues podrían ser ingeridas.**
- **Peligro de explosión si la pila se sustituye incorrectamente. Sustituir solo por el mismo tipo o equivalente.**
- **No exponer a excesivo calor como por ejemplo la luz solar, fuego o similares.**

NOTA

- **Sustituya la pila sólo por la recomendada por el fabricante o un tipo equivalente.**
- **Deseche las pilas usadas según la legislación local vigente.**
- **Monte la pila siguiendo la orientación adecuada para evitar fugas de líquido. Tenga cuidado para no doblar los terminales. Pueden producirse fallos de funcionamiento.**
- **Se recomienda sustituir la pila en un concesionario SUBARU.**
- **Utilice una pila nueva.**
- **Después de reemplazar la pila, asegúrese de que el mando de la llave de acceso/el transmisor funcione correctamente.**

Reemplazo de la pila del mando de la llave de acceso

PRECAUCIÓN

- **La pila es peligrosa y debe mantenerse fuera del alcance de los niños (tanto si es una pila nueva como usada).**
- **La pila puede causar lesiones graves e incluso mortales en 2 horas o menos en caso de ingestión o de situarse dentro de alguna parte del cuerpo.**
- **Busque atención médica inmediatamente si sospecha que la pila podría haberse ingerido o situado dentro de alguna parte del cuerpo.**
- **Cuando desmonte o instale nuevamente la tapa del mando de la llave de acceso, asegúrese de que la parte de plástico no se salga o quede desalineada.**
- **Antes de sustituir la batería, elimine la electricidad estática.**

Pila: pila de botón CR2032 o equivalente

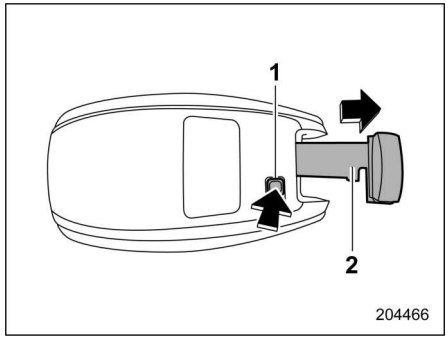

1 Botón de liberación
2 Llave de emergencia

1. Saque la llave de emergencia.

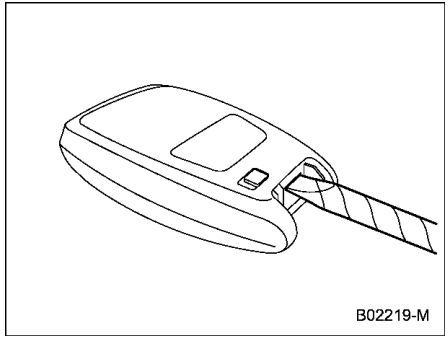

2. Envuelva un destornillador de punta plana con un paño o una cinta de vinilo e introdúzcalo en la abertura para retirar la tapa.

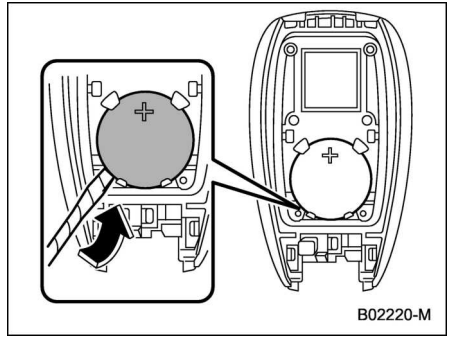

3. Saque la pila utilizando un destornillador de punta plana con cinta de vinilo o con un paño.

– CONTINÚA –

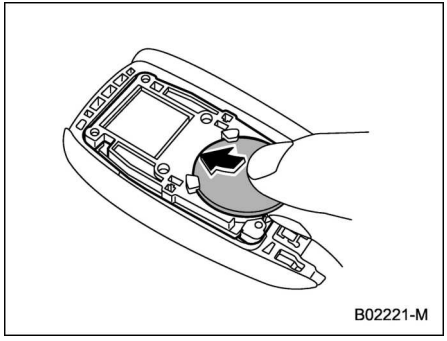

4. Introduzca una pila nueva con el polo positivo (+) hacia arriba, como se indica en la figura.

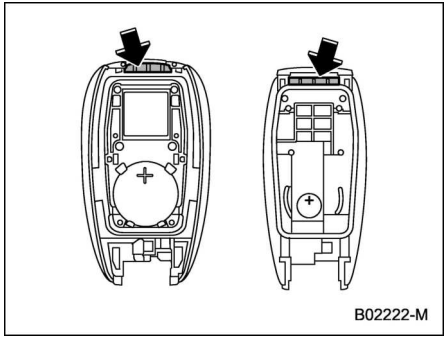

5. Fije la cubierta al mando de la llave de acceso uniendo las proyecciones con las hendiduras.

■ Eliminación segura de las pilas de botón

Elimine las pilas de botón inmediatamente y de forma segura.

En cuanto haya terminado de utilizar una pila de botón, ponga cinta adhesiva alrededor de ambos lados de la pila. Eso hará que sea menos atractiva para los niños y reducirá el riesgo de que prenda fuego. A continuación, deséchela inmediatamente en un cubo de basura en el exterior, fuera del alcance de los niños, o recíclela de manera segura.

Especificaciones

12-1. Especificaciones 510
Dimensiones 510
Motor 510
Combustible 511
Aceite del motor 511
Aceite de engranajes de la transmisión manual, el diferencial delantero y el diferencial trasero 513
Líquidos 513
Refrigerante del motor 514
Sistema eléctrico 514
Neumáticos 514
Neumáticos de repuesto temporales 515
Disco de freno 515
12-2. Cuadro de bombillas 516
Precauciones de seguridad 516
Cuadro de bombillas 517
12-3. Identificación del vehículo 519
12-4. Ajustes de las funciones 520
Ajustes de las funciones y configuraciones en la pantalla de información central 520
Ajustes de las funciones y configuraciones realizados por un concesionario 520

12-1. Especificaciones

Las siguientes especificaciones están sujetas a cambios sin previo aviso.

■ Dimensiones

mm (in)

Longitud total		4.670 (183,8)
Ancho total		1.825 (71,9)
Altura total		1.465 (57,8)
Distancia entre ejes		2.675 (105,2)
Banda de rodamiento	Parte delantera	1.560 (61,5)
	Parte trasera	1.570 (61,8)
Distancia al suelo*1		135 (5,4)

*1: Medida con el vehículo vacío

■ Motor

Modelo de motor	FA24 (2,4 L, DOHC, turbo)
Tipo de motor	Motor de gasolina con inyección directa de 4 tiempos y 4 cilindros opuestos horizontalmente, con refrigeración líquida
Cilindrada cc	2.387
Calibre × Carrera mm (in)	94,0 × 86,0 (3,70 × 3,39)
Relación de compresión	10,6 : 1
Orden de encendido	1 – 3 – 2 – 4

■ Combustible

Requisitos relacionados con el combustible*			Capacidad del depósito de combustible
Tipos de combustible		Gasolina sin plomo	63 litros (16,6 gal. EE.UU., 13,9 gal. Imp.)
Número de Octanos de Investigación (RON)		95 o más	
Gasolina mezclada con etanol	Para Australia	Límite de contenido de etanol de 10%.	
	Para Europa	E5, E10 o límite de contenido de etanol del 10%.	
	Para otras regio-nes	Límite de contenido de etanol de 15%.	

*: Para más detalles, consulte “Combustible” ☞P304.

■ Aceite del motor

Para obtener información acerca de la verificación, el procedimiento de rellenado y reemplazo u otros detalles, consulte “Aceite del motor” ☞P470.

NOTA

Encargue el cambio del aceite del motor y del filtro del aceite a un experto con la formación adecuada. Se recomienda llevar a cabo este servicio en un concesionario SUBARU.

▼ Aceite del motor aprobado

Utilice siempre el aceite del motor aprobado por SUBARU. Para información más detallada, le recomendamos ponerse en contacto con su concesionario SUBARU.
Si no se encuentra disponible el aceite del motor aprobado, utilice la alternativa de aceite del motor indicada en la siguiente página.

– CONTINÚA –

▼ Alternativa de aceite del motor

Si no se encuentra disponible el aceite aprobado por SUBARU, podrá utilizarse la siguiente alternativa de aceite.

NOTA

- **Cada cantidad indicada aquí es sólo una guía. La cantidad de reemplazo necesaria podría variar de acuerdo a la temperatura y otros factores.**
- **La disponibilidad de los productos de aceite del motor en el mercado depende de cada país y región.**

Grado del aceite	N.º de viscosidad SAE y temperatura para la cual se recomienda	Capacidad de aceite del motor
 Clasificación **SP** de API con las palabras “RESOURCE CONSERVING”. Podrá utilizarse **SN PLUS** con las palabras “RESOURCE CONSERVING” o **SN** con las palabras “RESOURCE CONSERVING” si **SP** con las palabras “RESOURCE CONSERVING” NO está disponible en su país. **o** ILSAC **GF-6A**, que se reconoce por la marca de certificación ILSAC (marca de explosión en estrella). Podrá utilizarse **GF-5** si **GF-6A** NO está disponible en su país. **o** Especificación A3 o A5 de ACEA	· 0W-20* · 0W-30 · 5W-20 · 5W-30 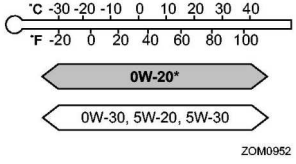 *: Equivalente al aceite abastecido en fábrica	· Al agregar el aceite desde el nivel L al nivel F: 1,0 litro (1,1 cuart. EE.UU., 0,9 cuart. Imp.) · Al cambiar el aceite y el filtro del aceite: 4,5 litros (4,8 cuart. EE. UU., 4,0 cuart. Imp.) · Al cambiar el aceite: 4,3 litros (4,5 cuart. EE.UU., 3,8 cuart. Imp.)

■ Aceite de engranajes de la transmisión manual, el diferencial delantero y el diferencial trasero

Aceite	Aceite de la transmisión manual	Aceite de engranajes del diferencial delantero (modelos CVT)	Aceite de engranajes del diferencial trasero
Grado del aceite	● SUBARU Extra MT*3 ● Clasificación GL-5 de API (75W-90)*4	● SUBARU Extra MT*3 ● Clasificación GL-5 de API (75W-90)	Clasificación GL-5 de API (75W-90)
Capacidad de aceite*1	3,3 litros (3,5 cuart. EE.UU., 2,9 cuart. Imp.)	1,2 litros (1,3 cuart. EE.UU., 1,1 cuart. Imp.)	0,8 litros (0,8 cuart. EE.UU., 0,7 cuart. Imp.)
Observaciones*2	“Aceite de la transmisión manual” ☞P478	“Aceite de engranajes del diferencial delantero (modelos CVT) y aceite de engranajes del diferencial trasero” ☞P479	“Aceite de engranajes del diferencial delantero (modelos CVT) y aceite de engranajes del diferencial trasero” ☞P479

*1: La cantidad de aceite indicada aquí es sólo una guía. La cantidad de reemplazo necesaria podría variar de acuerdo a la temperatura y otros factores. Tras reponer el aceite de la caja de cambios, compruebe el nivel de aceite.
*2: Para más detalles sobre el mantenimiento y servicio, consulte la siguiente sección.
*3: El vehículo se abastece en fábrica con este tipo de aceite.
*4: Podrá utilizarse este tipo de aceite para transmisión manual. Sin embargo, el uso de este tipo de aceite disminuirá la capacidad de conducción y la eficiencia en el consumo de combustible.

■ Líquidos

Líquido	Tipo de líquido*1	Capacidad de líquido*2	Observaciones*3
Líquido de la transmisión continua variable (modelos CVT)	Le recomendamos que consulte con su concesionario SUBARU.	11,9 litros (12,6 cuart. EE.UU., 10,5 cuart. Imp.)	“Líquido de la transmisión continua variable” ☞P478
Líquido para frenos	Líquido para frenos FMVSS N.º 116, DOT 3 o DOT 4	—	“Líquido para frenos” ☞P479
Líquido para embrague (modelos MT)		—	“Líquido para embrague (modelos MT)” ☞P481

*1: Use uno de los tipos de líquido indicados.
*2: La cantidad de líquido indicada aquí es sólo una guía. La cantidad de reemplazo necesaria podría variar de acuerdo a la temperatura y otros factores.
*3: Para más detalles sobre el mantenimiento y servicio, consulte la siguiente sección.

– CONTINÚA –

■ Refrigerante del motor

Modelo de vehículo	Capacidad de refrigerante	Tipo de refrigerante
Modelos MT	8,5 litros (9,0 cuart. EE.UU., 7,5 cuart. Imp.)	SUBARU SUPER COOLANT
Modelos CVT	8,7 litros (9,2 cuart. EE.UU., 7,7 cuart. Imp.)	

La cantidad de refrigerante indicada aquí es sólo una guía. La cantidad de reemplazo necesaria podría variar de acuerdo a la temperatura y otros factores. Para más detalles acerca del mantenimiento y servicio, consulte “Sistema de refrigeración” ☞P473.

■ Sistema eléctrico

Tipo de batería	Modelos MT y modelos para Taiwán	75D23L
	Modelos CVT (excepto modelos para Taiwán)	Q-85
Alternador		12 V - 150 A
Bujías		SILKFR8A6 (NGK)

■ Neumáticos

Para las especificaciones de los neumáticos (p. ej., el tamaño del neumático, el índice de carga y la categoría de velocidad), consulte la etiqueta de presión de los neumáticos situada en el pilar de la puerta del lado del conductor.

■ Neumáticos de repuesto temporales

Tamaño del neumático de repuesto temporal	205/50R17	205/45R18
Presión de inflado del neumático de repuesto temporal (presión de inflado recomendada con los neumáticos fríos)	250 kPa (2,5 kgf/cm^2, 36 lb/pulg.^{2})	260 kPa (2,6 kgf/cm^2, 38 lb/pulg.^{2})
Par de apriete de tuercas de rueda	120 N·m (12 kgf·m, 89 lbf·pie)*1	

*1: Este par de apriete es equivalente a la aplicación de aproximadamente de 40 a 50 kgf (88 a 110 lbf) en la parte extrema de la llave para tuercas de rueda. Si usted mismo ha apretado las tuercas de la rueda, haga verificar el par de apriete en el taller de servicio más cercano tan pronto como sea posible. Para el procedimiento de apriete de las tuercas de la rueda, consulte “Cambio de un neumático pinchado” ☞P427.

■ Disco de freno

Si necesita información con respecto al valor límite de uso de los discos de freno y al método de su medición, le recomendamos consultar con un concesionario SUBARU.

12-2. Cuadro de bombillas

■ Precauciones de seguridad

ADVERTENCIA

Las bombillas podrían calentarse demasiado cuando estén encendidas. Antes del cambio de bombillas, apague las luces y espere hasta que se enfríen. De lo contrario, existe el riesgo de lesionarse a causa de una quemadura.

PRECAUCIÓN

Las bombillas sólo se deben cambiar por otras nuevas de la potencia especificada. El uso de bombillas de diferente potencia puede provocar un incendio.

■ Cuadro de bombillas

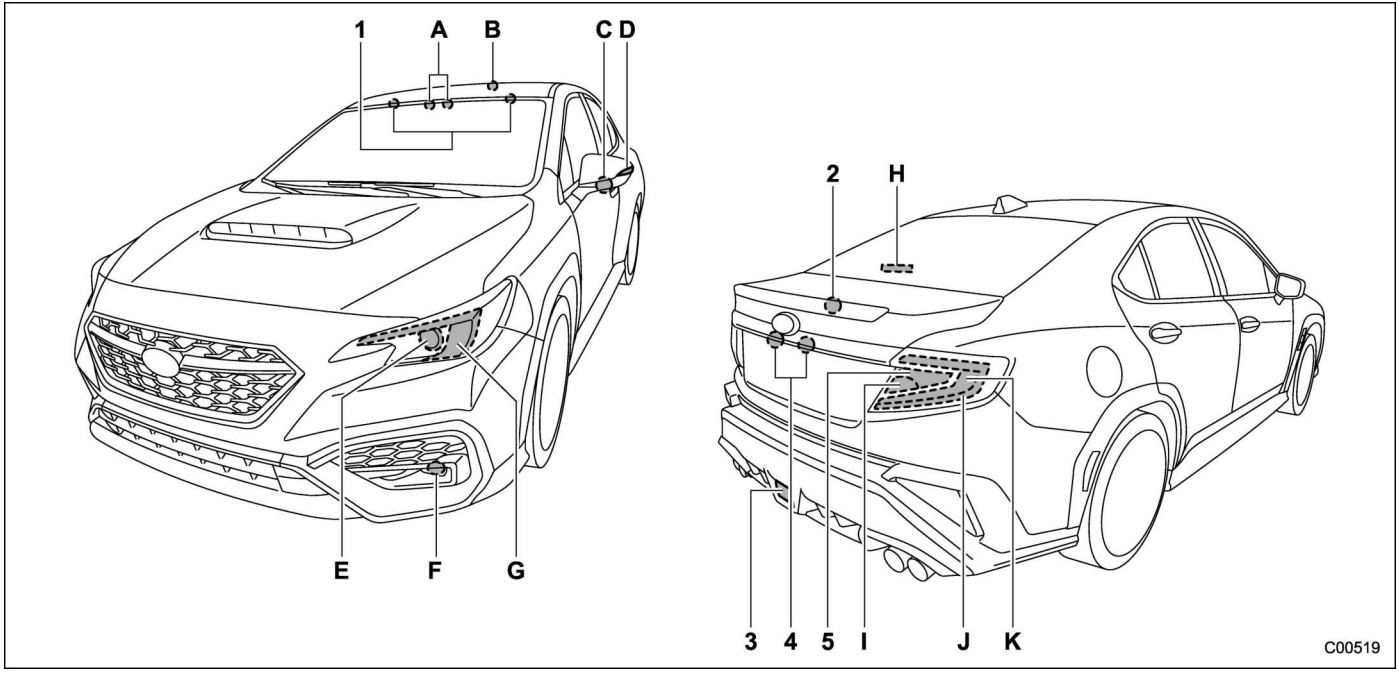

NOTA

Las luces indicadas con letras son de tipo LED (diodo emisor de luz). Con respecto al reemplazo le recomendamos consultar con el concesionario SUBARU.

– CONTINÚA –

		Vatiaje	N.º de bombi-lla
1	Luces del espejo de cortesía	12 V-2 W	—
2	Luz del maletero	12 V-3,8 W	SAE #194
3	Luz antiniebla trasera (de equiparse)	12 V-21 W	W21W
4	Luces de la placa de matrícula	12 V-5 W	W5W
5	Luces de señal de dirección traseras	12 V-21 W	WY21W
A	Luces para mapas	—	—
B	Luz del techo	—	—
C	Luces de los espejos retrovisores exteriores	—	—
D	Luces de señal de dirección laterales	—	—
E	Luces de cruce/carretera	—	—
F	Luces antiniebla delanteras	—	—
G	Luces de señal de dirección delanteras	—	—
	Luces de posición delanteras	—	—
	Luces para conducción diurna	—	—
H	Tercera luz de freno	—	—
I	Luces de marcha atrás	—	—
J	Luces traseras	—	—
K	Luces traseras y de freno	—	—

12-3. Identificación del vehículo

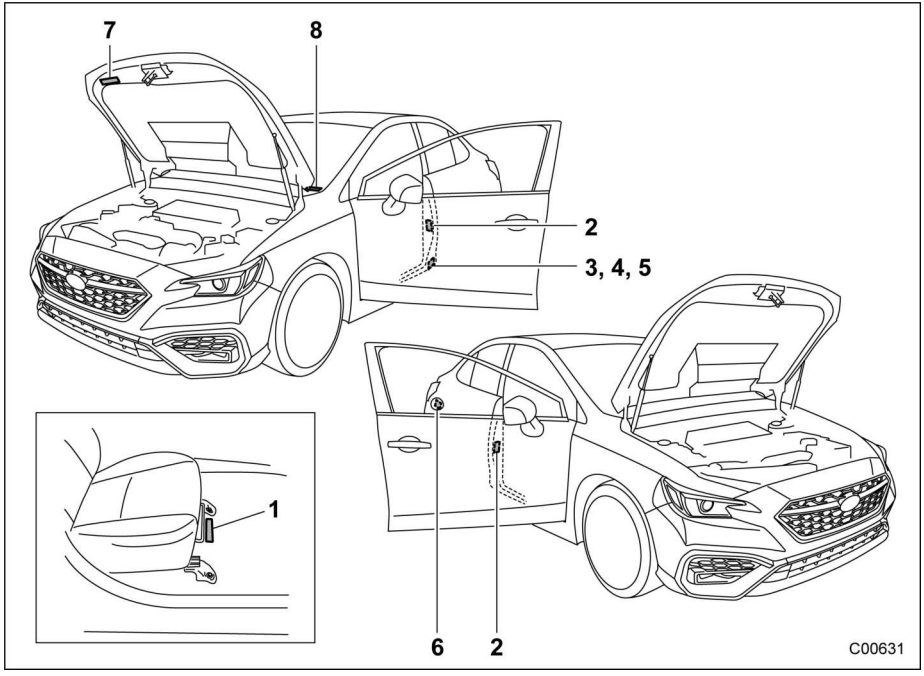

1 Número de identificación del vehículo bajo la esterilla del asiento delantero derecho
2 Etiqueta de presión de inflado de neumáticos (lado del conductor)
3 Etiqueta de año de fabricación (modelos para Oriente Medio)
4 Etiqueta del número de modelo (de equiparse)
5 Etiqueta de la fecha de fabricación (de equiparse)
6 Etiqueta de combustible
7 Etiqueta del aire acondicionado
8 Número de identificación del vehículo

12-4. Ajustes de las funciones

■ Ajustes de las funciones y configuraciones en la pantalla de información central

Los ajustes de configuración se pueden cambiar manualmente en la pantalla de información central para adaptarlos a sus preferencias personales. Consulte “Pantalla de información central (CID)” ☞P209.

■ Ajustes de las funciones y configuraciones realizados por un concesionario

Elemento	Función	Ajustes disponibles	Ajuste predeterminado de fábrica
Sistema de entrada sin llave a distancia (modelos con función de selección de desbloqueo de las puertas) (modelos sin sistema de doble bloqueo)	Desbloqueo de la puerta del conductor	Solamente la puerta del conductor/Todas	Todas
Prevención de bloqueo con llave puesta (modelos sin sistema de doble bloqueo)	Prevención de bloqueo con llave puesta	Operativo/inoperativo	Operativo
Función de apertura de ventanillas*1	Apertura y cierre de todas las ventanillas	Operativo/inoperativo	Inoperativo
Función de alumbrado de bienvenida	Ajuste del tiempo de alejamiento para el alumbrado de bienvenida	30 segundos/60 segundos/90 segundos/OFF	30 segundos
Función de asistencia de luz de carretera*2	Función de asistencia de luz de carretera	Operativo/Inoperativo	Operativo
Luces del espejo retrovisor exterior*2	Función de luz del espejo retrovisor exterior	Operativo/Inoperativo	Operativo
Apertura remota del maletero	Funcionamiento del mando de la llave de acceso/apertura del maletero	Inoperativo/pulsar dos veces/mantener pulsado	Mantener pulsado
Limpiaparabrisas con sensor de lluvia automático*2	Modo de ajuste automático del temporizador del limpiaparabrisas	Modo con sensor de lluvia/modo con interbloqueo de la velocidad del vehículo	Modo con sensor de lluvia

*1: Excepto modelos para Australia
*2: De equiparse

13-1. Información de la fecha de fabricación (de equiparse) 522
Definición 522
Ubicación 522
13-2. Información para los modelos para Oriente Medio 522
Año de fabricación y país de origen 522
Límite de velocidad, par máximo y potencia máxima a rpm 523
Neumáticos 523
Consejos para mejorar el consumo de combustible 523
13-3. Declaración de conformidad según la Directiva de equipos radioeléctricos (2014/53/UE) 524
Precauciones a la hora de cambiar una pila de moneda/botón (llave de acceso) 524
Llave de acceso 529
Inmovilizador 532
Sistema de control de presión de neumáticos 535
Detección de vehículo trasero Subaru (SRVD) 544
Antena LF 548
Información del importador 551
13-4. Información técnica 556
Modelos para la República Dominicana 556
Modelos para Indonesia 556
Modelos para Vietnam 557
Modelos para Filipinas 557
Modelos para Taiwán 558
Modelos para Argentina 560
Modelos para Jamaica 560
Modelos para la República de Sudáfrica 561
Modelos para Rusia y Kazajistán 561
Modelos para Paraguay 562
Modelos para Baréin 563
Modelos para Australia/Nueva Zelanda 563
Modelos para Ucrania 563
Modelos para Omán 564
Modelos para Emiratos Árabes Unidos 565
Modelos para Tailandia 565
Modelos para México 566

13-1. Información de la fecha de fabricación (de equiparse)

■ Definición

La “FECHA DE FABRICACIÓN” indica el mes y el año de ensamblaje de los subconjuntos de la carrocería y el tren de potencia, y de la primera conducción del vehículo o de su retirada de la línea de producción.

■ Ubicación

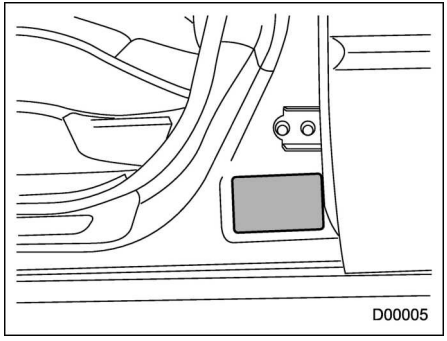

La “FECHA DE FABRICACIÓN” se indica en una etiqueta ubicada en el pilar central del lado izquierdo, tal como se muestra en la ilustración.

13-2. Información para los modelos para Oriente Medio

■ Año de fabricación y país de origen

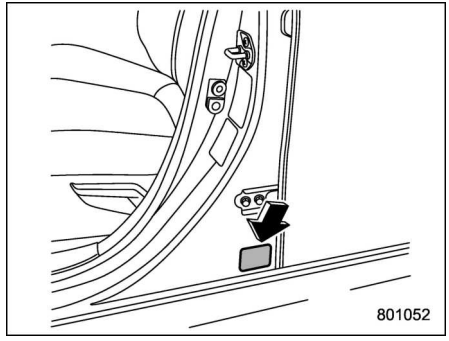

El año de fabricación de su vehículo y el país de origen están indicados en la “Etiqueta de año de fabricación” adherida al montante de la puerta del conductor.

■ Límite de velocidad, par máximo y potencia máxima a rpm

Límite de velocidad en km/h	215
Par máximo N·m (kgf·m)/rpm	350 (35,7)/2.000 - 5.200
Potencia máxima kW (CV)/rpm	202 (275)/5.600

- Los datos de rendimiento anteriores corresponden al valor numérico de medida como resultado de acuerdo a la norma de calidad GSO-ISO-1585-2008.
- Los datos de rendimiento anteriores corresponden al valor numérico de medida como resultado a partir de gasolina con un índice de 95 octanos (Número de Octanos de Investigación).

■ Neumáticos

Tamaño de los neumáticos*1		245/40R18 97Y	245/35R19 93Y
Presión*1*2	Parte delantera	230 kPa (2,3 kgf/cm^2, 33 lb/pulg.^{2})	240 kPa (2,4 kgf/cm^2, 35 lb/pulg.^{2})
	Parte trasera	220 kPa (2,2 kgf/cm^2, 32 lb/pulg.^{2})	220 kPa (2,2 kgf/cm^2, 32 lb/pulg.^{2})

*1: Para obtener información sobre el neumático de repuesto, consulte “Neumáticos” ☞P514.
*2: Las presiones indicadas anteriormente son aplicables a condiciones normales. Cuando el vehículo esté cargado al máximo, ajuste la presión de neumáticos al valor correspondiente de los que se muestran en la etiqueta de presión de neumáticos provista en el pilar de la puerta del lado del conductor.

NOTA

Para obtener información acerca del par de apriete de las tuercas de la rueda, consulte “Neumáticos” ☞P514.

■ Consejos para mejorar el consumo de combustible

Proceda según se observa a continuación para optimizar el consumo de combustible de su vehículo y reducir las emisiones de CO_2.

- Conduzca el vehículo apropiadamente.
- Haga un mantenimiento periódico de su vehículo.
- No conduzca de forma imprudente.
- No conduzca a velocidades excesivamente altas.
- Mantenga los neumáticos inflados a una presión adecuada.
- Minimice el uso del motor en ralentí.
- No lleve cargas excesivamente pesadas.

13-3. Declaración de conformidad según la Directiva de equipos radioeléctricos (2014/53/UE)

■ Precauciones a la hora de cambiar una pila de moneda/botón (llave de acceso)

⚠ This mark is a safety/warning mark.

Do not ingest battery.
Chemical Burn Hazard
This product contains a coin / button cell battery.
If the coin / button cell battery is swallowed, it can cause severe internal burns in just 2 hours and can lead to death.
Keep new and used batteries away from children.
If the battery compartment does not close securely, stop using the product and keep it away from children.
If you think batteries might have been swallowed or placed inside any part of the body, seek immediate medical attention.

CAUTION
Risk of explosion if the battery is replaced by an incorrect type.
Replace battery with the same type.

CAUTION
Risk of explosion or the leakage of flammable liquid or gas.

Do not use in /store in /bring into environment of extremely high temperature or extremely low pressure due to the very high altitude.
Do not attempt to burn, crush, or cut used battery.

⚠ Tämä merkki on turvallisuus/varoitusmerkki.

Älä niele sä paristoa.
Syövyttävää!
Tuote sisältää nappipariston.
Jos nappiparisto joutuu nieluun, voi se aiheuttaa vakavia sisäisiä palovammoja kahden tunnin kuluessa ja aiheuttaa kuoleman.
Pidä uudet ja käytetyt paristot poissa lasten ulottuvilta.
Jos paristolokero ei sulkeudu kunnolla, lopeta tuotteen käyttö ja pidä se poissa lasten ulottuvilta.
Hakeudu välittömästi lääkärin hoitoon, jos epäilet, että paristoja on joutunut jonkun nieluun tai muun kehonosan sisään.

VARO
Vääräntyyppinen paristo voi räjähtää.
Vaihda aina paristo samantyyppiseen.

VARO
Räjähdyksen tai syttyvien nesteiden tai kaasujen vuodon riski.

Älä käytä/säilytä tuotetta olosuhteissa, jossa se altistuu hyvin korkealle lämpötilalle tai paineelle tai suurten korkeuksien vuoksi matkaalle alipaineelle.
Älä yritä polttaa, murskata tai leikata käytettyjä paristoja.

D00842

⚠ Dit is een veiligheids-/waarschuwingsteken.

Slik de batterij niet in.
Gevaar voor chemische brandwonden
Dit product bevat een knoopcelbatterij.
Bij inslikken kan de knoopcelbatterij binnen slechts 2 uur ernstige inwendige brandwonden veroorzaken, wat de dood tot gevolg kan hebben.
Houd nieuwe en gebruikte batterijen buiten het bereik van kinderen.
Stop met het gebruik van het product als het batterijvak niet goed sluit en houd het product buiten het bereik van kinderen.
Raadpleeg onmiddellijk een arts als u vermoedt dat een batterij is ingeslikt of in het lichaam is gestopt.

WAARSCHUWING
Er bestaat explosiegevaar als u de batterij vervangt door ce verkeerde soort batterij.
Vervang de batterij door dezelfde soort batterij.

WAARSCHUWING
Explosiegevaar of gevaar voor lekken van brandbare vloeistof of brandbaar gas.

Niet gebruiken in/bewaren in/brengen naar een omgeving met extreem hoge temperatuur of extreem lage druk door zeer grote hoogte.
Verbrand en verpletter de gebruikte batterij niet en snijd deze niet open.

⚠ Ce marquage est un marquage de sécurité/d'avertissement.

Ne pas ingérer la pile.
Risque de brûlure chimique
Ce produit contient une pile bouton.
Si la pile bouton est avalée, elle peut provoquer de graves brûlures internes en seulement 2 heures et entraîner la mort.
Gardez les piles neuves et usagées hors de la portée ces enfants.
Si le compartiment de pile ne se ferme pas correctement, arrêtez d'utiliser le produit et gardez-le à l'écart des enfants.
Si vous croyez que des piles ont été avalées ou placées dans n'importe quelle partie du corps, consultez immédiatement un médecin.

MISE EN GARDE
Risque d'explosion si la pile est remplacée par un type incorrect.
Remplacez la pile par le même type.

MISE EN GARDE
Risque d'explosion ou de fuite de liquide ou de gaz inflammable.

Ne pas utiliser / stocker / mettre dans un environnement de température extrêmement élevée ou de pression extrêmement basse en raison de l'altitude très élevée. N'essayez pas de brûler, écraser ou couper la pile usagée.

D00843

⚠ Denna etikett är en säkerhets-/varningsetikett.

Svälj inte batteriet (eller stoppa det i munnen).
Risk för kemisk brännskada
Denna produkt innehåller ett mynt-/knappbatteri.
Om mynt-/knappbatteriet sväljs ned kan de: på bara 2 timmar orsaka allvarliga inre brännskador och kan leda till dödsfall.
Förvara nya och använda batterier utom räckhåll för barn.
Om batterifacke: inte kan stängas säkert, sluta använda produkten och håll den borta från barn.
Om du tror att batterier har svalts ner eller kommit in i någon del av kroppen, sök omedelbart medicinsk hjälp.

OBSERVERA!
Explosionsrisk föreligger om batteriet ersätts med en felaktig typ.
Ersätt batteriet med ett batteri av samma typ.

OBSERVERA!
Risk för explosion eller läckage av brandfarlig vätska eller gas.

Använd inte i/förvara inte i/för inte i omedelbar närhet av extremt hög temperatur eller extremt lågt tryck beroende på mycket hög höjd.
Försök inte bränna, krossa eller skära sönder ett använt batteri.

⚠ Dette mærke er et sikkerheds-/ advarselsmærke.

Indsæt ikke batteri.
Kemisk forbrændingsfare
Dette produkt indeholder et mønt-/knapcellebatteri.
Hvis mønt-/knapcellebatteriet sluges, kan det forårsage alvorlige indre forbrændinger på kun 2 timer og kan føre til døden.
Hold nye og brugte batterier væk fra børn.
Hvis batterirummet ikke lukker sikkert, skal du holde op med at bruge produktet og holde det væk fra børn.
Hvis du tror, at batterier kan være blevet slugt eller være blevet placeret i nogen del af kroppen, skal du straks søge lægehjælp.

ADVARSEL
Fare for eksplosion, hvis batteriet udskiftes med en forkert type.
Udskift batteri med samme type.

ADVARSEL
Risiko for eksplosion eller lækage af brandfarlig væske eller gas.

Må ikke anvendes i/opbevares i/indbringes i omgivelser med ekstremt høj temperatur eller ekstremt lavt tryk på grund af den meget høje højde.
Forsøg ikke at brænde, knuse eller skære brugt batteri.

D00844

⚠ Dieses Zeichen ist ein Sicherheits-/Warnzeichen.

Nehmen Sie keine Batterien zu sich.
Chemische Verbrennungsgefahr
Dieses Produkt enthält eine Knopfzellenbatterie.
Wird die Knopfzellenbatterie verschluckt, kann sie innerhalb von nur 2 Stunden schwere innere Verbrennungen verursachen und zum Tode führen.
Halten Sie neue und gebrauchte Batterien von Kindern fern.
Wenn das Batteriefach nicht sicher schließt, stellen Sie die Verwendung des Geräts ein und halten Sie es von Kindern fern.
Wenn Sie der Meinung sind, dass Batterien verschluckt oder in irgendeinen Teil des Körpers platziert wurden, suchen Sie sofort einen Arzt auf.

WARNUNG
Explosionsgefahr, wenn die Batterie durch einen falschen Typ ersetzt wird.
Ersetzen Sie die Batterie durch den gleichen Typ.

WARNUNG
Gefahr von Explosion oder Austreten von brennbaren Flüssigkeiten oder Gasen.

Verwenden/lagern/bringen Sie das Gerät nicht in Umgebungen mit extrem hoher Temperatur oder extrem niedrigem Druck aufgrund von sehr großer Höhe.
Versuchen Sie nicht, verbrauchte Batterien zu verbrennen, zu zerquetschen oder zu zerschneiden.

⚠ Σήμα για την ασφάλεια/προειδοποιητικό σήμα.

Μην καταπίνετε την μπαταρία.
Κίνδυνος χημικού εγκαύματος
Αυτό το προϊόν περιέχει επίπεδη μπαταρία.
Εάν η επίπεδη μπαταρία καταποθεί, μπορεί σε διάστημα μόλις 2 ωρών και να επέλθει θάνατος.
Φυλάσσετε τις καινούριες και τις χρησιμοποιημένες μπαταρίες μακριά από τα παιδιά.
Εάν η θήκη της μπαταρίας δεν κλείνει καλά, σταματήστε να χρησιμοποιείτε το προϊόν και φυλάξτε το μακριά από τα παιδιά.
Εάν πιστεύετε ότι υπάρχει περίπτωση να έχει γίνει κατάποση μπαταρίας ή εισχώρηση της σε κάποιο μέρος του σώματος, ζητήστε αμέσως ιατρική συμβουλή.

ΠΡΟΣΟΧΗ
Υπάρχει κίνδυνος έκρηξης εάν τοποθετηθεί λάθος τύπος μπαταρίας.
Αντικαταστήστε την μπαταρία με τον ίδιο τύπο μπαταρίας

ΠΡΟΣΟΧΗ
Υπάρχει κίνδυνος έκρηξης ή διαρροής εύφλεκτου υγρού ή αερίου.

Μην χρησιμοποιείτε/αποθηκεύετε/μεταφέρετε την μπαταρία σε περιβάλλον με υπερβολικά υψηλή θερμοκρασία ή υπερβολικά χαμηλή πίεση που οφείλεται σε πολύ υψηλό υψόμετρο. Μην επιχειρήσετε να κάψετε, να συνθλίψετε ή να κόψετε την χρησιμοποιημένη μπαταρία.

D00845

⚠ Questo simbolo è un simbolo di sicurezza / avvertenza.

Non ingerire la batteria.
Pericolo di ustione chimica
Il prodotto contiene una batteria a cella a moneta / bottone.
Se la batteria a cella a moneta / bottone viene inghiottita può causare delle gravi ustioni interne in sole due ore e provocare il decesso.
Tenere le batterie nuove e quelle usate fuori dalla portata dei bambini.
Se il vano batterie non si chiude in modo sicuro, smettere di usare il prodotto e tenerlo fuori dalla portata dei bambini.
Se si ritiene che delle batterie possano essere state inghiottite o essere state introdotte all'interno di quals voglia parte del corpo consultare immediatamente un medico.

ATTENZIONE
Se la batteria è sostituita con una di tipo scorretto c'è rischio che esploda.
Sostituire la batteria con una del medesimo tipo.

ATTENZIONE
Rischio di esplosione o di perdita di liquidi o gas infiammabili.

Non usare / custodire / mettere in ambienti con temperature estremamente alte o una pressione estremamente bassa dovuta a una notevole altitudine.
Non cercare di bruciare, frantumare o tagliare delle batterie usate.

⚠ Esta marca es una marca de seguridad/advertencia.

No ingiera la pila.
Riesgo de Quemadura Química
Este producto contiene una pila tipo moneda/botón.
Si la pila de moneda/botón se traga, puede provocar quemaduras internas graves en solo 2 horas y puede causar la muerte.
Mantenga las pilas nuevas y las usadas lejos de los niños.
Si el compartimiento de la pila no se cierra de forma segura, deje de usar el producto y manténgalo alejado de los niños.
Si cree que las pilas pueden haberse tragado o colocado dentro de cualquier parte del cuerpo, busque atención médica inmediata.

PRECAUCIÓN
Riesgo de explosión si la batería es reemplazada por una de tipo incorrecto.
Reemplace la batería con una del mismo tipo.

PRECAUCIÓN
Riesgo de explosión o fuga de líquido o gas inflamables.

No use/almacene/lleve a un entorno de temperatura extremadamente alta o extremadamente baja, debido a la gran altitud.
No intente quemar, aplastar o cortar la batería usada.

D00846

– CONTINÚA –

⚠ Esta marca é uma marca de segurança/alerta.

Não ingerir a pilha.
Perigo de queimaduras químicas.
Este produto contém uma pilha de tipo moeda/botão.
Se a pilha de moeda/botão for engolida, pode causar queimaduras internas graves em apenas 2 horas e conduzir à morte.
Mantenha as pilhas novas e usadas longe das crianças.
Se o compartimento da pilha não se fechar de forma segura, pare de usar o produto e mantenha-o afastado das crianças.
Se achar que as pilhas podem ter sido engolidas ou colocadas dentro de qualquer parte do corpo, procure imediatamente um médico.

CUIDADO
Risco de explosão se a pilha for substituída por um tipo incorreto.
Substitua a pilha pelo mesmo tipo.

CUIDADO
Risco de explosão ou de vazamento de líquido ou gás inflamável.

Não use/armazene/coloque num ambiente com temperaturas extremamente altas ou pressões extremamente baixas devido a altitude elevada.
Não tente queimar, esmagar ou cortar a pilha usada.

⚠ Din il-marka hija marka ta' sigurtà/avviż.

Tibax il-batterija.
Periklu ta' ħruq kimiku
Dan il-prodott fih batterija ċatta qisha butuna żgħira.
Jekk ċin il-batterija ċatta tinbelaħ, tista' tikkawża ħruq intern sever f'temm sagħtejn u tista' twassal għall-mewt.
Żomm il-batteriji ġodda u użati 'l boġoġ minn fejn jistgħu jilħquhom it-tfal.
Jekk il-kompartiment tal-batterija ma jistax jingħalaq b'mod sigur, tużax aktar l-prodott u żommu 'l boġoġ minn fejn jistgħu jilħquh it-tfal.
Jekk ikollok xi suspett li l-batteriji nbelgħu jew ġew imdeffsa f'xi parti tal-ġisem, fittex għajnuna medika minnufih.

ATTENZJONI
Riskju ta' soluzjoni jekk il-batterija jekk il-batterija tinbidel ma' waħda tat-tip skorrett.
Il-batterija għandha tinbidel ma' waħda tal-istess tip.

ATTENZJONI
Riskju ta' soluzjoni jew ħruġ ta' likwidu jew gass fjammabbli.

Tużax/taħżinx f'ambjent b'temperatura għolja ħafna jew pressjoni estremament baxxa minħabba f'altitudni għolja ħafna.
Tipprovax taħraq, tgħaffeġ jew taqta' l-batterija użata.

D00847

⚠ See tähis on ohutus-/hoiatusmärk.

Ärge neelake patareid alla.
Keemilise põletuse oht.
See toode sisaldab kelle-/nööppatareid.
Allaneelamisel võib kelle-/nööppatarei juba kahe tunniga põhjustada raskeid sisemisi põletusi ning viia surmani.
Hoidke uusi ja kasutatud patareisid lastele kättesaamatus kohas.
Kui patareipesa ei sulgu kindlalt, lõpetage toote kasutamine ja paigutage see lastele kättesaamatusse kohta.
Kui kahtlustate patareide allaneelamist või kehasse sattumist, pöörduge viivitamata arsti poole.

ETTEVAATUSTI
Patarei asendamine vale tüüpi patareiga põhjustab plahvatusohtu.
Asendage patarei sama tüüpi patareiga.

ETTEVAATUSTI
Plahvatuse või tuleohtliku vedeliku või gaasi lekkimise oht.

Ärge kasutage/hoidke toodet keskkonnas ega vilge keskkonda, kus on äärmiselt kõrge temperatuur või väga suurest kõrgusest tingitud äärmiselt madal õhurõhk.
Ärge üritage kasutatud patareid põletada, purustada ega lõigata.

⚠ Ez egy biztonsági/figyelmeztető jelzés.

Ne nyelje le az elemeket.
Vegyi égés veszély.
Ez a termék gombelemeket tartalmaz.
Ha lenyeli a gombelemeket, akkor alig 2 órán belül halálos következményű, komoly égést szenvedhet.
Az új és lemerült elemeket gyermekektől tartsa távol.
Ha az elemrekesz nem zár biztonságosan, akkor ne használja tovább a terméket és gyermekektől tartsa távol.
Ha úgy gondolja, hogy az elemeket lenyelték vagy más testrészbe cugták, akkor azonnal hívja fel a háziorvosát.

VIGYÁZAT
Robbanásveszély áll fenn, ha nem megfelelő típusúra cseréli ki az elemet.
Az elemet mindig azonos típusúra cserélje.

VIGYÁZAT
Robbanásveszély, illetve éghető folyadék-, vagy gázszivargás-veszély áll fenn.

Ne használja, tárolja vagy vigye nagyon magas hőmérsékletű vagy nagy magasságok miatti nagyon alacsony nyomású környezetbe.
A lemerült elemeket ne próbálja meg elégetni, széttörni vagy felvágni.

D00848

⚠ Táto značka je bezpečnostná značka/značka upozornenia.

Batériu nekonzumujte.
Nebezpečenstvo chemického popálenia
Tento výrobok obsahuje mincovú/gombíkovú článkovú batériu.
Ak dôjde k požitiu mincovej/gombíkovej článkovej batérie, v priebehu len 2 hodín môže dôjsť k vážnym vnútorným popáleninám a k smrti.
Nové a použité batérie uchovávajte mimo dosahu detí.
Ak priehradku na batérie nemožno bezpečne uzavrieť, prestaňte výrobok používať a uschovajte ho mimo dosahu detí.
Ak si myslíte, že došlo k požitiu batérií alebo k ich vloženiu do ktorejkoľvek časti tela, okamžite vyhľadajte zdravotnícku pomoc.

UPOZORNENIE
Ak batériu vymeníte za nesprávny typ, môže dôjsť k výbuchu.
Batériu nahraďte rovnakým typom.

UPOZORNENIE
Riziko výbuchu alebo unikania horľavej kvapaliny alebo plynu.

Nepoužívajte/neskladujte/neprinášajte do prostredia s extrémne vysokou teplotou alebo extrémne nízkym tlakom vo veľmi vysokej nadmorskej výške.
Použitú batériu sa nepokúšajte spaľovať, drviť ani prerezať.

⚠ Tato značka je bezpečnostní varovnou značkou.

Baterii nepolykejte.
Nebezpečí poleptání žíravinou.
Tento výrobek obsahuje knoflíkovou elektrickou baterii.
Pokud byste knoflíkovou elektrickou baterii spolkli, může to i jen do 2 hodin způsobit těžké vnitřní poleptání a vést to až k úmrtí.
Nové i použité baterie držte mimo dosah dětí.
Pokud by schránka baterie nebyla bezpečně uzavřena, pak takový výrobek přestaňte používat a držte jej mimo dosah dětí.
Pokud byste si myslili, že mohlo dojít ke spolknutí baterie nebo k jejímu umístění do nějaké části těla, vyhledejte okamžitou lékařskou pomoc.

UPOZORNĚNÍ
Pokud by byla baterie vyměněna za nesprávný typ, hrozí riziko exploze.
Baterii vyměňujte za stejný typ.

UPOZORNĚNÍ
Hrozí exploze nebo únik hořlavých kapalin nebo plynů.

V prostředí s extrémně vysokou teplotou nebo extrémně nízkým tlakem kvůli hodně vysoké nadmořské výšce to nepoužívejte, neskladujte to v něm, ani to do něj nepřinášejte. Baterii se nepokoušejte spálit, rozbít nebo rozřezat.

D00849

⚠ Ta oznaka je varnostna/opozorilna oznaka.

Baterij ne zaužijte.
Nevarnost kemičnih opeklin.
Ta izdelek vsebuje baterijo v obliki kovanca / gumbasto celico.
V primeru zaužitja baterije v obliki kovanca / gumbaste celice, le ta lahko povzroči resne notranje opekline v samo 2 urah in celo smrt.
Nove in uporabljene baterije hranite izven dosega otrok.
Če razdelka za baterijo ne morete zaprete, prenehajte uporabljati izdelek in ga hranite izven dosega otrok.
Če menite, da je bila baterija zaužita ali pa se nahaja v notranjosti kateregakoli dela telesa, nemudoma poiščite zdravniško pomoč.

POZOR
Če baterijo zamenjate z nepravilno vrsto baterije, obstaja tveganje eksplozije.
Baterijo zamenjajte z njej enako baterijo.

POZOR
Tveganje eksplozije ali uhajanja gorljive tekočine ali plina.

Ne uporabljajte / skladiščite / hranite baterije v okolju z izredno visoko temperaturo ali z izrecno nizkim tlakom zaradi visoke nadmorske višine.
Uporabljene baterije ne poskušajte zažgati, zdrobiti ali rezati.

⚠ Šis ženklas – tai saugos / įspėjamasis ženklas.

Neprarykite elemento.
Cheminio nudegimo pavojus
Šiame gaminyje yra monetos / sagos formos elementas.
Prarijus monetos / sagos formos elementą, vos per 2 valandas galima patirti sunkių vidinių nudegimų ir mirti.
Naujus ir naudotus elementus laikykite vaikams nepasiekiamoje vietoje.
Jei elementų skyrius tvirtai neuždaro, nenaudokite gaminio ir laikykite jį vaikams nepasiekiamoje vietoje.
Jei manote, kad elementa galėjo būti praryti arba įkišti į bet kurią kūno dalį, nedelsdami kreipkitės į medicinos įstaigą.

DĖMESIO
Elementą pakeitus netinkamo tipo gaminiu kyla sprogimo pavojus.
Elementą pakeiskite tokio paties tipo gaminiu.

DĖMESIO
Sprogimo arba degaus skysčio ar dujų nuotėkio pavojus.

Nenaudokite / neišaikykite / neatneškite į itin aukštos temperatūros aplinką ar aplinką, kurioje slėgis itin žemas dėl labai didelio aukščio.
Neįmėginkite naudotą elementą deginti, traiškyti ar pjaustyti.

D00850

⚠ Šī ir drošības/brīdinājuma atzīme.

Nenoņņiet akumulatoru.
Ķīmiska apdeguma risks
Šis produkts satur monētas/pogas elementa akumulatoru.
Monētas/pogas elementa akumulatora norīšanas gadījumā tas var izraisīt nopietnus iekšējus apdegumus 2 stundu laikā un, iespējams, nāvi.
Jaunus un lietotus akumulatorus sargājiet no bērniem.
Ja akumulatora nodalījumu nevar stingri aizvērt, pārtrauciet produkta lietošanu un sargājiet to no bērniem.
Ja domājat, ka akumulators ir norīts vai ievietots kādā ķermeņa atverē, nekavējoties nepieciešama medicīniska palīdzība.

UZMANĪBU
Ievietojot nepareiza veida akumulatoru, pastāv sprādziena risks.
Nomainiet tikai ar tādu pašu veida akumulatoriem.

UZMANĪBU
Sprādziena vai uzliesmojoša šķidruma vai gāzes noplūdes risks.

Nelietojiet/neglabājiet/neizņemiet vidē, kurā ir ļoti augsta temperatūra vai ārkārtīgi zems spiediens ļoti liela augstuma ietekmē.
Izlietoto akumulatoru nemēģiniet dedzināt, sasmalcināt vai sagriezt.

⚠ Niniejszy znak jest znakiem bezpieczeństwa/ostrzeżenia.

Nie wolno połykać baterii.
Istnieje zagrożenie poparzeniem chemicznym.
Produkt ten zawiera baterię typu guzikowego.
W przypadku połknięcia może ona spowodować poważne poparzenia wewnętrzne w ciągu zaledwie 2 godzin i doprowadzić do śmierci.
Nowe i zużyte baterie należy przechowywać z dala od dzieci.
Jeśli komora baterii nie zamyka się prawidłowo, należy zaprzestać używania produktu i przechowywać go z dala od dzieci.
Jeśli istnieje prawdopodobieństwo, że bateria została połknięta albo znalazła się w inny sposób wewnątrz ciała, należy natychmiast zgłosić się do lekarza.

UWAGA
W przypadku wymiany baterii na baterię nieprawidłowego typu istnieje zagrożenie wybuchem. Wymieniać wyłącznie na baterię takiego samego typu.

UWAGA
Zagrożenie wybuchem lub wyciekiem łatwopalnej cieczy lub gazu.

Nie stosować, nie przechowywać ani nie wprowadzać do środowiska o skrajnie wysokiej temperaturze lub skrajnie niskim ciśnieniu, związanym z bardzo dużą wysokością nad poziomem morza. Nie próbować palić, miażdżyć ani ciąć baterii.

D00851

⚠ Þetta merki er öryggis-/viðvörunarmerki.

Gleypið ekki rafhlöðuna.
Hætta á efnabruna
Þessi vara inniheldur hnappa/flata rafhlöðu.
Ef rafhlaðan er gleypt getur það valdið alvarlegum innvortis brunasárum á innan við 2 klukkutímum, sem getur leitt til dauða.
Geymið nýjar og notaðar rafhlöður þar sem börn ná ekki til.
Ef rafhlöðuhólfið lokast ekki örugglega, skal hætta notkun vörunnar og geyma hana þar sem börn ná ekki til.
Ef grunur leikur á að rafhlöður hafi verið gleyptar eða settar inn í líkhvern líkamsop, skal leita læknishjálpar tafarlaust.

VARÚÐ
Hætta á sprengingu ef rafhlöðunni er skipt út fyrir ranga gerð.
Notið sömu gerð af rafhlöðu þegar skipt er um hana.

VARÚÐ
Hætta á sprengingu eða leka á eldfimum vökva eða gasi.

Má ekki nota/geyma/flytja í umhverfi þar sem er afar hár hiti eða afar lágur loftþrýstingur vegna mikillar hæðar yfir sjávarmál.
Ekki má reyna að brenna, kremja eða skera í notaða rafhlöðu.

⚠ Dette merket er sikkerhets-/advarselsmerke.

Du må ikke spise batterier.
Fare for kjemisk forbrenning
Dette produktet inneholder et cellebatteri.
Hvis cellebatteriet svelges, kan det forårsake alvorlige interne forbrenninger bare på 2 timer, og kan føre til døden.
Hold nye og brukte batterier utenfor barnas rekkevidde.
Hvis batterirommet ikke lukkes riktig, stopp bruken av produktet og hold det på avstand fra barn.
Hvis du har mistanke om at batteriene er blitt svelget eller kommet inn i kroppen, oppsøk lege umiddelbart.

FORSIKTIG!
Fare for eksplosjon hvis batteriet byttes ut med et feil batteri.
Skift ut batteriet med et av samme type.

FORSIKTIG!
Fare for eksplosjon eller lekkasje av antennelig væske eller gass.

Bruk ikke/oppbevar ikke under ekstrem temperatur eller ekstremt trykk på grunn av betraktelig høyde over havet.
Forsøk ikke å brenne, knuse eller kappe batteriet.

D00852

– CONTINÚA –

⚠ Този знак представлява знак за безопасност/предупреждение.

Не поглъщайте батерията.
Опасност от изгаряне на химикали
Този продукт съдържа кръгла плоска батерия.
Ако кръглата плоска батерия е погълната, тя може да причини тежки вътрешни изгаряния само за 2 часа и може да доведе до смърт.
Пазете новите и използвани батерии далеч от деца.
Ако отделението за батериите не се затваря добре, спрете да използвате продукта и го дръжте далеч от деца.
Ако смятате, че батериите биха могли да бъдат погълнати или поставени в някоя част на тялото, потърсете незабавно медицинска помощ.

ВНИМАНИЕ
Опасност от експлозия, ако батерията е заменена от неправилен тип.
Сменете батерията със същия тип.

ВНИМАНИЕ
Опасност от експлозия или изтичане на запалима течност или газ.

Не използвайте/съхранявайте/въвеждайте в среда с изключително висока температура или изключително ниско налягане поради много високата височина. Не се опитвайте да изгаряте, смачквате или отрязвате използваната батерия.

⚠ Acest marcaj este un marcaj de siguranță/avertizare.

A nu se ingera bateria.
Pericol de arsură chimică
Acest produs conține o baterie tip monedă / nasture.
În cazul înghițirii bateriei tip monedă / nasture, în doar 2 ore se pot produce arsuri interne grave, care pot provoca decesul persoanei.
A nu se lăsa la îndemâna copiilor bateriile noi, precum nici cele uzate.
În cazul în care un compartiment pentru baterii nu se închide corect, întrerupeți utilizarea produsului și nu îl lăsați la îndemâna copiilor.
În cazul înghițirii sau al introducerii bateriei în orice parte a corpului, solicitați imediat îngrijire medicală.

ATENȚIE!
Risc de explozie în cazul înlocuirii bateriei cu una de alt tip.
Înlocuiți bateria cu una de același tip.

ATENȚIE!
Risc de explozie sau de scurgeri de lichide sau gaze inflamabile.

A nu se folosi / depozita / amplasa în medii cu temperaturi extrem de ridicate sau cu presiuni extrem de scăzute generate de altitudini foarte mari.
A nu se arde, zdrobi sau tăia bateriile uzate.

D00853

⚠ Ovo je s gurnosna oznaka / oznaka upozorenja.

Nemojte gutati bateriju.
Opasnost od kemijskih opeklina
Ovaj proizvod sadržava kovanica-baterije ili gumb-baterije.
Ako se kovanica-baterija ili gumb-baterija proguta, to u roku od samo dva sata može uzrokovati ozbiljne unutarnje opekline te rezultirati smrću.
Nove i upotrijebljene baterije držite dalje od djece.
Ako utor za bateriju nije sigurno zatvoren, prestan te upotrebljavati proizvod i držite ga dalje od djece.
Ako mislite da su baterije možda progutane ili stavljene u bilo koji dio tijela, zatražite hitnu medicinsku pomoć.

OPREZ
Rizik od eksplozije ako se baterija zamijen neispravnim tipom baterije.
Bateriju zamijenite istim tipom.

OPREZ
Rizik od eksplozije ili istjecanja zapaljive tekućine ili plina.

Nemojte upotrebljavati / pohranjivati / unositi u okruženje iznimno visokih temperatura ili iznimno niskog tlaka zbog vrlo visoke nadmorske visine.
Nemojte pokušavati spaljivati, drobiti ili rezati iskorištenu bateriju.

⚠ Ovo je oznaka za bezbednost/oznaka upozorenja.

Ne gutajte bateriju.
Rizik od hemijskih opekotina
Ovaj proizvod sadrži baterije u obliku novčića / dugmeta.
U slučaju gutanja baterije u obliku novčića / dugmeta, može doći do ozbiljnih unutrašnjih opekotina u roku od samo 2 sata, što može dovesti do smrtnog ishoda.
Držite i nove i stare (korišćene) baterija van domašaja dece.
U slučaju da pregrada za baterije ne može da se zatvori na bezbedan način, prestanite da koristite proizvod i odložite ga van domašaja dece.
Ukoliko mislite da je došlo do gutanja baterija ili do nj hovog umetanja u bilo koji deo tela, momentalno se obratite lekaru.

OPREZ
Rizik od eksplozije u slučaju zamene baterije drugom baterijom neodgovarajućeg tipa. Zamenite bateriju drugom baterijom istog tipa.

OPREZ
Rizik od eksplozije ili curenja zapaljive tečnosti ili gasa.

Ne koristite / ne odlažite / ne unosite u okruženje sa izuzetno visok m temperaturama ili u okruženje sa izuzetno niskim pritiskom zbog velike nadmorske visine. Na pokušavajte da zapalite, da zgnječite ili da presečete korišćenu batar ju.

D00854

⚠ Aquesta marca és una marca de seguretat/advertència.

No ingeriu la pila.
Perill de cremades químiques
Aquest producte conté una pila de botó.
Si s'empasseu la pila de botó, aquesta pot causar greus cremades internes en només 2 hores i provocar la mort.
Mantingueu les piles noves i usades lluny de l'abast dels nens.
Si el compartiment de la pila no es tanca de manera segura, deixeu d'utilitzar el producte i allunyeu-lo dels nens.
Si creieu que les piles podrien haver estat empassades o col·locades dins de qualsevol part del cos, busqueu atenció mèd ca immediata.

PRECAUCIÓ
Risc d'explosió si la pila se substitueix per una altra d'un tipus incorrecte.
Substituïu la pila per una altra del mateix tipus.

PRECAUCIÓ
Risc d'explosió o fuga de líquids o gasos inflamables.

No la utilitzeu/guardeu/porteu a un entorn de temperatura extremadament alta o amb una pressió extremadament baixa a causa de l'altitud molt elevada.
No intenteu cremar, aixafar o tallar la pila usada.

⚠ Bu bir güvenlik uyarısı/camgasıd r.

Pili yutmayınız.
Kimyasal Yanık Tehlikesi
Bu ürün, düğme / hücre pil içermektedir.
Düğme / hücre pil yutulduğu takdirde, sadece 2 saat içerisinde tehlikeli iç yanıklara neden olab lir ve ölüme yol açabil r.
Yeni ve kullanılmış pilleri çocuklardan uzak tutunuz.
Pil bölmesi güvenl bir şekilde kapanmıyorsa, ürünü kullanmayınız ve çocuklardan uzak tutunuz.
Pillerin yutulmuş veya vücudun iç nde herhangi bir yere yerleştirilmiş olduğundan şüpheleniriseniz, derhal tıbbi müdahale başvurusunda bulununuz.

DİKKAT
Pil yanlış bir türle değ ştirildiği takd rde patlama riski ortaya çıkabilir.
Aynı türde bir pille değiştiriniz.

DİKKAT
Patlama veya yanıcı sıv ya da gaz sızıntısı r ski.

Aşırı yüksek ısı veya çok yüksek rakım sebebiyle aşırı düşük basınç olan ortamlarda kullanmayınız / saklamayınız / bulundurmayınız.
Kullanılmış pilleri yakma, ezme veya kesme girişiminde bulunmayınız.

D00855

⚠ Kjo shenjë është simbol sigurie/paralajmërimi.

Mos e përtypni baterinë.
Rrezik për Djegie Kimike
Ky produkt përmban pole/butona baterie.
Nëse poli/butoni gëlltitet, mund të shkaktojë djegie të brendshme të rënda në vetëm dy orë dhe mund të çojë drejt vdekjes.
Mbani baterinë e reja dhe të përdorura larg fëmijëve.
Nëse ndarja e baterisë nuk mbyllet mirë,, ndërpritni përdorimin e produktit dhe mbajeni larg fëmijëve.
Nëse mendoni se bateritë mund të jenë gëlltitur ose vendosur brenda çdo pjese të trupit, kërkoni kujdes të menjëhershëm mjekësor.

KUJDES
Rrezik shpërthimi nëse bateria zëvendësohet nga një tip tjetër i pasakté.
Zëvendësoni baterinë me të njëjtin tip baterie.

KUJDES
Rrezik shpërthimi ose rrjedhje të lëngut apo gazit.

Mos e përdorni apo ta ruani në mjedis me temperaturë jashtëzakonisht të lartë ose presion jashtëzakonisht të ulët për shkak të larësisë gjeografike shumë të lartë.
Mos u përpiqni të digjini, shtypni ose prisni me mjete baterinë e përdorur.

D00856

Dispose of used batteries according to the local laws.
Kaytetyt paristot hävitetään paikallisten säännösten ja määraysten mukaisesti.
Gebruikte batterijen gerecycled in overeenstemming met de plaatselijke voorschriften.
Les batteries utilisées doivent être recyclées selon les lois locales.
Förbrukade batterier återvinns i enlighet med lokala föreskrifter.
De brugte batterier genbruges i overensstemmelse med lokale regler.
Verbrauchte Batterien werden entsprechend den lokalen Rechtsvorschriften entsorgt.
Οι χρησιμοποιημένες μπαταρίες απορρίπτονται σύμφωνα με τους τοπικούς κανονισμούς.
Smaltire le batterie esauste in base alle normative locali vigenti.
Deseche las baterías usadas de acuerdo con la ley local.
As baterias usadas são descartadas de acordo com as leis locais.
Armi l-batteriji qodma skont il-liġiljet lokali.
Kasutatud patareide utiliseerimine toimub vastavalt kohalikule seadusele.
A használt elemek megsemmisítése a helyi jogszabályok értelmében történik.
Použité batérie sa likvidujú podľa miestnych zákonov.
Použité baterie zlikvidujte v souladu s místními předpisy.
Uporabljene baterije odstranite v skladu z lokalnimi predpisi.
Naudotas baterijas utilizuokite pagal vietinius įstatymus.
Izmantotās baterijas utilizē saskaņā ar vietējo likumdošanu.
Zużyte baterie należy utylizować zgodnie z prawem lokalnym.
Fargaðu notuðum rafhlöðum samkvæmt innlendum lögum.
Brukte batterier resirkuleres i henhold til lokale bestemmelser.
Използваните батерии се рециклират в съответствие с местните разпоредби.
Aruncați bateriile uzate în conformitate cu legile locale.
Iskorištene baterije reciklirati u skladu s lokalnim propisima.
Искоришћене батерије одлажите у складу са локалним прописима.
Eliminació de bateries utilitzades d'acord amb les lleis locals.
Kullanılmış piller yerel mevzuata uygun olarak bertaraf edilecektir.
Hidhni bateritë e përdorura sipas ligjeve lokale.

D00908

■ Llave de acceso

Transmisor:

Modelo: 14AKB

Frecuencia de funcionamiento: 433,92 MHz

Potencia de salida máxima (ERP): 0,03 mW

Fabricante: DENSO CORPORATION

Dirección: 1-1, Showa-cho, Kariya-shi, Aichi-ken, 448-8661, Japón

передавач: модель: 14AKB
смугу радіочастот: 433.92 МГц
максимальну потужність
випромінювання (ERP): 0.03 мВт

виробник: DENSO CORPORATION
адреса: 1-1, Showa-cho, Kariya-shi, Aichi-ken, 448-8661, Japan

D01219

– CONTINÚA –

Hereby, DENSO CORPORATION declares that the radio equipment type is in compliance with Directive 2014/53/EU.
The full text of the EU declaration of conformity is available at the following internet address:
https://www.denso.com/global/en/contact-us/doc/

DENSO CORPORATION vakuuttaa, että radiolaitetyyppi on direktiivin 2014/53/EU mukainen.
EU-vaatimustenmukaisuusvakuutuksen täysimittainen teksti on saatavilla seuraavassa internetosoitteessa:
https://www.denso.com/global/en/contact-us/doc/

Hierbij verklaar ik, DENSO CORPORATION, dat het type radioapparatuur conform is met Richtlijn 2014/53/EU.
De volledige tekst van de EU-conformiteitsverklaring kan worden geraadpleegd op het volgende internetadres:
https://www.denso.com/global/en/contact-us/doc/

Le soussigné, DENSO CORPORATION, déclare que l'équipement radioélectrique du type est conforme à la directive 2014/53/UE.
Le texte complet de la déclaration UE de conformité est disponible à l'adresse internet suivante:
https://www.denso.com/global/en/contact-us/doc/

Härmed försäkrar DENSO CORPORATION att denna typ av radioutrustning överensstämmer med direktiv 2014/53/EU.
Den fullständiga texten till EU-försäkran om överensstämmelse finns på följande webbadress:
https://www.denso.com/global/en/contact-us/doc/

D00920

Hermed erklærer DENSO CORPORATION, at radioudstyrstypen er i overensstemmelse med direktiv 2014/53/EU.
EU-overensstemmelseserklæringens fulde tekst kan findes på følgende internetadresse:
https://www.denso.com/global/en/contact-us/doc/

Hiermit erklärt DENSO CORPORATION, dass der Funkanlagentyp der Richtlinie 2014/53/EU entspricht.
Der vollständige Text der EU-Konformitätserklärung ist unter der folgenden Internetadresse verfügbar:
https://www.denso.com/global/en/contact-us/doc/

Με την παρούσα ο/η DENSO CORPORATION, δηλώνει ότι ο ραδιοεξοπλισμός πληροί την οδηγία 2014/53/ΕΕ.
Το πλήρες κείμενο της δήλωσης συμμόρφωσης ΕΕ διατίθεται στην ακόλουθη ιστοσελίδα στο διαδίκτυο:
https://www.denso.com/global/en/contact-us/doc/

Il fabbricante, DENSO CORPORATION, dichiara che il tipo di apparecchiatura radio è conforme alla direttiva 2014/53/UE.
Il testo completo della dichiarazione di conformità UE è disponibile al seguente indirizzo Internet:
https://www.denso.com/global/en/contact-us/doc/

Por la presente, DENSO CORPORATION declara que el tipo de equipo radioeléctrico es conforme con la Directiva 2014/53/UE.
El texto completo de la declaración UE de conformidad está disponible en la dirección Internet siguiente:
https://www.denso.com/global/en/contact-us/doc/

D00921

O(a) abaixo assinado(a) DENSO CORPORATION declara que o presente tipo de equipamento de rádio está em conformidade com a Diretiva 2014/53/UE.
O texto integral da declaração de conformidade está disponível no seguinte endereço de Internet:
https://www.denso.com/global/en/contact-us/doc/

B'dan, DENSO CORPORATION, niddikjara li dan it-tip ta' tagħmir tar-radju huwa konformi mad-Direttiva 2014/53/UE.
It-test kollu tad-dikjarazzjoni ta' konformità tal-UE huwa disponibbli f'dan l-indirizz tal-Internet li ġej:
https://www.denso.com/global/en/contact-us/doc/

Käesolevaga deklareerib DENSO CORPORATION, et käesolev raadioseadme tüüp vastab direktiivi 2014/53/EL nõuetele.
ELi vastavusdeklaratsiooni täielik tekst on kättesaadav järgmisel internetiaadressil:
https://www.denso.com/global/en/contact-us/doc/

DENSO CORPORATION igazolja, hogy a típusú rádióberendezés megfelel a 2014/53/EU irányelvnek.
Az EU-megfelelőségi nyilatkozat teljes szövege elérhető a következő internetes címen:
https://www.denso.com/global/en/contact-us/doc/

DENSO CORPORATION týmto vyhlasuje, že rádiové zariadenie typu je v súlade so smernicou 2014/53/EÚ.
Úplné EÚ vyhlásenie o zhode je k dispozícii na tejto internetovej adrese:
https://www.denso.com/global/en/contact-us/doc/

D00922

Tímto DENSO CORPORATION prohlašuje, že typ rádiového zařízení je v souladu se směrnicí 2014/53/EU.
Úplné znění EU prohlášení o shodě je k dispozici na této internetové adrese:
https://www.denso.com/global/en/contact-us/doc/

DENSO CORPORATION potrjuje, da je tip radijske opreme skladen z Direktivo 2014/53/EU.
Celotno besedilo izjave EU o skladnosti je na voljo na naslednjem spletnem naslovu:
https://www.denso.com/global/en/contact-us/doc/

Aš, DENSO CORPORATION, patvirtinu, kad radijo įrenginių tipas atitinka Direktyvą 2014/53/ES.
Visas ES atitikties deklaracijos tekstas prieinamas šiuo interneto adresu:
https://www.denso.com/global/en/contact-us/doc/

Ar šo DENSO CORPORATION deklarē, ka radioiekārta atbilst Direktīvai 2014/53/ES.
Pilns ES atbilstības deklarācijas teksts ir pieejams šādā interneta vietnē:
https://www.denso.com/global/en/contact-us/doc/

DENSO CORPORATION niniejszym oświadcza, że typ urządzenia radiowego jest zgodny z dyrektywą 2014/53/UE.
Pełny tekst deklaracji zgodności UE jest dostępny pod następującym adresem internetowym:
https://www.denso.com/global/en/contact-us/doc/

D00923

Hér með lýsir DENSO CORPORATION yfir því að er í samræmi við grunnkröfur og aðrar kröfur, sem gerðar eru í tilskipun 2014/53/EU.
Samræmisyfirlýsing er einnig aðgengileg á eftirfarandi vefslóð:
https://www.denso.com/global/en/contact-us/doc/

DENSO CORPORATION erklærer at er i overensstemmelse med direktiv 2014/53/EU.
Samsvarserklæringen i fulltekst er tilgjengelig på følgende internettadresse:
https://www.denso.com/global/en/contact-us/doc/

С настоящото DENSO CORPORATION декларира, че този тип радиосъоръжение е в съответствие с Директива 2014/53/ЕС.
Цялостният текст на ЕС декларацията за съответствие може да се намери на следния интернет адрес:
https://www.denso.com/global/en/contact-us/doc/

Prin prezenta, DENSO CORPORATION declară că tipul de echipamente radio este în conformitate cu Directiva 2014/53/UE.
Textul integral al declarației UE de conformitate este disponibil la următoarea adresă internet:
https://www.denso.com/global/en/contact-us/doc/

DENSO CORPORATION ovime izjavljuje da je radijska oprema tipa u skladu s Direktivom 2014/53/EU.
Cjeloviti tekst EU izjave o sukladnosti dostupan je na sljedećoj internetskoj adresi:
https://www.denso.com/global/en/contact-us/doc/

D00924

Овиме, DENSO CORPORATION изјављује да је радио опрема тип усаглашена са Директивом 2014/53/EU.
Цео текст ЕУ декларације о усаглашености доступам је на следећој интернет адреси:
https://www.denso.com/global/en/contact-us/doc/

Amb aquest document, DENSO CORPORATION declara que el tipus d'equipament radioelèctric es conforme a la Directiva 2014/53/UE.
El text complet de la declaració UE de conformitat està disponible en la següent adreça d'Internet:
https://www.denso.com/global/en/contact-us/doc/

Işbu belge; DENSO CORPORATION telsiz ekipmanı tipinin 2014/53/AB sayılı Direktif'e uygun olduğunu beyan eder.
AB uygunluk beyanının tam metni aşağıdaki internet adresinde mevcuttur:
https://www.denso.com/global/en/contact-us/doc/

Me anë të kësaj deklaratë, subjekti DENSO CORPORATION deklaron se pajisjet radio është në përputhje me këtë rregull teknik për pajisjet radio dhe fundore të komunikimeve elektronike.
Teksti i plotë i Deklaratës së Konformitetit është i disponueshëm në adresën e mëposhtme të internetit:
https://www.denso.com/global/en/contact-us/doc/

Prin prezenta, DENSO CORPORATION declară că tipul de echipamente radio este în conformitate cu Reglementarea tehnică „Punerea la dispoziție pe piață a echipamentelor radio".
Textul integral al declarației de conformitate este disponibil la următoarea adresă de Internet:
https://www.denso.com/global/en/contact-us/doc/

D01220

– CONTINÚA –

справжнім DENSO CORPORATION заявляє, що тип радіообладнання відповідає Технічному регламенту радіообладнання;
повний текст декларації про відповідність доступний на веб-сайті за такою адресою:
https://www.denso.com/global/en/contact-us/doc/

The latest "DECLARATION of CONFORMITY" (DoC) is available at the following address:
https://www.denso.com/global/en/contact-us/doc/

D00926

■ Inmovilizador

I hereby, SUBARU CORPORATION declares that the radio equipment type SSPIMB02 is in compliance with Directive 2014/53/EU.

The full text of the EU declaration of conformity is available at the following internet address:
http://www.tokai-rika.co.jp/pc/

Frequency band: 119 - 135 kHz
Maximum radio-frequency power: 55 dBμA/m @10m

SUBARU CORPORATION vakuuttaa, että radiolaitetyyppi SSPIMB02 on direktiivin 2014/53/EU mukainen.

EU-vaatimustenmukaisuusvakuutuksen täysimittainen teksti on saatavilla seuraavassa internetosoitteessa:
http://www.tokai-rika.co.jp/pc/

Taajuusalue: 119 - 135 kHz
suurin mahdollinen lähetysteho: 55 dBμA/m @10m

Hierbij verklaart ik, SUBARU CORPORATION, dat het type radioapparatuur SSPIMB02 conform is met Richtlijn 2014/53/EU.

De volledige tekst van de EU conformiteitsverklaring kan worden geraadpleegd op het volgende internetadres:
http://www.tokai-rika.co.jp/pc/

Frequentieband: 119 - 135 kHz
Maximaal radiofrequentievermogen: 55 dBμA/m @10m

Le soussigné, SUBARU CORPORATION, declare que l'équipement radioélectrique du type SSPIMB02 est conforme à la directive 2014/53/UE

Le texte complet de la déclaration UE de conformité est disponible à l'adresse Internet suivante:
http://www.tokai-rika.co.jp/pc/

Bande de fréquences: 119 - 135 kHz
Puissance de radiofréquence maximale: 55 dBμA/m @10m

Härmed försäkrar SUBARU CORPORATION att denna typ av radioutrustning SSPIMB02 överensstämmer med direktiv 2014/53/EU.

Den fullständiga texten till EU-försäkran om överensstämmelse finns på följande webbadress:
http://www.tokai-rika.co.jp/pc/

Frekvensband: 119 - 135 kHz
Maximal radiofrekvenseffekt: 55 dBμA/m @10m

D01018

Hermed erklærer SUBARU CORPORATION, at radioudstyrstypen SSPIMB02 er i overensstemmelse med direktiv 2014/53/EU.

EU-overensstemmelseserklæringens fulde tekst kan findes på følgende internetadresse:
http://www.tokai-rika.co.jp/pc/

Frekvensbånd: 119 - 135 kHz
Maksimal radiofrekvenseffekt: 55 dBμA/m @10m

Hiermit erklärt SUBARU CORPORATION, dass der Funkanlagentyp SSPIMB02 der Richtlinie 2014/53/EU entspricht.

Der vollständige Text der EU-Konformitätserklärung ist unter der folgenden Internetadresse verfügbar:
http://www.tokai-rika.co.jp/pc/

Frequenzband: 119 - 135 kHz
Abgestrahlte maximale Sendeleistung: 55 dBμA/m @10m

Με την παρούσα εγώ SUBARU CORPORATION, δηλώνει ότι ο ραδιοεξοπλισμός SSPIMB02 πληροί την οδηγία 2014/53/ΕΕ.

Το πλήρες κείμενο της δήλωσης συμμόρφωσης ΕΕ διατίθεται στην ακόλουθη ιστοσελίδα στο διαδίκτυο:
http://www.tokai-rika.co.jp/pc/

Ζώνη συχνοτήτων: 119 - 135 kHz
Μέγιστη ισχύς ραδιοσυχνότητας: 55 dBμA/m @10m

Il fabbricante, SUBARU CORPORATION, dichiara che il tipo di apparecchiatura radio SSPIMB02 è conforme alla direttiva 2014/53/UE.

Il testo completo della dichiarazione di conformità UE è disponibile al seguente indirizzo Internet:
http://www.tokai-rika.co.jp/pc/

Banda di frequenza: 119 - 135 kHz
Potenza massima radiofrequenza: 55 dBμA/m @10m

Por la presente, SUBARU CORPORATION declara que el tipo de equipo radioeléctrico SSPIMB02 es conforme con la Directiva 2014/53/UE.

El texto completo de la declaración UE de conformidad está disponible en la dirección Internet siguiente:
http://www.tokai-rika.co.jp/pc/

Banda de frecuencia: 119 - 135 kHz
Potencia máxima de radiofrecuencia: 55 dBμA/m @10m

D01019

O(a) abaixo assinado(a) SUBARU CORPORATION declara que o presente tipo de equipamento de rádio SSPIMB02 está em conformidade com a Diretiva 2014/53/UE

O texto integral da declaração de conformidade está disponível no seguinte endereço de Internet:
http://www.tokai-rika.co.jp/po/

Banda de frequência: 119 - 135 kHz

Potência máxima de radiofrequências: 55 dBµA/m @10m

Bidan, SUBARU CORPORATION, niddikjara li dan it-tip ta' tagħmir tar-radju SSPIMB02 huwa konformi mad-Direttiva 2014/53/UE.

It-test kollu tad-dikjarazzjoni ta' konformità tal-UE huwa disponibbli fuq l-indirizz tal-Internet ġej:
http://www.tokai-rika.co.jp/po/

Tħaddim: 119 - 135 kHz

Ħaruġ ta' ħsarijiet: 55 dBµA/m @10m

Kasolevaga deklareerib SUBARU CORPORATION, et käesolev raadioseadme tüüp SSPIMB02 vastab direktiivi 2014/53/EL nõuetele

ELi vastavusdeklaratsiooni täielik tekst on kättesaadav järgmisel internetiaadressil:
http://www.tokai-rika.co.jp/po/

Sagedusribad: 119 - 135 kHz

Maksimaalne saatevõimsus: 55 dBµA/m @10m

SUBARU CORPORATION igazolja, hogy a SSPIMB02 típusú rádióberendezés megfelel a 2014/53/EU irányelvnek.

Az EU-megfelelőségi nyilatkozat teljes szövege elérhető a következő internetes címen:
http://www.tokai-rika.co.jp/po/

Frekvenciasáv: 119 - 135 kHz

Maximális jelerősség: 55 dBµA/m @10m

SUBARU CORPORATION tyrimo vyhlasuje, že radiové zariadenie typu SSPIMB02 je v súlade so smernicou 2014/53/EÚ.

Úplné EÚ vyhlásenie o zhode je k dispozícii na tejto internetovej adrese:
http://www.tokai-rika.co.jp/po/

Frekvenčné pásmo: 119 - 135 kHz

Maximálny radiofrekvenčný výkon: 55 dBµA/m @10m

D01020

Tímto SUBARU CORPORATION prohlašuje, že typ rádiového zařízení SSPIMB02 je v souladu se směrnicí 2014/53/EU.

Úplné znění EU prohlášení o shodě je k dispozici na této internetové adrese:
http://www.tokai-rika.co.jp/po/

Kmitočtové pásmo: 119 - 135 kHz

Maximální radiofrekvenční výkon: 55 dBµA/m @10m

SUBARU CORPORATION potrjuje, da je tip radijske opreme SSPIMB02 skladen z Direktivo 2014/53/EU.

Celotno besedilo izjave EU o skladnosti je na voljo na naslednjem spletnem naslovu:
http://www.tokai-rika.co.jp/po/

Frekvenčni pas: 119 - 135 kHz

Največja moč radijske frekvence: 55 dBµA/m @10m

AS SUBARU CORPORATION patvirtinu, kad radijo įrenginių tipas SSPIMB02 atitinka Direktyvą 2014/53/ES.

Visas ES atitikties deklaracijos tekstas prieinamas šiuo interneto adresu:
http://www.tokai-rika.co.jp/po/

Dažnių juosta: 119 - 135 kHz

Didžiausia radijo dažnių galia: 55 dBµA/m @10m

Ar šo SUBARU CORPORATION deklarē, ka radiolekārta SSPIMB02 atbilst Direktīvai 2014/53/ES.

Pilns ES atbilstības deklarācijas teksts ir pieejams šādā interneta vietnē:
http://www.tokai-rika.co.jp/po/

Frekvenču josla: 119 - 135 kHz

Maksimālā radiofrekvenču jauda: 55 dBµA/m @10m

SUBARU CORPORATION niniejszym oświadcza, że typ urządzenia radiowego SSPIMB02 jest zgodny z dyrektywą 2014/53/UE.

Pełny tekst deklaracji zgodności UE jest dostępny pod następującym adresem internetowym:
http://www.tokai-rika.co.jp/po/

Zakres częstotliwości: 119 - 135 kHz

Maksymalna moc częstotliwości radiowej: 55 dBµA/m @10m

D01021

SUBARU CORPORATION lýsir því hér með yfir að fjarskiptabúnaði af gerð SSPIMB02 er í samræmi við tilskipun 2014/53/ESB

Öll ESB-samræmisyfirlýsingin er tiltæk á eftirfarandi vefslóð.
http://www.tokai-rika.co.jp/po/

Tíðnisvið: 119 - 135 kHz

Hámarks útvarpsbylgjutíðni: 55 dBµA/m @10m

SUBARU CORPORATION erklærer herved at radioutstyrstypen SSPIMB02 er i samsvar med direktivet 2014/53/EU

Hele teksten av EU-samsvarserklæringen kan leses på det følgende nettstedet:
http://www.tokai-rika.co.jp/po/

Frekvensbånd: 119 - 135 kHz

Maksimal radiofrekvenseffekt: 55 dBµA/m @10m

С настоящото SUBARU CORPORATION декларира, че този тип радиосъоръжение SSPIMB02 е в съответствие с Директива 2014/53/ЕС.

Цялостният текст на ЕС декларацията за съответствие може да се намери на следния интернет адрес:
http://www.tokai-rika.co.jp/po/

Радиочестотна лента: 119 - 135 kHz

Максимална радиочестотна мощност: 55 dBµA/m @10m

Prin prezenta, SUBARU CORPORATION declară că tipul de echipamente radio SSPIMB02 este în conformitate cu Directiva 2014/53/UE

Textul integral al declarației UE de conformitate este disponibil la următoarea adresă internet:
http://www.tokai-rika.co.jp/po/

Banda de frecvență: 119 - 135 kHz

Putere maximă de radiofrecvență: 55 dBµA/m @10m

Ovime SUBARU CORPORATION potvrđuje da je radio-oprema tipa SSPIMB02 u skladu sa Direktivom 2014/53/EU.

Potpuni tekst EU deklaracije o usaglašenosti dostupan je na sljedećoj internet adresi:
http://www.tokai-rika.co.jp/po/

Frekvencijski opseg: 119 - 135 kHz

Maksimalna radio-frekvencijska snaga: 55 dBµA/m @10m

D01022

– CONTINÚA –

Me anë të këtij dokumenti, SUBARU CORPORATION deklaron se tipi i radiopajisjes SSPIMB02 është në pajshmëri me Direktivën 2014/53/EU.

Teksti i plotë i deklaratës së konformitetit të Bashkimit Evropian është i disponueshëm në adresën e mëposhtme të internetit:
http://www.tokai-rika.co.jp/pc/

Brezi i frekuencës: 119 - 135 kHz

Fuqia maksimale e radiofrekuencës: 55 dBµA/m @10m

SUBARU CORPORATION ovime izjavljuje da je radijska oprema tipa SSPIMB02 u skladu s Direktivom 2014/53/EU.

Cjeloviti tekst EU izjave o sukladnosti dostupan je na sljedećoj internetskoj adresi:
http://www.tokai-rika.co.jp/pc/

Frekvencijski pojas: 119 - 135 kHz

Maksimalna RF snaga: 55 dBµA/m @10m

Ovim SUBARU CORPORATION potvrđuje da je radio-oprema tipa SSPIMB02 u skladu sa Direktivom 2014/53/EU.

Potpuni tekst EU deklaracije o usaglašenosti dostupan je na sledećoj internet adresi:
http://www.tokai-rika.co.jp/pc/

Frekventni opseg: 119 - 135 kHz

Maksimalna radio frekventna snaga: 55 dBµA/m @10m

SUBARU CORPORATION, işbu belgeyle telsiz cihaz türünün SSPIMB02 2014/53/EL nolu Direktif ile uyumlu olduğunu beyan etmektedir

AB uygunluk beyanının tam metnine aşağıdaki internet adresinden ulaşabilirsiniz:
http://www.tokai-rika.co.jp/pc/

Frekans bandı: 119 - 135 kHz

Maksimum radyo frekans gücü: 55 dBµA/m @10m

D01023

Справжнім SUBARU CORPORATION заявляє, що тип радіообладнання SSPIMB02 відповідає Технічному регламенту радіообладнання;
КАБІНЕТ МІНІСТРІВ УКРАЇНИ ПОСТАНОВА №.355

Повний текст декларації про відповідність доступний на веб-сайті за такою адресою:
http://www.tokai-rika.co.jp/pc/

Діапазон частот : 119 - 135 kHz
Максимальна потужність радіочастотного випромінювання :
55dBµA/m @10m

Адреса: 1-1, Subaru-cho, Ota-shi, Gunma 373-8555 JAPAN

D01024

Dirección: 1-1, Subaru-cho, Ota-shi, Gunma 373-8555, Japón

■ Sistema de control de presión de neumáticos

▼ Receptor

Banda(s) de frecuencia en la(s) que opera el equipo de radio: 433,92 MHz.

Fabricante: SUBARU CORPORATION

Dirección: 1-1, Subaru-cho, Ota-shi, Gun-ma-ken, 373-8555, Japón

CE

Діапазон радіочастот, в якому працює устаткування: 433,92 МГц.

[EN] English	Hereby, ALPS ELECTRIC CO.,LTD., declares that the radio equipment type TD1G141 is in compliance with Directive 2014/53/EU. The full text of the EU declaration of conformity is available at the following internet address: https://www.alps.com/products/common/pdf/Tuner/TD1G141.pdf
[BG] Bulgarian	С настоящото ALPS ELECTRIC CO.,LTD., декларира, че този тип радиосъоръжение TD1G141 е в съответствие с Директива 2014/53/ЕС. Цялостният текст на ЕС декларацията за съответствие може да се намери на следния интернет адрес: https://www.alps.com/products/common/pdf/Tuner/TD1G141.pdf
[CS] Czech	Tímto ALPS ELECTRIC CO.,LTD., prohlašuje, že typ rádiového zařízení TD1G141 je v souladu se směrnicí 2014/53/EU. Úplné znění EU prohlášení o shodě je k dispozici na této internetové adrese: https://www.alps.com/products/common/pdf/Tuner/TD1G141.pdf
[DA] Danish	Hermed erklærer ALPS ELECTRIC CO.,LTD., at radioudstyrstypen TD1G141 er i overensstemmelse med direktiv 2014/53/EU. EU-overensstemmelseserklæringens fulde tekst kan findes på følgende internetadresse: https://www.alps.com/products/common/pdf/Tuner/TD1G141.pdf
[DE] German	Hiermit erklärt ALPS ELECTRIC CO.,LTD., dass der Funkanlagentyp TD1G141 der Richtlinie 2014/53/EU entspricht. Der vollständige Text der EU-Konformitätserklärung ist unter der folgenden Internetadresse verfügbar: https://www.alps.com/products/common/pdf/Tuner/TD1G141.pdf
[ET] Estonian	Käesolevaga deklareerib ALPS ELECTRIC CO.,LTD., et käesolev raadioseadme tüüp TD1G141 vastab direktiivi 2014/53/EL nõuetele. ELi vastavusdeklaratsiooni täielik tekst on kättesaadav järgmisel internetiaadressil: https://www.alps.com/products/common/pdf/Tuner/TD1G141.pdf

D00859

– CONTINÚA –

[EL] Greek	Με την παρούσα ο/η ALPS ELECTRIC CO.,LTD., δηλώνει ότι ο ραδιοεξοπλισμός TD1G141 πληροί την οδηγία 2014/53/ΕΕ. Το πλήρες κείμενο της δήλωσης συμμόρφωσης ΕΕ διατίθεται στην ακόλουθη ιστοσελίδα στο διαδίκτυο: https://www.alps.com/products/common/pdf/Tuner/TD1G141.pdf
[ES] Spanish	Por la presente, ALPS ELECTRIC CO.,LTD., declara que el tipo de equipo radioeléctrico TD1G141 es conforme con la Directiva 2014/53/UE. El texto completo de la declaración UE de conformidad está disponible en la dirección Internet siguiente: https://www.alps.com/products/common/pdf/Tuner/TD1G141.pdf
[FR] French	Le soussigné, ALPS ELECTRIC CO.,LTD., déclare que l'équipement radioélectrique du type TD1G141 est conforme à la directive 2014/53/UE. Le texte complet de la déclaration UE de conformité est disponible à l'adresse internet suivante: https://www.alps.com/products/common/pdf/Tuner/TD1G141.pdf
[IT] Italian	Il fabbricante, ALPS ELECTRIC CO.,LTD., dichiara che il tipo di apparecchiatura radio TD1G141 è conforme alla direttiva 2014/53/UE. Il testo completo della dichiarazione di conformità UE è disponibile al seguente indirizzo Internet: https://www.alps.com/products/common/pdf/Tuner/TD1G141.pdf
[LV] Latvian	Ar šo ALPS ELECTRIC CO.,LTD., deklarē, ka radioiekārta TD1G141 atbilst Direktīvai 2014/53/ES. Pilns ES atbilstības deklarācijas teksts ir pieejams šādā interneta vietnē: https://www.alps.com/products/common/pdf/Tuner/TD1G141.pdf
[LT] Lithuanian	Aš, ALPS ELECTRIC CO.,LTD., patvirtinu, kad radijo įrenginių tipas TD1G141 atitinka Direktyvą 2014/53/ES. Visas ES atitikties deklaracijos tekstas prieinamas šiuo interneto adresu: https://www.alps.com/products/common/pdf/Tuner/TD1G141.pdf

D00860

[HR] Croatian	ALPS ELECTRIC CO.,LTD., ovime izjavljuje da je radijska oprema tipa TD1G141 u skladu s Direktivom 2014/53/EU. Cjeloviti tekst EU izjave o sukladnosti dostupan je na sljedećoj internetskoj adresi: https://www.alps.com/products/common/pdf/Tuner/TD1G141.pdf
[HU] Hungarian	ALPS ELECTRIC CO.,LTD., igazolja, hogy a TD1G141 típusú rádióberendezés megfelel a 2014/53/EU irányelvnek. Az EU-megfelelőségi nyilatkozat teljes szövege elérhető a következő internetes címen: https://www.alps.com/products/common/pdf/Tuner/TD1G141.pdf
[MT] Maltese	B'dan, ALPS ELECTRIC CO.,LTD., niddikjara li dan it-tip ta' taghmir tar-radju TD1G141 huwa konformi mad-Direttiva 2014/53/UE. It-test kollu tad-dikjarazzjoni ta' konformità tal-UE huwa disponibbli f'dan l-indirizz tal-Internet li gej: https://www.alps.com/products/common/pdf/Tuner/TD1G141.pdf
[NL] Dutch	Hierbij verklaar ik, ALPS ELECTRIC CO.,LTD., dat het type radioapparatuur TD1G141 conform is met Richtlijn 2014/53/EU. De volledige tekst van de EU-conformiteitsverklaring kan worden geraadpleegd op het volgende internetadres: https://www.alps.com/products/common/pdf/Tuner/TD1G141.pdf
[PL] Polish	ALPS ELECTRIC CO.,LTD., niniejszym oświadcza, że typ urządzenia radiowego TD1G141 jest zgodny z dyrektywą 2014/53/UE. Pełny tekst deklaracji zgodności UE jest dostępny pod następującym adresem internetowym: https://www.alps.com/products/common/pdf/Tuner/TD1G141.pdf
[PT] Portuguese	O(a) abaixo assinado(a) ALPS ELECTRIC CO.,LTD., declara que o presente tipo de equipamento de rádio TD1G141 está em conformidade com a Diretiva 2014/53/UE. O texto integral da declaração de conformidade está disponível no seguinte endereço de Internet: https://www.alps.com/products/common/pdf/Tuner/TD1G141.pdf

D00861

– CONTINÚA –

[RO] Romanian	Prin prezenta, ALPS ELECTRIC CO.,LTD., declară că tipul de echipamente radio TD1G141 este în conformitate cu Directiva 2014/53/UE. Textul integral al declarației UE de conformitate este disponibil la următoarea adresă internet: https://www.alps.com/products/common/pdf/Tuner/TD1G141.pdf
[SK] Slovak	ALPS ELECTRIC CO.,LTD., týmto vyhlasuje, že rádiové zariadenie typu TD1G141 je v súlade so smernicou 2014/53/EÚ. Úplné EÚ vyhlásenie o zhode je k dispozícii na tejto internetovej adrese: https://www.alps.com/products/common/pdf/Tuner/TD1G141.pdf
[SL] Slovenian	ALPS ELECTRIC CO.,LTD., potrjuje, da je tip radijske opreme TD1G141 skladen z Direktivo 2014/53/EU. Celotno besedilo izjave EU o skladnosti je na voljo na naslednjem spletnem naslovu: https://www.alps.com/products/common/pdf/Tuner/TD1G141.pdf
[FI] Finish	ALPS ELECTRIC CO.,LTD., vakuuttaa, että radiolaitetyyppi TD1G141 on direktiivin 2014/53/EU mukainen. EU-vaatimustenmukaisuusvakuutuksen täysimittainen teksti on saatavilla seuraavassa internetosoitteessa: https://www.alps.com/products/common/pdf/Tuner/TD1G141.pdf
[SV] Swedish	Härmed försäkrar ALPS ELECTRIC CO.,LTD., att denna typ av radioutrustning TD1G141 överensstämmer med direktiv 2014/53/EU. Den fullständiga texten till EU-försäkran om överensstämmelse finns på följande webbadress: https://www.alps.com/products/common/pdf/Tuner/TD1G141.pdf
[IS] Icelandic	Hér, ALPS ELECTRIC CO.,LTD., lýsir yfir að radíóbúnaður tegund TD1G141 er í samræmi við tilskipun 2014/53/ESB. The fullur texti af ESB-samræmisyfirlýsing er í boði á eftirfarandi veffangi: https://www.alps.com/products/common/pdf/Tuner/TD1G141.pdf

D00862

[NO] Norwegian	Herved ALPS ELECTRIC CO.,LTD., erklærer at radioutstyr type TD1G141 er i samsvar med direktiv 2014/53/EU. Den fullstendige teksten i EU-erklæring er tilgjengelig på følgende internettadresse: https://www.alps.com/products/common/pdf/Tuner/TD1G141.pdf
[GLE] Irish	Dearbhaíonn ALPS ELECTRIC CO.,LTD. leis seo go bhfuil an cineál trealaimh raidió TD1G141 in oiriúint le Treoir 2014/53/AE. Tá téacs iomlán an Dearbhaithe Comhréireachta AE le fáil ag an seoladh Idirlín seo a leanas: https://www.alps.com/products/common/pdf/Tuner/TD1G141.pdf
[LTZ] Luxembourgish	Heimatter deklaréiert ALPS ELECTRIC CO.,LTD., datt d'Funkanlage vum Typ TD1G141 konform mat der Direktiv 2014/53/EU sinn. Den integralen Text vun der EU-Konformitéitserklärung ass op folgender Internetadress ze fannen: https://www.alps.com/products/common/pdf/Tuner/TD1G141.pdf
[UA] Ukrainian	Цією декларацією ALPS ELECTRIC CO., LTD. заявляє, що тип радіообладнання TD1G141 відповідає Технічному регламенту радіообладнання; повний текст декларації про відповідність доступний на веб-сайті за такою адресою: https://www.alps.com/products/common/pdf/ukraine/Tuner/TD1G141.pdf

D00874

– CONTINÚA –

▼ Transmisor

English	EN	Manufacturer : Schrader Electronics Ltd. Address : 11 Technology Park, Belfast Road, Antrim BT41 1QS, Northern Ireland United Kingdom Model No. : SHR3 Frequency : 433.92 MHz Power : −23.1dBm Hereby, Schrader Electronics Ltd. declares that the radio equipment type SHR3 is in compliance with Directive 2014/53/EU. The full text of the EU declaration of conformity is available at the following internet address: http://www.tpmseuroshop.com/documents/declaration_conformities
Bulgarian	BG	С настоящото Schrader Electronics Ltd. декларира, че този тип радиосъоръжение SHR3 е в съответствие с Директива 2014/53/ЕС. Цялостният текст на ЕС декларацията за съответствие може да се намери на следния интернет адрес: http://www.tpmseuroshop.com/documents/declaration_conformities
Spanish	ES	Por la presente, Schrader Electronics Ltd. declara que el tipo de equipo radioeléctrico SHR3 es conforme con la Directiva 2014/53/UE. El texto completo de la declaración UE de conformidad está disponible en la dirección Internet siguiente: http://www.tpmseuroshop.com/documents/declaration_conformities
Croatian	HR	Schrader Electronics Ltd. ovime izjavljuje da je radijska oprema tipa SHR3 u skladu s Direktivom 2014/53/EU. Cjeloviti tekst EU izjave o sukladnosti dostupan je na sljedećoj internetskoj adresi: http://www.tpmseuroshop.com/documents/declaration_conformities
Czech	CS	Tímto Schrader Electronics Ltd. prohlašuje, že typ rádiového zařízení SHR3 je v souladu se směrnicí 2014/53/EU. Úplné znění EU prohlášení o shodě je k dispozici na této internetové adrese: http://www.tpmseuroshop.com/documents/declaration_conformities

D00694

Danish	DA	Hermed erklærer Schrader Electronics Ltd., at radioudstyrstypen SHR3 er i overensstemmelse med direktiv 2014/53/EU. EU-overensstemmelseserklæringens fulde tekst kan findes på følgende internetadresse: http://www.tpmseuroshop.com/documents/declaration_conformities
Dutch	NL	Hierbij verklaar ik, Schrader Electronics Ltd., dat het type radioapparatuur SHR3 conform is met Richtlijn 2014/53/EU. De volledige tekst van de EU-conformiteitsverklaring kan worden geraadpleegd op het volgende internetadres: http://www.tpmseuroshop.com/documents/declaration_conformities
German	DE	Hiermit erklärt Schrader Electronics Ltd., dass der Funkanlagentyp SHR3 der Richtlinie 2014/53/EU entspricht. Der vollständige Text der EU-Konformitätserklärung ist unter der folgenden Internetadresse verfügbar: http://www.tpmseuroshop.com/documents/declaration_conformities
Estonian	ET	Käesolevaga deklareerib Schrader Electronics Ltd., et käesolev raadioseadme tüüp SHR3 vastab direktiivi 2014/53/EL n õuetele. ELi vastavusdeklaratsiooni täielik tekst on kättesaadav järgmisel internetiaadressil: http://www.tpmseuroshop.com/documents/declaration_conformities
Finish	FI	Schrader Electronics Ltd. vakuuttaa, että radiolaitetyyppi SHR3 on direktiivin 2014/53/EU mukainen. EU-vaatimustenmukaisuusvakuutuksen täysimittainen teksti on saatavilla seuraavassa internetosoitteessa: http://www.tpmseuroshop.com/documents/declaration_conformities

D00695

– CONTINÚA –

French	FR	Le soussigné, Schrader Electronics Ltd., déclare que l'équipement radioélectrique du type SHR3 est conforme à la directive 2014/53/UE. Le texte complet de la déclaration UE de conformité est disponible à l'adresse internet suivante: http://www.tpmseuroshop.com/documents/declaration_conformities
Greek	EL	Με την παρούσα ο/η Schrader Electronics Ltd., δηλώνει ότι ο ραδιοεξοπλισμός SHR3 πληροί την οδηγία 2014/53/ΕΕ. Το πλήρες κείμενο της δήλωσης συμμόρφωσης ΕΕ διατίθεται στην ακόλουθη ιστοσελίδα στο διαδίκτυο: http://www.tpmseuroshop.com/documents/declaration_conformities
Hungarian	HU	Schrader Electronics Ltd. igazolja, hogy a SHR3 típusú rádióberendezés megfelel a 2014/53/EU irányelvnek. Az EU-megfelelőségi nyilatkozat teljes szövege elérhető a következő internetes címen: http://www.tpmseuroshop.com/documents/declaration_conformities
Italian	IT	Il fabbricante, Schrader Electronics Ltd., dichiara che il tipo di apparecchiatura radio SHR3 è conforme alla direttiva 2014/53/UE. Il testo completo della dichiarazione di conformità UE è disponibile al seguente indirizzo Internet: http://www.tpmseuroshop.com/documents/declaration_conformities
Latvian	LV	Ar šo Schrader Electronics Ltd. deklarē, ka radioiekārta SHR3 atbilst Direktīvai 2014/53/ES. Pilns ES atbilstības deklarācijas teksts ir pieejams šādā interneta vietnē: http://www.tpmseuroshop.com/documents/declaration_conformities
Lithuanian	LT	Aš, Schrader Electronics Ltd., patvirtinu, kad radijo įrenginių tipas SHR3 atitinka Direktyvą 2014/53/ES. Visas ES atitikties deklaracijos tekstas prieinamas šiuo interneto adresu: http://www.tpmseuroshop.com/documents/declaration_conformities

D00696

Maltese	MT	B'dan, Schrader Electronics Ltd., niddikjara li dan it-tip ta' taghmir tar-radju SHR3 huwa konformi mad-Direttiva 2014/53/UE. It-test kollu tad-dikjarazzjoni ta' konformità tal-UE huwa disponibbli f'dan l-indirizz tal-Internet li ġej: http://www.tpmseuroshop.com/documents/declaration_conformities
Polish	PL	Schrader Electronics Ltd. niniejszym oświadcza, że typ urządzenia radiowego SHR3 jest zgodny z dyrektywą 2014/53/UE. Pełny tekst deklaracji zgodności UE jest dostępny pod następującym adresem internetowym: http://www.tpmseuroshop.com/documents/declaration_conformities
Portuguese	PT	O(a) abaixo assinado(a) Schrader Electronics Ltd. declara que o presente tipo de equipamento de rádio SHR3 está em conformidade com a Diretiva 2014/53/UE. O texto integral da declaração de conformidade está disponível no seguinte endereço de Internet: http://www.tpmseuroshop.com/documents/declaration_conformities
Romanian	RO	Prin prezenta, Schrader Electronics Ltd. declară că tipul de echipamente radio SHR3 este în conformitate cu Directiva 2014/53/UE. Textul integral al declarației UE de conformitate este disponibil la următoarea adresă internet: http://www.tpmseuroshop.com/documents/declaration_conformities
Slovak	SK	Schrader Electronics Ltd. týmto vyhlasuje, že rádiové zariadenie typu SHR3 je v súlade so smernicou 2014/53/EÚ. Úplné EÚ vyhlásenie o zhode je k dispozícii na tejto internetovej adrese: http://www.tpmseuroshop.com/documents/declaration_conformities
Slovenian	SL	Schrader Electronics Ltd. potrjuje, da je tip radijske opreme SHR3 skladen z Direktivo 2014/53/EU. Celotno besedilo izjave EU o skladnosti je na voljo na naslednjem spletnem naslovu: http://www.tpmseuroshop.com/documents/declaration_conformities
Swedish	SV	Härmed försäkrar Schrader Electronics Ltd. att denna typ av radioutrustning SHR3 överensstämmer med direktiv 2014/53/EU. Den fullständiga texten till EU-försäkran om överensstämmelse finns på följande webbadress: http://www.tpmseuroshop.com/documents/declaration_conformities

D00697

– CONTINÚA –

■ Detección de vehículo trasero Subaru (SRVD)

	ADC Automotive Distance Control Systems GmbH Peter-Dornier-Strasse 10, 88131 Lindau, Germany

ОПРОСТЕНА ЕС ДЕКЛАРАЦИЯ ЗА СЪОТВЕТСТВИЕ	С настоящото ADC Automotive Distance Control Systems GmbH декларира, че този тип радиосъоръжение SRR 3-A е в съответствие с Директива 2014/53/ЕС. Цялостният текст на ЕС декларацията за съответствие може да се намери на следния интернет адрес: http://continental.automotive-approvals.com/
	радиочестотната лента или ленти, в която или които работи радиосъоръжението: 24.05–24.25 GHz
	максималната радиочестотна мощност, излъчвана в радиочестотната лента или ленти, в която или които работи радиосъоръжението.: 100mW (20 dBm) Peak EIRP

DECLARACIÓN UE DE CONFORMIDAD SIMPLIFICADA	Por la presente, ADC Automotive Distance Control Systems GmbH declara que el tipo de equipo radioeléctrico SRR 3-A es conforme con la Directiva 2014/53/UE. El texto completo de la declaración UE de conformidad está disponible en la dirección Internet siguiente: http://continental.automotive-approvals.com/
	Banda o bandas de frecuencia en las que opera el equipo radioeléctrico: 24.05–24.25 GHz
	Potencia máxima de radiofrecuencia transmitida en la banda o bandas de frecuencia en las que opera el equipo radioeléctrico: 100mW (20 dBm) Peak EIRP

ZJEDNODUŠENÉ EU PROHLÁŠENÍ O SHODĚ	Tímto ADC Automotive Distance Control Systems GmbH prohlašuje, že typ rádiového zařízení SRR 3-A je v souladu se směrnicí 2014/53/EU. Úplné znění EU prohlášení o shodě je k dispozici na této internetové adrese: http://continental.automotive-approvals.com/
	Kmitočtové pásmo (kmitočtová pásma), v němž (v nichž) rádiové zařízení pracuje: 24.05–24.25 GHz
	Maximální radiofrekvenční výkon vysílaný v kmitočtovém pásmu (v kmitočtových pásmech), v němž (v nichž) je rádiové zařízení provozováno: 100mW (20 dBm) Peak EIRP

FORENKLET EU-OVERENSSTEMMELSESERKLÆRING	Hermed erklærer ADC Automotive Distance Control Systems GmbH, at radioudstyrstypen SRR 3-A er i overensstemmelse med direktiv 2014/53/EU. EU-overensstemmelseserklæringens fulde tekst kan findes på følgende internetadresse: http://continental.automotive-approvals.com/
	Frekvensbånd, som radioudstyret fungerer på: 24.05–24.25 GHz
	Maksimal radiofrekvenseffekt, der udsendes i de frekvensbånd, som radioudstyret fungerer på: 100mW (20 dBm) Peak EIRP

VEREINFACHTE EU-KONFORMITÄTSERKLÄRUNG	Hiermit erklärt ADC Automotive Distance Control Systems GmbH, dass der Funkanlagentyp SRR 3-A der Richtlinie 2014/53/EU entspricht. Der vollständige Text der EU-Konformitätserklärung ist unter der folgenden Internetadresse verfügbar: http://continental.automotive-approvals.com/
	Das Frequenzband oder die Frequenzbänder, in dem bzw. denen die Funkanlage betrieben wird: 24.05–24.25 GHz
	Die in dem Frequenzband oder den Frequenzbändern, in dem bzw. denen die Funkanlage betrieben wird, abgestrahlte maximale Sendeleistung: 100mW (20 dBm) Peak EIRP

D00689

LIHTSUSTATUD ELI VASTAVUSDEKLA RATSIOON	Käesolevaga deklareerib ADC Automotive Distance Control Systems GmbH, et käesolev raadioseadme tüüp SRR 3-A vastab direktiivi 2014/53/EL nõuetele. ELi vastavusdeklaratsiooni täielik tekst on kättesaadav järgmisel internetiaadressil: http://continental.automotive-approvals.com/
	Sagedusriba(d), millel raadioseade töötab: 24.05–24.25 GHz
	Raadioseadme töösagedus(t)el edastatav maksimaalne saatevõimsus: 100mW (20 dBm) Peak EIRP

ΑΠΛΟΥΣΤΕΥΜΕΝΗ ΔΗΛΩΣΗ ΣΥΜΜΟΡΦΩΣΗΣ ΕΕ	Με την παρούσα ο/η ADC Automotive Distance Control Systems GmbH, δηλώνει ότι ο ραδιοεξοπλισμός SRR 3-A πληροί την οδηγία 2014/53/ΕΕ. Το πλήρες κείμενο της δήλωσης συμμόρφωσης ΕΕ διατίθεται στην ακόλουθη ιστοσελίδα στο διαδίκτυο: http://continental.automotive-approvals.com/
	Οι ζώνες συχνοτήτων στις οποίες λειτουργεί ο ραδιοεξοπλισμός: 24.05–24.25 GHz
	η μέγιστη ραδιοηλεκτρική ισχύς στις ζώνες συχνοτήτων στις οποίες λειτουργεί ο ραδιοεξοπλισμός: 100mW (20 dBm) Peak EIRP

SIMPLIFIED EU DECLARATION OF CONFORMITY	Hereby, ADC Automotive Distance Control Systems GmbH declares that the radio equipment type SRR 3-A is in compliance with Directive 2014/53/EU. The full text of the EU declaration of conformity is available at the following internet address: http://continental.automotive-approvals.com/
	Frequency band(s) in which the radio equipment operates: 24.05–24.25 GHz
	Maximum radio-frequency power transmitted in the frequency band(s) in which the radio equipment operates:
	100mW (20 dBm) Peak EIRP

DECLARATION UE DE CONFORMITE SIMPLIFIEE	Le soussigné, ADC Automotive Distance Control Systems GmbH, déclare que l'équipement radioélectrique du type SRR 3-A est conforme à la directive 2014/53/UE. Le texte complet de la déclaration UE de conformité est disponible à l'adresse internet suivante: http://continental.automotive-approvals.com/
	Bandes de fréquences utilisées par l'équipement radioélectrique: 24.05–24.25 GHz
	Puissance de radiofréquence maximale transmise sur les bandes de fréquences utilisées par l'équipement radioélectrique: 100mW (20 dBm) Peak EIRP

POJEDNOSTAVLJENA EU IZJAVA O SUKLADNOSTI	ADC Automotive Distance Control Systems GmbH ovime izjavljuje da je radijska oprema tipa SRR 3-A u skladu s Direktivom 2014/53/EU. Cjeloviti tekst EU izjave o sukladnosti dostupan je na sljedećoj internetskoj adresi:: http://continental.automotive-approvals.com/
	Frekvencijski pojas (frekvencijski pojasi) u kojem (kojima) radijska oprema radi: 24.05–24.25 GHz
	Najveća radiofrekvencijska snaga koja se prenosi u frekvencijskom pojasu (frekvencijskim pojasima) u kojem (kojima) radijska oprema radi: 100mW (20 dBm) Peak EIRP

DICHIARAZIONE DI CONFORMITÀ UE SEMPLIFICATA	Il fabbricante, ADC Automotive Distance Control Systems GmbH, dichiara che il tipo di apparecchiatura radio SRR 3-A è conforme alla direttiva 2014/53/UE. Il testo completo della dichiarazione di conformità UE è disponibile al seguente indirizzo Internet: http://continental.automotive-approvals.com/
	Bande di frequenza di funzionamento dell'apparecchiatura radio: 24.05–24.25 GHz
	Massima potenza a radiofrequenza trasmessa nelle bande di frequenza in cui opera l'apparecchiatura radio: 100mW (20 dBm) Peak EIRP

D00690

– CONTINÚA –

VIENKĀRSOTA ES ATBILSTĪBAS DEKLARĀCIJA	Ar šo ADC Automotive Distance Control Systems GmbH deklarē, ka radioiekārta SRR 3-A atbilst Direktīvai 2014/53/ES. Pilns ES atbilstības deklarācijas teksts ir pieejams šādā interneta vietnē: http://continental.automotive-approvals.com/
	Frekvenču joslu(-as), kurā(-ās) radioiekārtas darbojas: 24.05–24.25 GHz
	Frekvenču joslā(-ās), kurā(-ās) darbojas radioiekārtas, maksimālo pārraidītā signāla jaudu.: 100mW (20 dBm) Peak EIRP

SUPAPRASTINTA ES ATITIKTIES DEKLARACIJA	Aš, ADC Automotive Distance Control Systems GmbH, patvirtinu, kad radijo įrenginių tipas SRR 3-A atitinka Direktyvą 2014/53/ES. Visas ES atitikties deklaracijos tekstas prieinamas šiuo interneto adresu: http://continental.automotive-approvals.com/
	Dažnių juosta (-os), kurioje (-iose) veikia radijo įrenginiai: 24.05–24.25 GHz
	Didžiausia radijo dažnių galia, perduodama toje (tose) dažnių juostoje (-ose), kurioje (-iose) veikia radijo įrenginiai: 100mW (20 dBm) Peak EIRP

EGYSZERŰSÍTETT EU-MEGFELELŐSÉGI NYILATKOZAT	ADC Automotive Distance Control Systems GmbH igazolja, hogy a SRR 3-A típusú rádióberendezés megfelel a 2014/53/EU irányelvnek. Az EU-megfelelőségi nyilatkozat teljes szövege elérhető a következő internetes cimen:: http://continental.automotive-approvals.com/
	Az(ok) a frekvenciasáv(ok), amely(ek)en a rádióberendezés működik: 24.05–24.25 GHz
	Az abban a frekvenciasávban vagy azokban a frekvenciasávokban továbbított maximális jelerősség, amely(ek)ben a rádióberendezés üzemel: 100mW (20 dBm) Peak EIRP

DIKJARAZZJONI SSIMPLIFIKATA TA' KONFORMITÀ TAL-UE	B'dan, ADC Automotive Distance Control Systems GmbH, niddikjara li dan it-tip ta' tagħmir tar-radju SRR 3-A huwa konformi mad-Direttiva 2014/53/UE. It-test kollu tad-dikjarazzjoni ta' konformità tal-UE huwa disponibbli f'dan l-indirizz tal-Internet li ġej: http://continental.automotive-approvals.com/
	Il-medda/meded tal-frekwenza li jaħdem fihom it-tagħmir tar-radju: 24.05–24.25 GHz
	Il-potenza massima tal-frekwenza tar-radju tużżmessa fil-medda/meded tal-frekwenza li jaħdem fihom it-tagħmir tar- radju: 100mW (20 dBm) Peak EIRP

VEREENVOUDIGDE EU-CONFORMITEITSVERKLARING	Hierbij verklaar ik, ADC Automotive Distance Control Systems GmbH, dat het type radioapparatuur SRR 3-A conform is met Richtlijn 2014/53/EU. De volledige tekst van de EU-conformiteitsverklaring kan worden geraadpleegd op het volgende internetadres: http://continental.automotive-approvals.com/
	Frequentieband(en) waarin de radioapparatuur functioneert: 24.05–24.25 GHz
	Maximaal radiofrequent vermogen uitgezonden in de frequentieband(en) waarin de radioapparatuur functioneert: 100mW (20 dBm) Peak EIRP

UPROSZCZONA DEKLARACJA ZGODNOŚCI UE	ADC Automotive Distance Control Systems GmbH niniejszym oświadcza, że typ urządzenia radiowego SRR 3-A jest zgodny z dyrektywą 2014/53/UE. Pełny tekst deklaracji zgodności UE jest dostępny pod następującym adresem internetowym: http://continental.automotive-approvals.com/
	Zakresu(-ów) częstotliwości, w którym (których) pracuje urządzenie radiowe: 24.05–24.25 GHz
	Maksymalnej mocy częstotliwości radiowej emitowanej w zakresie(-ach) częstotliwości, w którym (których) pracuje urządzenie radiowe: 100mW (20 dBm) Peak EIRP

D00691

DECLARAÇÃO UE DE CONFORMIDADE SIMPLIFICADA	O(a) abaixo assinado(a) ADC Automotive Distance Control Systems GmbH declara que o presente tipo de equipamento de rádio SRR 3-A está em conformidade com a Diretiva 2014/53/UE. O texto integral da declaração de conformidade está disponível no seguinte endereço de Internet: http://continental.automotive-approvals.com/
	A(s) banda(s) de frequências em que o equipamento de rádio funciona: 24.05–24.25 GHz
	A potência máxima de radiofrequências transmitida na(s) banda(s) de frequências em que o equipamento de rádio funciona. 100mW (20 dBm) Peak EIRP

DECLARAȚIA UE DE CONFORMITATE SIMPLIFICATĂ	Prin prezenta, ADC Automotive Distance Control Systems GmbH declară că tipul de echipamente radio SRR 3-A este în conformitate cu Directiva 2014/53/UE. Textul integral al declarației UE de conformitate este disponibil la următoarea adresă internet: http://continental.automotive-approvals.com/
	Banda (benzile) de frecvențe în care funcționează echipamentul radio: 24.05–24.25 GHz
	Puterea maximă de radiofrecvență transmisă în banda (benzile) de frecvențe în care funcționează echipamentul radio: 100mW (20 dBm) Peak EIRP

ZJEDNODUŠENÉ EÚ VYHLÁSENIE O ZHODE	ADC Automotive Distance Control Systems GmbH týmto vyhlasuje, že rádiové zariadenie typu SRR 3-A je v súlade so smernicou 2014/53/EÚ. Úplné EÚ vyhlásenie o zhode je k dispozícii na tejto internetovej adrese: http://continental.automotive-approvals.com/
	Frekvenčné pásmo resp. pásma, v ktorých rádiové zariadenie pracuje: 24.05–24.25 GHz
	Maximálny vysokofrekvenčný výkon prenášaný vo frekvenčnom pásme, resp. pásmach, v ktorých rádiové zariadenie pracuje: 100mW (20 dBm) Peak EIRP

POENOSTAVLJENA IZJAVA EU O SKLADNOSTI	ADC Automotive Distance Control Systems GmbH potrjuje, da je tip radijske opreme SRR 3-A skladen z Direktivo 2014/53/EU. Celotno besedilo izjave EU o skladnosti je na voljo na naslednjem spletnem naslovu: http://continental.automotive-approvals.com/
	Frekvenčni pas ali pasovi, na katerih deluje radijska oprema: 24.05–24.25 GHz
	Največja energija za radijsko frekvenco, preneseno po frekvenčnem pasu ali pasovih, na katerih radijska oprema deluje. 100mW (20 dBm) Peak EIRP

YKSINKERTAISTETTU EU-VAATIMUSTENMUKAISUUSVAKUUTUS	ADC Automotive Distance Control Systems GmbH vakuuttaa, että radiolaitetyyppi SRR 3-A on direktiivin 2014/53/EU mukainen. EU-vaatimustenmukaisuusvakuutuksen täysimittainen teksti on saatavilla seuraavassa internetosoitteessa: http://continental.automotive-approvals.com/
	Radiotaajuudet, joilla radiolaite toimii: 24.05–24.25 GHz
	Suurin mahdollinen lähetysteho radiotaajuuksilla, joilla radiolaite toimii: 100mW (20 dBm) Peak EIRP

FÖRENKLAD EU-FÖRSÄKRAN OM ÖVERENSSTÄMMELSE	Härmed försäkrar ADC Automotive Distance Control Systems GmbH att denna typ av radioutrustning SRR 3-A överensstämmer med direktiv 2014/53/EU. Den fullständiga texten till EU-försäkran om överensstämmelse finns på följande webbadress: http://continental.automotive-approvals.com/
	Det eller de frekvensband där radioutrustningen arbetar: 24.05–24.25 GHz
	Den maximala radiofrekvenseffekt som överförs inom det eller de frekvensband där radioutrustningen arbetar: 100mW (20 dBm) Peak EIRP

D00692

– CONTINÚA –

EINFÖLDUÐ ESB SAMRÆMISYFIRLÝSING	Hér með lýsir ADC Automotive Distance Control Systems GmbH því yfir, að fjarskiptabúnaðurinn að gerð SRR 3-A er í samræmi við tilskipun 2014/53/ ESB. Textinn í fullri lengd um Samræmisyfirlýsingu ESB er aðgengilegur á eftirfarandi veffangi: http://continental.automotive-approvals.com/
	Bandbreidd(ir), sem fjarskiptabúnaðurinn starfar í: 24.05–24.25 GHz
	Hámarks fjarskiptatíðni sendistyrkleika í bandbreiddinni/bandbreiddunum sem fjarskiptabúnaðurinn starfar í: 100mW (20 dBm) Peak EIRP

BASİTLEŞTİRİLMİŞ AB UYGUNLUK BEYANI	Işbu belge ile, ADC Automotive Distance Control Systems GmbH şirketi SRR 3-A tipi radyo ekipmanının 2014/53/AB sayılı direktife uygun olduğunu beyan eder. AB uygunluk beyanının tam metni aşağıdaki İnternet adresinde mevcuttur: http://continental.automotive-approvals.com/
	Radyo cihazının çalıştığı frekans bandı/bantları: 24.05–24.25 GHz
	Radyo ekipmanının çalıştığı frekans bandında/bantlarında iletilen maksimum radyo frekansı gücü: 100mW (20 dBm) Peak EIRP

СПРОЩЕНА ДЕКЛАРАЦІЯ ЄС ПРО ВІДПОВІДНІСТЬ	Цим ADC Automotive Distance Control Systems GmbH заявляє, що радіообладнання типу SRR3-A відповідає вимогам Директиви 2014/53/EU. Повний текст декларації ЄС про відповідність доступний за наступною адресою в мережі Інтернет: http://continental.automotive-approvals.com/
	Частотний діапазон(-и), в якому працює радіообладнання: 24.05–24.25 ГГц
	Максимальна потужність радіочастотного сигналу, що передається у частотному діапазоні(-ах), в якому працює радіообладнання: 100 мВт (20 дБм) Пікова ефективна потужність випромінювання

D00885

■ Antena LF

Modelo: SU19S-3

Frecuencia de funcionamiento: 134,2 kHz

Potencia de salida máxima (ERP): 6,195 mW

Fabricante: SUBARU CORPORATION

Dirección: 1-1, Subaru-cho, Ota-shi, Gunma-ken, 373-8555, Japón

Hereby, SUBARU CORPORATION declares that the radio equipment type is in compliance with Directive 2014/53/EU.
The full text of the EU declaration of conformity is available at the following internet address:
https://www.denso.com/global/en/contact-us/doc/

SUBARU CORPORATION vakuuttaa, että radiolaitetyyppi on direktiivin 2014/53/EU mukainen.
EU-vaatimustenmukaisuusvakuutuksen täysimittainen teksti on saatavilla seuraavassa internetosoitteessa:
https://www.denso.com/global/en/contact-us/doc/

Hierbij verklaar ik, SUBARU CORPORATION, dat het type radioapparatuur conform is met Richtlijn 2014/53/EU.
De volledige tekst van de EU-conformiteitsverklaring kan worden geraadpleegd op het volgende internetadres:
https://www.denso.com/global/en/contact-us/doc/

Le soussigné, SUBARU CORPORATION, déclare que l'équipement radioélectrique du type est conforme à la directive 2014/53/UE.
Le texte complet de la déclaration UE de conformité est disponible à l'adresse internet suivante:
https://www.denso.com/global/en/contact-us/doc/

Härmed försäkrar SUBARU CORPORATION att denna typ av radioutrustning överensstämmer med direktiv 2014/53/EU.
Den fullständiga texten till EU-försäkran om överensstämmelse finns på följande webbadress:
https://www.denso.com/global/en/contact-us/doc/

D01074

Hermed erklærer SUBARU CORPORATION, at radioudstyrstypen er i overensstemmelse med direktiv 2014/53/EU.
EU-overensstemmelseserklæringens fulde tekst kan findes på følgende internetadresse:
https://www.denso.com/global/en/contact-us/doc/

Hiermit erklärt SUBARU CORPORATION, dass der Funkanlagentyp der Richtlinie 2014/53/EU entspricht.
Der vollständige Text der EU-Konformitätserklärung ist unter der folgenden Internetadresse verfügbar:
https://www.denso.com/global/en/contact-us/doc/

Με την παρούσα ο/η SUBARU CORPORATION, δηλώνει ότι ο ραδιοεξοπλισμός πληροί την οδηγία 2014/53/ΕΕ.
Το πλήρες κείμενο της δήλωσης συμμόρφωσης ΕΕ διατίθεται στην ακόλουθη ιστοσελίδα στο διαδίκτυο:
https://www.denso.com/global/en/contact-us/doc/

Il fabbricante, SUBARU CORPORATION, dichiara che il tipo di apparecchiatura radio è conforme alla direttiva 2014/53/UE.
Il testo completo della dichiarazione di conformità UE è disponibile al seguente indirizzo Internet:
https://www.denso.com/global/en/contact-us/doc/

Por la presente, SUBARU CORPORATION declara que el tipo de equipo radioeléctrico es conforme con la Directiva 2014/53/UE.
El texto completo de la declaración UE de conformidad está disponible en la dirección Internet siguiente:
https://www.denso.com/global/en/contact-us/doc/

D01075

O(a) abaixo assinado(a) SUBARU CORPORATION declara que o presente tipo de equipamento de rádio está em conformidade com a Diretiva 2014/53/UE.
O texto integral da declaração de conformidade está disponível no seguinte endereço de Internet:
https://www.denso.com/global/en/contact-us/doc/

B'dan, SUBARU CORPORATION, niddikjara li dan it-tip ta' tagħmir tar-radju huwa konformi mad-Direttiva 2014/53/UE.
It-test kollu tad-dikjarazzjoni ta' konformità tal-UE huwa disponibbli f'dan l-indirizz tal-Internet li ġej:
https://www.denso.com/global/en/contact-us/doc/

Käesolevaga deklareerib SUBARU CORPORATION, et käesolev raadioseadme tüüp vastab direktiivi 2014/53/EL nõuetele.
ELi vastavusdeklaratsiooni täielik tekst on kättesaadav järgmisel internetiaadressil:
https://www.denso.com/global/en/contact-us/doc/

SUBARU CORPORATION igazolja, hogy a típusú rádióberendezés megfelel a 2014/53/EU irányelvnek.
Az EU-megfelelőségi nyilatkozat teljes szövege elérhető a következő internetes címen:
https://www.denso.com/global/en/contact-us/doc/

SUBARU CORPORATION týmto vyhlasuje, že rádiové zariadenie typu je v súlade so smernicou 2014/53/EÚ.
Úplné EÚ vyhlásenie o zhode je k dispozícii na tejto internetovej adrese:
https://www.denso.com/global/en/contact-us/doc/

D01076

– CONTINÚA –

Tímto SUBARU CORPORATION prohlašuje, že typ rádiového zařízení je v souladu se směrnicí 2014/53/EU.
Úplné znění EU prohlášení o shodě je k dispozici na této internetové adrese:
https://www.denso.com/global/en/contact-us/doc/

SUBARU CORPORATION potrjuje, da je tip radijske opreme skladen z Direktivo 2014/53/EU.
Celotno besedilo izjave EU o skladnosti je na voljo na naslednjem spletnem naslovu:
https://www.denso.com/global/en/contact-us/doc/

Aš, SUBARU CORPORATION, patvirtinu, kad radijo įrenginių tipas atitinka Direktyvą 2014/53/ES.
Visas ES atitikties deklaracijos tekstas prieinamas šiuo interneto adresu:
https://www.denso.com/global/en/contact-us/doc/

Ar šo SUBARU CORPORATION deklarē, ka radioiekārta atbilst Direktīvai 2014/53/ES.
Pilns ES atbilstības deklarācijas teksts ir pieejams šādā interneta vietnē:
https://www.denso.com/global/en/contact-us/doc/

SUBARU CORPORATION niniejszym oświadcza, że typ urządzenia radiowego jest zgodny z dyrektywą 2014/53/UE.
Pełny tekst deklaracji zgodności UE jest dostępny pod następującym adresem internetowym:
https://www.denso.com/global/en/contact-us/doc/

D01077

Hér með lýsir SUBARU CORPORATION yfir því að er í samræmi við grunnkröfur og aðrar kröfur, sem gerðar eru í tilskipun 2014/53/EU.
Samræmisyfirlýsing er einnig aðgengileg á eftirfarandi vefslóð:
https://www.denso.com/global/en/contact-us/doc/

SUBARU CORPORATION erklærer at er i overensstemmelse med direktiv 2014/53/EU.
Samsvarserklæringen i fulltekst er tilgjengelig på følgende internettadresse:
https://www.denso.com/global/en/contact-us/doc/

С настоящото SUBARU CORPORATION декларира, че този тип радиосъоръжение е в съответствие с Директива 2014/53/ЕС.
Цялостният текст на ЕС декларацията за съответствие може да се намери на следния интернет адрес:
https://www.denso.com/global/en/contact-us/doc/

Prin prezenta, SUBARU CORPORATION declară că tipul de echipamente radio este în conformitate cu Directiva 2014/53/UE.
Textul integral al declarației UE de conformitate este disponibil la următoarea adresă internet:
https://www.denso.com/global/en/contact-us/doc/

SUBARU CORPORATION ovime izjavljuje da je radijska oprema tipa u skladu s Direktivom 2014/53/EU.
Cjeloviti tekst EU izjave o sukladnosti dostupan je na sljedećoj internetskoj adresi:
https://www.denso.com/global/en/contact-us/doc/

D01078

Овиме, SUBARU CORPORATION изјављује да је радио опрема тип усаглашена са Директивом 2014/53/EU.
Цео текст ЕУ декларације о усаглашености доступан је на следећој интернет адреси:
https://www.denso.com/global/en/contact-us/doc/

Amb aquest document, SUBARU CORPORATION declara que el tipus d'equipament radioelèctric es conforme a la Directiva 2014/53/UE.
El text complet de la declaració UE de conformitat està disponible en la següent adreça d'Internet:
https://www.denso.com/global/en/contact-us/doc/

İşbu belge; SUBARU CORPORATION telsiz ekipmanı tipinin 2014/53/AB sayılı Direktif'e uygun olduğunu beyan eder.
AB uygunluk beyanının tam metni aşağıdaki internet adresinde mevcuttur:
https://www.denso.com/global/en/contact-us/doc/

Me anë të kësaj deklaratë, subjekti SUBARU CORPORATION deklaron se pajisjet radio është në përputhje me këtë rregull teknik për pajisjet radio dhe fundore të komunikimeve elektronike.
Teksti i plotë i Deklaratës së Konformitetit është i disponueshëm në adresën e mëposhtme të internetit:
https://www.denso.com/global/en/contact-us/doc

D01079

передавач: модель: SU19S-3
смугу радіочастот: 134.2 кГц
максимальну потужність
випромінювання (ERP): 6.195мВт
виробник: SUBARU CORPORATION
адреса: 1-1, Subaru-cho, Ota-shi, Gunma-ken, 373-8555, Japan

справжнім SUBARU CORPORATION заявляє, що тип радіообладнання відповідає Технічному регламенту радіообладнання;
повний текст декларації про відповідність доступний на веб-сайті за такою адресою:
https://www.denso.com/global/en/contact-us/doc/

D01080

Información del importador

United Kingdom	Subaru (UK) Ltd	The Gate, International Drive, Solihull, B90 4WA, United Kingdom
Ireland	I.M. Automotive Ltd	IM House, NVD Complex, Browns Barn, Baldonnell, Co. Dublin, D22 AV20
Netherlands	N.V. Subaru Benelux	Zwarteweg 88, 1431 VM AALSMEER, THE NETHERLANDS
Belgium	N.V. Subaru Benelux	Leuvensesteenweg 555 B/1, 1930 Zaventem, Belgium
Luxembourg	N.V. Subaru Benelux	Leuvensesteenweg 555 B/1, 1930 Zaventem, Belgium
France	SUBARU FRANCE S.A.S.	P.A. les Bethunes, 1, avenue de Fief, BP 432 Saint-Ouen l'Aumone, 95005 Cergy-Pontoise, France
Andorra	SUBARU FRANCE S.A.S.	P.A. les Bethunes, 1, avenue de Fief, BP 432 Saint-Ouen l'Aumone, 95005 Cergy-Pontoise, France
Sweden	Subaru Nordic AB	Starrvägen 15 232 61 ARLÖV, Sweden
Denmark	Subaru Nordic AB	Starrvägen 15 232 61 ARLÖV, Sweden

D01272

– CONTINÚA –

Finland	Subaru Nordic AB	Starrvägen 15 232 61 ARLÖV, Sweden
Germany	SUBARU Deutschland GmbH	Emil-Frey-Strasse 6, 61169 Friedberg, Germany
Greece	PLEIADES MOTORS SA	286, Kifissias Ave., Chalandri 15232, Greece
Italy	Subaru Italia S. p. A.	20156 MILANO - Via Montefeltro, 6/A, Italia
Canary islands	SUBARU ESPAÑA S.A.	Avenida de Bruselas No. 32, 28108 Alcobendas Madrid, Spain
Spain	SUBARU ESPAÑA S.A.	Avenida de Bruselas No. 32, 28108 Alcobendas Madrid, Spain
Malta	Liaco Limited	Lia buildings, Triq il-Mosta, Lija LJA9012, Malta
Estonia	Subaru Nordic AB	Starrvägen 15 232 61 ARLÖV, Sweden

D01251

Hungary	Emil Frey Import Kft.	Mogyoródi út 34-40, 1149, Budapest, Hungary
Slovakia	Mikona s.r.o.	Vajnorska 129, 831 04 Bratislava, Slovakia
Czech Republic	SUBARU ČR, s.r.o.	Pekarska 5, 155 00 Prague 5, Czech Republic
Slovenia	Subaru Italia S. p. A.	20156 MILANO - Via Montefeltro, 6/A, Italia
Lithuania	Subaru Nordic AB	Starrvägen 15 232 61 ARLÖV, Sweden
Latvia	Subaru Nordic AB	Starrvägen 15 232 61 ARLÖV, Sweden
Cyprus	A. Stephanides & Son Automotive Ltd.	92 Athalassas Avenue, Strovolos 2024, Nicosia, Cyprus

D01114

– CONTINÚA –

Poland	Subaru Import Polska sp. z o.o.	ul. Josepha Conrada 51, 31-357 Kraków, Poland
Iceland	BL ehf.	Sævarhöfða 2 - 110 Reykjavík, Iceland
Norway	Subaru Norge AS	Masteveien 4, Skytta, Kingdom of Norway
Bulgaria	Subaru Italia S. p. A.	20156 MILANO - Via Montefeltro, 6/A, Italia
Montenegro	NC.Kattamis(Serbia Montenegro)Ltd.,	59 Ayiou Nicplaou Str, Engomi, Nicosia, Republic of Cyprus
Croatia	Subaru Italia S. p. A.	20156 MILANO - Via Montefeltro, 6/A, Italia
Austria	Subaru Österreich	Michael-Walz-Gasse 18C 5020 Salzburg
Liechtenstein	SUBARU Schweiz AG	Emil-Frey-Strasse 2, CH-5745 Safenwil, Schweiz

D01252

Serbia	NC.Kattamis (Serbia Montenegro) Ltd.,	59 Ayiou Nicplaou Str, Engomi, Nicosia, Republic of Cyprus
Turkey	Bayrur Motorlu Vasıtalar Ticaret A.Ş	Boyalı Köşk sok No:4/1 34345 Bebek Istanbul, Turkiye
Switzerland	SUBARU Schweiz AG	Emil-Frey-Strasse 2, CH-5745 Safenwil, Schweiz
Tahiti	Tahiti Automobiles	192, Avenue Georges Clemenceau - 98713 PAPEETE TAHITI
New Caledonia	ALMAMETO S.A	Complexe Edouard Pentecost - PK5 - BP 31280, 98895 Nouméa Cedex, New Caledonia
Ukraine	Subaru Ukraine LLC	9F Esplanadnaya Street 20, Kiev 01601
Isle of Man	Subaru (UK) Ltd	The Gate International Drive Solihull B90 4WA, United Kingdom
Channel Islands	Subaru (UK) Ltd	The Gate International Drive Solihull B90 4WA, United Kingdom

D01253

13-4. Información técnica

■ Modelos para la República Dominicana

⚠ PRECAUCIÓN

ADVERTENCIA FCC

Los cambios o modificaciones que no hayan sido expresamente aprobados por las partes responsables del cumplimiento podrían anular la autorización del usuario para utilizar el equipo.

NOTA

Este dispositivo cumple con la cláusula 15 de las normas de la FCC. El funcionamiento está sujeto a las dos condiciones siguientes: (1) Este dispositivo no puede causar interferencias nocivas, y (2) este dispositivo debe aceptar cualquier interferencia recibida, incluidas aquellas que puedan causar un funcionamiento no deseado.

▼ **Mando de la llave de acceso**

ID de FCC: HYQ14AKB

▼ **Sistema de acceso sin llave con arranque mediante pulsador**

ID de FCC: Y8PSU19S-3

▼ **Inmovilizador**

ID de FCC: Y8PSSPIMB02

■ Modelos para Indonesia

▼ **Detección de vehículo trasero Subaru (SRVD)**

88918/SDPPI/2023

13315

D01257

■ Modelos para Vietnam

▼ Detección de vehículo trasero Subaru (SRVD)

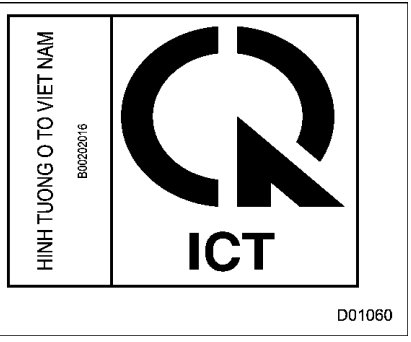

▼ Mando de la llave de acceso

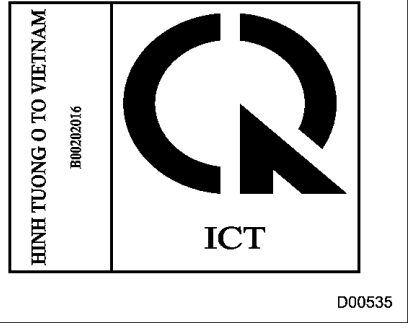

▼ Sistema de acceso sin llave con arranque mediante pulsador

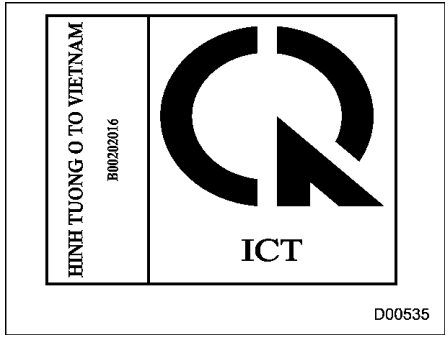

▼ Inmovilizador

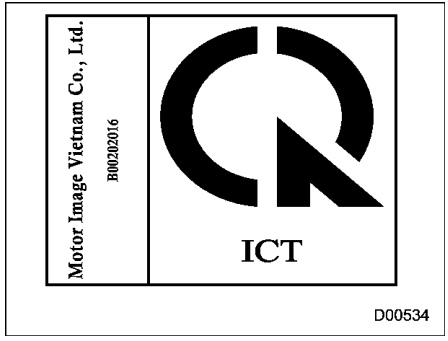

■ Modelos para Filipinas

▼ Detección de vehículo trasero Subaru (SRVD)

– CONTINÚA –

■ Modelos para Taiwán

▼ Sistema de control de presión de neumáticos

取得審驗證明之低功率射頻器材，非經核准，公司、商號或使用者均不得擅自變更頻率、加大功率或變更原設計之特性及功能。低功率射頻器材之使用不得影響飛航安全及干擾合法通信；經發現有干擾現象時，應立即停用，並改善至無干擾時方得繼續使用。前述合法通信，指依電信管理法規定作業之無線電通信。低功率射頻器材須忍受合法通信或工業、科學及醫療用電波輻射性電機設備之干擾。

D01216

▼ Mando de la llave de acceso

取得審驗證明之低功率射頻器材，非經核准，公司、商號或使用者均不得擅自變更頻率、加大功率或變更原設計之特性及功能。低功率射頻器材之使用不得影響飛航安全及干擾合法通信；經發現有干擾現象時，應立即停用，並改善至無干擾時方得繼續使用。前述合法通信，指依電信管理法規定作業之無線電通信。低功率射頻器材須忍受合法通信或工業、科學及醫療用電波輻射性電機設備之干擾。

D01185

▼ Sistema de acceso sin llave con arranque mediante pulsador

取得審驗證明之低功率射頻器材，非經核准，公司、商號或使用者均不得擅自變更頻率、加大功率或變更原設計之特性及功能。低功率射頻器材之使用不得影響飛航安全及干擾合法通信；經發現有干擾現象時，應立即停用，並改善至無干擾時方得繼續使用。前述合法通信，指依電信管理法規定作業之無線電通信。低功率射頻器材須忍受合法通信或工業、科學及醫療用電波輻射性電機設備之干擾。

D01186

▼ Inmovilizador

取得審驗證明之低功率射頻器材，非經核准，公司、商號或使用者均不得擅自變更頻率、加大功率或變更原設計之特性及功能。低功率射頻器材之使用不得影響飛航安全及干擾合法通信；經發現有干擾現象時，應立即停用，並改善至無干擾時方得繼續使用。前述合法通信，指依電信管理法規定作業之無線電通信。低功率射頻器材須忍受合法通信或工業、科學及醫療用電波輻射性電機設備之干擾。

D01188

▼ Detección de vehículo trasero Subaru (SRVD)

取得審驗證明之低功率射頻器材，非經核准，公司、商號或使用者均不得擅自變更頻率、加大功率或變更原設計之特性及功能。低功率射頻器材之使用不得影響飛航安全及干擾合法通信；經發現有干擾現象時，應立即停用，並改善至無干擾時方得繼續使用。前述合法通信，指依電信管理法規定作業之無線電通信。低功率射頻器材須忍受合法通信或工業、科學及醫療用電波輻射性電機設備之干擾。

D01173

▼ ADAPTADOR USB AUXILIAR

商品名稱:AUX USB BOX 型號:EF-3271, EF-3272, EF-3274, EF-3275
最高工作溫度：80℃
額定電壓:DC 12V 消耗電力:5.5A
Faurecia Clarion Electronics Co., Ltd.
台灣速霸陸股份有限公司 桃園市中壢區永福里東園路38之2號 03-435-7088
https://www.clarion.com/tw/zh/product-compliance/subaru/RoHS/EF3271/index.html

D01279

– CONTINÚA –

Modelos para Argentina

Llave de acceso

DENSO
14AKB
R! H-27002
D01221

Sistema de acceso sin llave con arranque mediante pulsador

SUBARU
Model: SU19S-3
R! H-23901
D01256

Inmovilizador

R! H-21746
D01254

Detección de vehículo trasero Subaru (SRVD)

R! H-20046
D01089

Modelos para Jamaica

Mando de la llave de acceso

Este producto ha sido homologado por Jamaica: SMA-14AKB.

Sistema de acceso sin llave con arranque mediante pulsador

Este producto ha sido homologado por Jamaica: SMA-SU19S-3.

Inmovilizador

Este producto ha sido homologado por Jamaica: SMA, el identificador del equipo está colocado en el producto.

■ Modelos para la República de Sudáfrica

▼ Mando de la llave de acceso

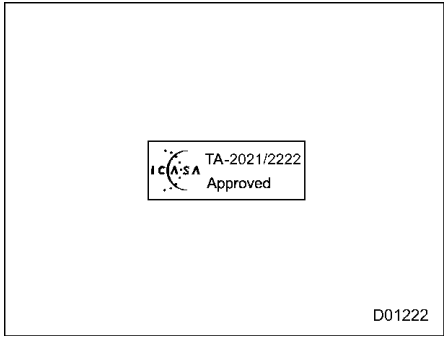

▼ Detección de vehículo trasero Subaru (SRVD)

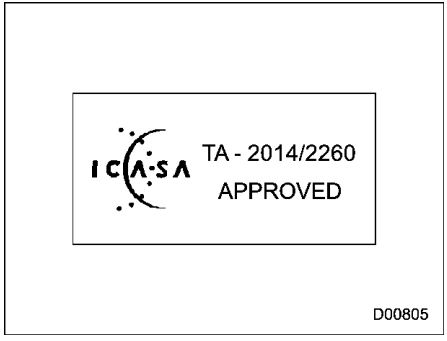

■ Modelos para Rusia y Kazajistán

▼ Sistema de control de presión de neumáticos

▽ Transmisor

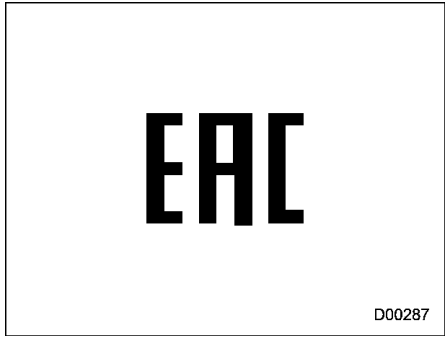

▽ Receptor

– CONTINÚA –

■ Modelos para Paraguay

▼ Mando de la llave de acceso

NR: 2021-09-I-0580
DENSO 14AKB

D01223

Comerciante: Tokyo Motors S.A.
Dirección: Avenida Eusebio Ayala 4649, KM 5 1/2 Asunción, República del Paraguay

▼ Sistema de acceso sin llave con arranque mediante pulsador

Comerciante: Tokyo Motors S.A.
Dirección: Avenida Eusebio Ayala 4649, KM 5 1/2 Asunción, República del Paraguay

▼ Inmovilizador

NR:2020-07-I-0488
SUBARU SSPIMB02

D01083

Comerciante: Tokyo Motors S.A.
Dirección: Avenida Eusebio Ayala 4649, KM 5 1/2 Asunción, República del Paraguay

▼ Detección de vehículo trasero Subaru (SRVD)

NR: 2021-01-I-0038

D01092

Comerciante: Tokyo Motors S.A.
Dirección: Avenida Eusebio Ayala 4649, KM 5 1/2 Asunción, República del Paraguay

■ Modelos para Baréin

▼ Sistema de control de presión de neumáticos

▽ Transmisor

SCHRADER ELECTRONICS
MODELO: SHR3

▽ Receptor

ALPS ELECTRIC CO., LTD.
MODELO: TD1G141

▼ Detección de vehículo trasero Subaru (SRVD)

El equipo que se identifica en la presente está homologado para utilizarse según las normas que se indican a continuación.

1. Este equipo no debe provocar interferencias perjudiciales a otros servicios.
2. Este equipo puede sufrir interferencias perjudiciales sin que el propietario pueda realizar ninguna reclamación.

■ Modelos para Australia/Nueva Zelanda

▼ Detección de vehículo trasero Subaru (SRVD)

D00804

■ Modelos para Ucrania

▼ Sistema de control de presión de neumáticos

▽ Transmisor

справжнім (Schrader Electronics Ltd) заявляє, що тип радіообладнання (Tire Pressure Monitoring Sensor) відповідає Технічному регламенту радіообладнання;
повний текст декларації про відповідність доступний на веб-сайті за такою адресою:

Unit 11, Antrim, Antrim Technology Park,
Antrim, Co. Antrim,
BT41 1QS
http://www.tpmseuroshop.com/documents/declaration_conformities

D00930

– CONTINÚA –

▼ Detección de vehículo trasero Subaru (SRVD)

D00870

справжнім (найменування виробника ADC Automotive Distance Control Systems GmbH) заявляє, що тип радіообладнання (позначення типу радіообладнання SRR3-A) відповідає Технічному регламенту радіообладнання;

повний текст декларації про відповідність доступний на веб-сайті за такою адресою:
http://continental.automotive-approvals.com/

D00909

SRR3-A se ha registrado con: UA RF: 1CONT 0006

■ Modelos para Omán

▼ Sistema de control de presión de neumáticos

▽ Transmisor

OMAN TRA
TA-R/3416/16
D080134

D00523

▽ Receptor

Oman-TRA
D090024
TRA/TA-R/5587/18

D01069

■ Modelos para Emiratos Árabes Unidos

▼ Sistema de control de presión de neumáticos

TRA
REGISTERED No:
ER47291

DEALER No:
DA0047074

D01067

■ Modelos para Tailandia

▼ Detección de vehículo trasero Subaru (SRVD)

1) เครื่องโทรคมนาคมและอุปกรณ์นี้ มีความสอดคล้องตามมาตรฐานหรือข้อกำหนดของกสทช.

2) เครื่องวิทยุคมนาคมนี้มีระดับการแผ่คลื่นแม่เหล็กไฟฟ้าสอดคล้องตามมาตรฐานความปลอดภัยต่อสุขภาพของมนุษย์จากการใช้เครื่องวิทยุคมนาคมที่คณะกรรมการกิจการโทรคมนาคมแห่งชาติประกาศกำหนด

ZOM0936

– CONTINÚA –

กสทช.

เครื่องวิทยุคมนาคมนี้ ได้รับยกเว้น ไม่ต้องได้รับใบอนุญาตให้มี ใช้ซึ่งเครื่องวิทยุคมนาคม หรือตั้งสถานีวิทยุคมนาคมตามประกาศ กสทช. เรื่อง เครื่องวิทยุคมนาคม และสถานีวิทยุคมนาคมที่ได้รับยกเว้นไม่ต้องได้รับใบอนุญาตวิทยุคมนาคมตามพระราชบัญญัติวิทยุคมนาคม พ.ศ. 2498

กสทช. | โทรคมนาคม
กำกับดูแลเพื่อประชาชน
Call Center 1200 (โทรฟรี)

D01235

■ Modelos para México

▼ Mando de la llave de acceso

Este equipo opera a título secundario, consecuentemente, debe aceptar interferencias perjudiciales incluyendo equipos de la misma clase y puede no causar interferencias a sistemas operando a título primario.

IFT RCPDE1421-4665
14AKB
DENSO

D01193

▼ Sistema de acceso sin llave con arranque mediante pulsador

Este equipo opera a título secundario, consecuentemente, debe aceptar interferencias perjudiciales incluyendo equipos de la misma clase y puede no causar interferencias a sistemas operando a título primario.

D01194

▼ Inmovilizador

Este equipo opera a título secundario, consecuentemente, debe aceptar interferencias perjudiciales incluyendo equipos de la misma clase y puede no causar interferencias a sistemas operando a título primario.

D01195

▼ Sistema de control de presión de neumáticos

▽ Transmisor

IFETEL : RLVSCSH20-2200
"La operación de este equipo está sujeta a las siguientes dos condiciones: (1) es posible que este equipo o dispositivo no cause interferencia perjudicial y (2) este equipo o dispositivo debe aceptar cualquier interferencia, incluyendo la que pueda causar su operación no deseada."

D01126

▽ Receptor

La operación de este equipo está sujeta a las siguientes dos condiciones: (1) es posible que este equipo o dispositivo no cause interferencia perjudicial y (2) este equipo o dispositivo debe aceptar cualquier interferencia, incluyendo la que pueda causar su operación no deseada.
IFETEL RLVSUTD18-0302
SUBARU
MODEL:TD1G141

D01171

▼ Detección de vehículo trasero Subaru (SRVD)

Certificado de homologacion:
RLVCOSR15-0442

Continental SRR3-A

Este equipo opera a titulo secundario, consecuentemente, debe aceptar interferencias perjudiciales incluyendo equipos de la misma clase y puede no causar interferencias a sistemas operando a titulo primario.

702185

A
Abastecimiento de combustible P305
ABS (sistema antibloqueo de frenos) P332
Accesorios P502
Aceite de engranajes de la transmisión manual, el diferencial delantero y el diferencial trasero..... P513
Aceite de engranajes del diferencial delantero (modelos CVT) y aceite de engranajes del diferencial trasero P479
Aceite de la transmisión manual P478
Aceite del motor P470, P511
Aceite sintético P473
Activación de Bloqueo del código PIN P240
Advertencia de somnolencia P400
Advertencia del sistema de control de la transmisión P178
Advertencia del sistema del freno de estacionamiento electrónico P347
Advertencias de seguridad P3
Airbag SRS P102
Ajuste de la altura del cojín del asiento (asiento del conductor) P36
Ajuste de los reposacabezas..... P42, P47
Ajuste del modo TPMS..... P339
Ajuste del retardo de desactivado de los faros P242
Ajuste hacia adelante y hacia atrás..... P36
Ajuste ON/OFF del sistema de frenado automático marcha atrás (RAB) P390
Ajustes de las funciones P520
Alerta trasera de tráfico cruzado (RCTA) P372
Alfombrilla P299
Anclajes de correa superiores P89
Antena P286
Antena del techo P286
Apertura del baúl P134
Apoyabrazos..... P51, P291
Arranque con puente P432
Arranque y parada del motor P309
Asiento del conductor P37
Asiento manual P36
Asiento motriz P37
Asientos delanteros P33
Asientos traseros..... P46
Asistente de cambio de carril (LCA)..... P372
Avisadores acústicos e indicador de advertencia..... P141
Avisadores acústicos e indicador de advertencia del sistema de acceso sin llave con arranque mediante pulsador P190
Aviso del cinturón de seguridad del lado del conductor P172
Aviso del cinturón de seguridad del lado del pasajero delantero P173
Aviso del sistema de presión de vacío (modelos con el servofreno por vacío) P183

B
Balanceo del vehículo P418
Bandeja de almacenamiento debajo del piso P300
Barras de anclaje ISOFIX..... P86
Batería P499
Bloqueo de la dirección P313
Bloqueo del código PIN..... P240
Bloqueo y desbloqueo sosteniendo el mando de la llave de acceso P131

Bocina P265
Bolsa de aire del Sistema Suplementario de Seguridad P90
Bolsa de aire SRS (bolsa de aire del Sistema Suplementario de Seguridad) P6, P90
Bujías P477
Bujías recomendadas P477

C

Cadenas para neumáticos P418
Calefacción del asiento P45
Calefacción del asiento delantero P45, P277
Calefacción del asiento trasero P45
Cámara de visión trasera P364
Cambio de bombillas P502
Cambio de carril con un solo toque P251
Cambio de la luz de carretera/cruce (atenuador) P243
Cambio de la pila P506
Cambio de las escobillas del limpiaparabrisas P496
Cambio de las pastillas de freno P483
Cambio de un neumático pinchado P427
Cambio del refrigerante P476
Caminos nevados o congelados P416
Capó P467
Características del sistema P371
Carga transportada en su vehículo P419
Cenicero P296
Cerraduras de las puertas P146
Cerraduras de seguridad para niños P153
Cinturón de seguridad P6
Cinturones de seguridad P52
Combustible P304, P511
Cómo abrochar el cinturón de seguridad P55
Cómo utilizar la función de asistencia de luz de carretera P245
Compartimento de almacenamiento P291
Componentes P98
Condiciones de funcionamiento P382
Conducción con animales domésticos P10
Conducción con fatiga o sueño P9
Conducción durante el invierno P414
Conducción en otros países P411
Conducción sobre caminos nevados o congelados P416
Conjunto de la escobilla del limpiaparabrisas P497
Consejos de seguridad sobre el cinturón de seguridad P52
Consejos sobre el estacionamiento P347
Consejos sobre el frenado P328
Consejos sobre el mantenimiento P465
Consejos sobre la conducción P315, P323
Consejos sobre la conducción para vehículos AWD ... P411
Consola central P291
Contador de trayecto P168
Control de la luminosidad P170
Control de sensibilidad del sensor P256
Control del ventilador P268
Convertidor catalítico P409
Correas de la transmisión P478
Cuadro de bombillas P516, P517
Cuando el mando de la llave de acceso no funciona correctamente P141, P166, P313
Cuidado del exterior del vehículo P450

D

Declaración de conformidad según la Directiva de equipos radioeléctricos (2014/53/UE) P524
Desactivación de Bloqueo del código PIN..... P240
Desactivación de la función de acceso sin llave P138
Desbloqueo utilizando el acceso con código PIN..... P135
Desempañador y desescarchador..... P258
Desempañamiento..... P278
Destelladores de aviso de peligro..... P424
Detección de puntos ciegos (BSD) P371
Detección de vehículo trasero Subaru (SRVD)..... P371, P544
Dimensiones P510
Disco de freno..... P515

E

Elemento del filtro de aire..... P477
Empuñadura auxiliar P297
Encerado y pulido..... P451
Equilibrio de las ruedas P490
Equipo de audio P286
Especificaciones..... P510
Espejo de cortesía con luz..... P290
Espejo retrovisor con oscurecimiento automático..... P260
Espejo retrovisor interior (sin función de oscurecimiento automático)..... P260
Espejos retrovisores..... P260
Espejos retrovisores exteriores..... P261
Estacionamiento del vehículo P340

F

Faros P241, P503
Faros con respuesta al volante (SRH) P248
Filtro de aceite P472
Frenado P328
Freno de estacionamiento (modelos MT)..... P340
Freno de estacionamiento electrónico – Si no se puede liberar el freno de estacionamiento electrónico (modelos CVT) P442
Freno de estacionamiento electrónico (modelos CVT)..... P341
Fuente de alimentación USB P295
Función Auto Vehicle Hold..... P344
Función de asistencia de luz de carretera P244
Función de atenuación de la luz indicadora de aproximación del SRVD P375
Función de bloqueo de cambios..... P319
Función de cancelación de la atenuación automática..... P170
Función de liberación automática con el pedal del acelerador P344
Función de memoria del asiento eléctrico del conductor con espejos retrovisores exteriores sincronizados..... P38
Función de reducción de descarga de la batería..... P150, P166
Función de selección de desbloqueo de las puertas... P134
Funcionamiento del airbag SRS en el cojín del asiento P113
Funcionamiento del airbag SRS frontal P109
Funcionamiento del airbag SRS lateral y el airbag SRS tipo cortina P114

Funcionamiento del control de climatización automático P272
Funcionamiento del elevalunas eléctrico..... P154
Funcionamiento del sistema..... P353
Fusibles..... P500

G
Gancho de remolque y ganchos/orificios de amarre... P437
Gancho para chaquetas P298
Garantías..... P2
Gas de escape del motor (monóxido de carbono) P8, P409
Grado y viscosidad recomendados P473, P478, P479
Guantera P291

H
Herramientas de mantenimiento P426
Horario de verano (modelos con sistema de navegación) P239

I
Icono de activación/desactivación de Auto Vehicle Hold (AVH) (modelos CVT con pantalla de 11,6 pulgadas)..... P214
Icono de activación/desactivación del sistema de arranque y parada automático (modelos CVT con pantalla de 11,6 pulgadas excepto para Taiwán) P215
Identificación del vehículo..... P519
Indicador de advertencia de detección de vehículo trasero Subaru P199
Indicador de advertencia de RAB P199, P391
Indicador de advertencia SRVD..... P378
Indicador de combustible..... P168
Indicador de palanca selectora/posición de marcha.... P196
Indicador de temperatura del refrigerante del motor.... P169
Indicador del cambio de marcha P13, P321
Indicador OFF de detección de vehículo trasero Subaru P199
Indicador OFF de la alarma audible del sonar P200
Indicador RAB OFF P199
Indicador SRVD OFF P377
Indicador/advertencia del sistema de control del conductor P401
Indicadores de advertencia de desgaste de las pastillas del freno de disco P331
Indicadores de desgaste P491
Inmovilizador..... P142
Inspección de los neumáticos P488
Inspecciones periódicas P410
Instalación de sistemas de seguridad para niños utilizando el cinturón de seguridad P78
Instalación de un asiento elevador o un cojín elevador P84
Instalación del sistema de seguridad para niños utilizando barras de anclaje ISOFIX..... P86
Intermitente de advertencia de peligro P166
Interruptor de control de alumbrado..... P241
Interruptor de los espejos retrovisores con control remoto P261
Interruptor de luz antiniebla P249
Interruptor de plegado eléctrico de los retrovisores..... P263
Interruptor del rompenieblas delantero P249
Interruptor del rompenieblas trasero P250
Interruptor OFF del control dinámico del vehículo..... P336

Interruptores de los elevalunas eléctricos P154
Interruptores del limpiaparabrisas y del lavaparabrisas P255
Interruptores del techo corredizo P159
Interruptores SI-DRIVE P325

L

La conducción y el alcohol P8
Lámpara de advertencia de ABS P180
Lámpara de advertencia del sistema de frenos antibloqueo (ABS) P180, P332
Lámpara de advertencia del sistema de tracción en todas las ruedas P186
Lámpara de advertencia y campanilla del cinturón de seguridad desabrochado P172
Lámpara indicadora de los faros P197
Lámpara indicadora de operación del control dinámico del vehículo P174, P187
Lámpara indicadora del inmovilizador P195
Lámpara indicadora del rompenieblas trasero P198
Lavado P450
Lavador de los faros P257
Limpiaparabrisas P255
Limpiaparabrisas y lavaparabrisas P252
Limpieza de la rejilla de ventilación P279
Limpieza de las ruedas de aleación P452
Limpieza del interior del vehículo P454
Líquido de la transmisión continua variable P478
Líquido lavaparabrisas P495
Líquido para embrague (modelos MT) P481
Líquido para frenos P479
Líquido para frenos recomendado P480
Líquidos P513
Lista de abreviaturas P4
Lista de advertencias P191
Los medicamentos y la conducción P9
Luces combinadas traseras P503
Luces de la placa de matrícula P504
Luces indicadoras de señal de dirección P197
Luces indicadoras ON y OFF del airbag delantero del pasajero delantero P175
Luces para mapas P288
Luz ambiental P289
Luz antiniebla trasera P505
Luz de advertencia del nivelador automático del haz de los faros P197
Luz del techo P288
Luz indicadora de aproximación del SRVD P375
Luz indicadora de aproximación/indicador acústico del SRVD P375
Luz indicadora de asistencia de luz de carretera (verde) P197
Luz indicadora de Auto Vehicle Hold (modelos CVT) P185
Luz indicadora de funcionamiento del control dinámico del vehículo P188
Luz indicadora de funcionamiento del sistema de control del conductor (verde) P200
Luz indicadora de funcionamiento incorrecto (testigo Check Engine) P176
Luz indicadora de luz antiniebla delantera P198
Luz indicadora de luz de carretera P197
Luz indicadora de puerta abierta P186

Luz indicadora de selección del modo de conducción P196
Luz indicadora de Sin actividad detectada en el sistema de arranque y parada automático P198, P357
Luz indicadora de suspensión temporal del sistema de control del conductor P200
Luz indicadora del freno de estacionamiento electrónico (modelos CVT)..... P183
Luz indicadora del inmovilizador P142
Luz indicadora del sistema de arranque y parada automático (verde)..... P198
Luz indicadora OFF de asistencia de arranque en pendiente..... P185
Luz indicadora OFF de faros con respuesta al volante..... P197
Luz indicadora OFF del control dinámico del vehículo/Luz indicadora del modo de tracción P189
Luz indicadora OFF del sistema de arranque y parada automático P198
Luz indicadora OFF del sistema de control del conductor..... P200
Luz indicadora SI-DRIVE P195
Luz interior..... P288

M

Mando de la llave de acceso – Si el mando de la llave de acceso no funciona correctamente P442
Mantenimiento de los cinturones de seguridad P58
Mantenimiento del sistema de airbags SRS P121
Material del tapizado de los asientos P454
Materiales del asiento de cuero..... P455
Medidores e indicadores..... P167
Modificación de su vehículo..... P9
Modo Inteligente (I)..... P324
Modo Sport (S) P324
Modo Sport Sharp (S#) P324
Moldura del techo y portaequipajes P420
Monitor de visión delantera/monitor de visión lateral... P358
Monitor del sistema de control dinámico del vehículo P335
Monitores del sistema de airbags SRS P120
Motor P510

N

Neumáticos P514
Neumáticos de repuesto temporales..... P515
Neumáticos para invierno (nieve) P486
Neumáticos para nieve P417
Neumáticos para todas las estaciones P485
Neumáticos para verano P485
Neumáticos pinchados P427
Nivelador del haz de los faros..... P249

O

Odómetro P167
Otras bombillas P505

P

Palanca de señal de dirección P251
Palanca selectora..... P317
Panel de control de climatización P269
Pantalla apagada P215
Pantalla de información central P456

Pantalla de información central (CID) P209
Pantalla del cuadro de instrumentos (LCD en color) P201
Pantalla del TPMS P339
Pantallas básicas P206, P212
Para abrir la tapa del maletero desde el interior P158
Para activar/desactivar el sistema de arranque y parada automático P356
Para activar/desactivar el sistema de asistencia de arranque en pendiente (modelos MT) P350
Para activar/desactivar la función Auto Vehicle Hold P345
Para utilizar la función Auto Vehicle Hold P345
Parasol P160
Pastilla y forro del freno P484
Pedal del embrague (modelos MT) P482
Pedal del freno P482
Placa del número de la llave P141
Plegado del respaldo del asiento trasero P48
Portabotellas P293
Portavasos P292
Portavasos del pasajero delantero P292
Portavasos del pasajero trasero P293
Precauciones a la hora de cambiar una pila de moneda/botón (llave de acceso) P524
Precauciones de mantenimiento P463
Precauciones de seguridad durante la conducción P6
Precauciones sobre la modificación del vehículo P61, P123
Preparativos previos a la puesta en marcha del vehículo P309
Presión y desgaste de los neumáticos P488
Pretensor del cinturón de cadera P60
Pretensores del cinturón de hombro P59
Pretensores del cinturón de seguridad P58
Programa de mantenimiento P459
Protección contra la corrosión P453
Pulsador de encendido P164

R

Ráfagas de luz P244
Reclinación del respaldo del asiento P36
Recordatorio de asiento trasero P62
Recorrido del freno de estacionamiento (modelos MT) P485
Reemplazo de la pila P146
Reemplazo de la pila del mando de la llave de acceso P141, P507
Reemplazo de las ruedas P493
Reemplazo de los neumáticos P492
Reemplazo de mandos de llave de acceso perdidos P146
Reemplazo del elemento del filtro de aire P477
Reemplazo del mando de la llave de acceso P141
Refrigerante del motor P475, P514
Reloj P238
Remolque P421, P437
Remolque del vehículo con todas las ruedas en el suelo P441
Requisitos relacionados con el combustible P304
Retenedor de cuestas (modelos MT) P348, P483
Retractor de bloqueo automático/de emergencia (ALR/ELR) P54
Retractor de bloqueo de emergencia (ELR) P54

Rodaje de las pastillas de freno nuevas (modelos CVT) P484
Rodaje de las pastillas y los forros de freno nuevos (modelos MT) P484
Rodaje del vehículo nuevo P408
Rotación de los neumáticos P492
Rueda de repuesto temporal P424
Ruedas de aleación P494
Ruedas y neumáticos P485
Ruido de la parte inferior del vehículo (modelos para Taiwán) P13

S

Seguridad de los niños P6
Selección del modo de conducción P326
Selección del modo de flujo de aire P274
Selección del modo manual P321
Señal acústica de velocidad P167
Señal de parada de emergencia P330
Sensor de encendido/apagado automático de los faros (sensor de lluvia y luz) P243
Sensor de lluvia y luz P256
Servofreno por vacío (modelos con el servofreno por vacío) P329, P482
SI-DRIVE P323
Símbolo de seguridad P4
Símbolos del vehículo P5
Sistema asistente de freno P330
Sistema de acceso sin llave con arranque mediante pulsador P127
Sistema de arranque y parada automático P353
Sistema de control de climatización manual P274
Sistema de control de presión de neumáticos (TPMS) P338, P431, P486
Sistema de control del conductor P232, P392
Sistema de control dinámico del vehículo P334
Sistema de distribución electrónica de la fuerza de frenado (EBD) P182, P333
Sistema de doble bloqueo P151
Sistema de entrada sin llave P143
Sistema de entrada sin llave a distancia P143
Sistema de filtrado de aire P281
Sistema de frenado automático marcha atrás (RAB) P380
Sistema de frenos P328
Sistema de iluminación para conducción diurna P247
Sistema de refrigeración P473
Sistema de servodirección P327
Sistema eléctrico P514
Sistemas de seguridad para niños P63
Sobrecalentamiento del motor P436
Sugerencias para reducir el consumo de combustible P408
Sustitución de la llave P143
Sustitución del filtro de aire del habitáculo P281

T

Tacómetro P167
Tapa del baúl P157
Tapa y tapón del depósito de combustible P305
Tapicería de cuero sintético P455
Techo corredizo P158, P444
Teléfono para automóviles/teléfono móvil y conducción P10

Testigo de aviso AT OIL TEMP (modelos CVT) P178
Testigo de aviso de asistencia de arranque en pendiente..... P185
Testigo de aviso de asistencia de arranque en pendiente/luz indicadora OFF de asistencia de arranque en pendiente (modelos MT)..... P185, P352
Testigo de aviso de bajo nivel de combustible..... P185
Testigo de aviso de capó abierto P186
Testigo de aviso de carga..... P177
Testigo de aviso de faros con respuesta al volante.... P197
Testigo de aviso de la presión del aceite P177
Testigo de aviso de nivel bajo de aceite del motor..... P178
Testigo de aviso de presión baja de los neumáticos... P178
Testigo de aviso de superficie de carretera con hielo..... P199
Testigo de aviso de velocidad del vehículo P185
Testigo de aviso del control dinámico del vehículo..... P187
Testigo de aviso del faro LED P197
Testigo de aviso del freno de estacionamiento electrónico (modelos CVT)/testigo de aviso del sistema de frenos (amarillo)..... P182
Testigo de aviso del líquido lavaparabrisas P186
Testigo de aviso del sistema de airbag SRS P175
Testigo de aviso del sistema de amortiguadores eléctricos P200
Testigo de aviso del sistema de arranque y parada automático P356
Testigo de aviso del sistema de arranque y parada automático (amarillo)..... P198
Testigo de aviso del sistema de control del conductor (amarillo) P200
Testigo de aviso del sistema de frenos (rojo) P181
Testigo de aviso del sistema de servodirección..... P186
Testigo de aviso y avisador acústico del cinturón de seguridad P55
Testigos de aviso y luces indicadoras P171
Tipos de neumáticos..... P485
Toma de corriente para accesorios..... P294
Transmisión continua variable..... P316
Transmisión manual..... P314

U

Ubicaciones de la tapa del depósito de combustible... P305
Utilizar un camión plataforma..... P440

V

Velocímetro P167
Ventanillas..... P154
Ventilador de refrigeración, manguera y conexiones ... P474
Verificación del nivel de aceite P470
Verificación del nivel del líquido P479, P481
Verificación del nivel del refrigerante..... P475
Viseras..... P290
Vista del interior del compartimiento del motor..... P469
Volante inclinable/telescópico..... P265

Z

Zona horaria (modelos con sistema de navegación)... P239

REFERENCIA PARA LA ESTACIÓN DE SERVICIO

■ Combustible

▼ Para Australia

- Tipo de combustible: Solamente **gasolina sin plomo**
- Número de octanos de investigación (RON): se recomienda **95** o más. Para obtener un rendimiento del motor y una calidad de conducción óptimos, se recomienda utilizar gasolina sin plomo súper.
- Gasolina mezclada con etanol: Límite de contenido de etanol de 10%.

▼ Para Europa

- Tipo de combustible: Solamente **gasolina sin plomo**
- Número de octanos de investigación (RON): se recomienda **95** o más. Si no se consigue gasolina sin plomo con un índice de 95 RON o más, se podrá usar gasolina sin plomo con un índice de 90 RON o más.
- Gasolina mezclada con etanol: **E5, E10** o límite de contenido de etanol del 10%.

▼ Para otras zonas

- Tipo de combustible: Solamente **gasolina sin plomo**
- Número de octanos de investigación (RON): se recomienda **95** o más. Si no se consigue gasolina sin plomo con un índice de 95 RON o más, se podrá usar gasolina sin plomo con un índice de 90 RON o más.
- Gasolina mezclada con etanol: Límite de contenido de etanol de 15%.

■ Capacidad del depósito de combustible

63 litros (16,6 gal. EE.UU., 13,9 gal. Imp.)

■ Aceite del motor

Utilice solamente los siguientes aceites.

- Clasificación SP de API con las palabras “RESOURCE CONSERVING”.
  Podrá utilizarse SN PLUS con las palabras “RESOURCE CONSERVING” o SN con las palabras “RESOURCE CONSERVING” si SP con las palabras “RESOURCE CONSERVING” NO está disponible en su país.
- ILSAC GF-6A, que se reconoce por la marca de certificación ILSAC (marca de explosión en estrella).
  Podrá utilizarse GF-5 si GF-6A NO está disponible en su país.
- o la especificación A3 o A5 de ACEA

NOTA

La disponibilidad de los productos de aceite del motor en el mercado depende de cada país y región.

Para más detalles sobre los requisitos de viscosidad, consulte “Aceite del motor” ☞P511.

■ Capacidad de aceite del motor

4,5 litros (4,8 cuart. EE.UU., 4,0 cuart. Imp.)

La cantidad de aceite indicada es sólo una guía y está calculada en base al reemplazo en conjunto del aceite del motor y del filtro del aceite. Después de abastecer el motor con aceite, hay que comprobar el nivel de aceite usando un medidor del nivel de aceite. Para más detalles acerca del mantenimiento y servicio, consulte “Aceite del motor” ☞P470.

■ Presión de inflado para neumáticos en frío

Consulte la etiqueta provista debajo del cerrojo de la puerta del conductor.